FESTOOL

Gereedschap voor het beste resultaat

TTS Tooltechnic Systems AG & Co. KG
Wertstraße 20
D-73240 Wendlingen

vertegenwoordigd door:
Tooltechnic Systems (Belgium) NV
Kolonel Bourgstraat 101
1030 Brussel
Tel. +32-2-702-32-38
Fax +32-2-726-98-81
E-mail: info-be@tts-festool.com

Herstellingsdienst Festool:
Tooltechnic Systems (Belgium) NV
Kolonel Bourgstraat 101
1030 Brussel
Tel. +32-2-702-32-88
Fax +32-2-705-73-04
E-mail: atelier-be@tts-festool.com

www.**festool**.be

Product-identificatiesleutel

Producttype	Kwaliteitsklasse	Uitvoeringsvariant	Verpakt in SYSTAINER	Verdere leveringsomvang
RO	150	FEQ	Plus /	Set
	Schijf-Ø, reservoir-inhoud, etc.	**F** Wisselen van gereedschap **E** Elektronica **CE** CENTROTEC **Q** plug it **SG** Slangdepot **EW** Elektrisch gereedschap **DW** Persluchtgereed-schap **LE** Persluchtvariant	Met SYSTAINER	Omvangrijke toebehoren in leveringsom-vang inbegrepen

Art. nr. 060 179 BNL
4 01454 911267 90

Festool hoofdcatalogus 2010/2011
Editie: Maart 09/2009, vervangt alle voorgaande catalogi

Wijzigingen en drukfouten voorbehouden. Aan geen enkele afbeelding kunnen rechten worden ontleend.
Vervaardigd voor TTS Tooltechnic Systems AG & Co. KG, 73240 Wendlingen, 09/2009

FESTOOL

10|11

10|11

FESTOOL

Gereedschap voor het beste resultaat

FESTOOL

Praktijkgericht.

Alleen wie het werk van zijn klanten kent, kan hiervoor ook het perfecte gereedschap bouwen. Daarom worden alle machines bij Festool intensief getest en in de praktijk uitgeprobeerd. Het resultaat: de hoogste kwaliteit tot in de kleinste schroef, een voortreffelijk ergonomisch design, perfecte toebehoren en een grote deskundigheid.

Innovatief.

Goed gereedschap is een totaalpakket. Daarom hecht Festool niet enkel de hoogste waarde aan optimale ergonomie, maar ook aan de ontwikkeling van praktische totaaloplossingen en innovatieve technologieën. Zo kan u gezond en efficiënt werken.

Met systeem.

Perfecte resultaten zijn het gevolg van een juiste combinatie tussen machine, toebehoren en verbruiksmateriaal. Daarom past bij Festool alles bij elkaar. Van de machine tot de omvangrijke toebehoren en de ideale stofafzuiging. Want enkel met slimme totaaloplossingen wordt uw dagelijks werk eenvoudiger, sneller en rendabeler. Dit noemen wij onze systeemgedachte.

Gereedschap voor het beste resultaat.

Festool is thuis in de hele wereld

Mexico
Etapel, S.A. de C.V.
California No. 167
Col. Parque San Andrés
México, D.F. 04040 México
Tel. +525556895055
Fax +525556899911
mfbrandes@etapel.com.mx

Nieuw-Zeeland
Tooltechnic Systems (NZ) Ltd
27 Greenmount Drive, East Tamaki
Postal address: PO Box 258–078
Greenmount 2141, Auckland
Tel. 0064 9 272-2220
Fax 0064 9 272-2230
sales@tooltechnic.co.nz
www.festool.co.nz

Nederland
Tooltechnic Systems BV
Coenecoop 715
2741 PW Waddinxveen
Tel. 0031-182-62 19 40
Fax 0031-182-62 19 49
info-nl@tts-festool.com
www.festool.nl

Nigeria
Namtech Ltd.
Plot 4, Block A
Apapa/Oshodi Expressway
(Beside KIA Motors Plaza)
Lagos - Nigeria
Tel. 00234-1-7213166/7222153/4709511
Hotline: 00234 (0) 703-5810753
info@namtechgroup.com
namtechgroup@yahoo.com
www.festool.net

Noorwegen
MOTEK A/S
Oestre Aker vei 61, Box 81 Oekern
N-0508 Oslo
Tel. 0047-23 05 25 00
Fax 0047-22 64 00 63
odd-arve.rygh@motek.no
www.motek.no

Oostenrijk
Tooltechnic Systems Ges.m.b.H
Markenvertrieb Festool
Lützowgasse 14
1140 Wien
Tel. 0043-0-810 955 314
Fax 0049-0-7024 804 20535
vertrieb@tooltechnicsystems.com
www.festool.at

Pakistan
Crisis management (PVT) LTD.
CM Engineering Technologies
C-1 Site Manghopir Road
75700 Karachi
Tel. 0092-2 12 56 50 55
Fax 0092-2 12 56 50 56
crisism@cyber.net.pk
www.cmcmet.com

Peru
Melquiades Colque Lajo
Costa Rica, 513. distrito J. Hunter
Arequipa
Tel. 0051-54 44 21 27
Fax 0051- 54 44 21 27
mobil 0051 54959 260 346
euroimportacion@hotmail.com
www.euro-import.com

Polen
Tooltechnic Systems (Polska) Sp. z o.o.
ul. Mszczonowska 7
05-090 RASZYN, Janki k. Warszawy
Tel. 0048 22 711 41 62-64 / 711 42 65
Fax 0048 22 720 11 00
info-pl@tooltechnicsystems.com
www.festool.pl

Portugal
Tooltechnic Systems, S.L.U.
Paseo de la Zona Franca 69–73
08038 Barcelona (España)
Tel. 800 240 241
Fax 800 240 242
info-pt@tooltechnicsystems.com
www.festool.es

Roemenië
EET EAST EUROPEAN TRADE
Str Principala nr.395 / M
547367 Corunca
Tel. 0040 (0) 265 269150
Fax 0040 (0) 265 269150
eet@eet.ro
www.eet.ro

Rusland
OOO TTS Tooltechnic Systems
142400 Moscow region
Gorkovskoe shosse, 53 km
«Noginsk-Technopark», site 13
Tel. +7 (495) 721 95 85
Fax +7 (495) 721 95 84
info@tooltechnic.ru
www.festool.ru

Saoedi-Arabië
Al Jawdah Engineering Co. Ltd.
Riyadh – Takhasusi St – Rahmaniya 6677
Unit 1, Riyadh 12341- 3637
Tel. 00966 1 4193399
Fax 00966 1 4195511
info@aljawdah.biz
www.aljawdah.biz

Zweden
Tooltechnic Systems Sverige AB
Stenåldersgatan 3
21374 Malmö
Tel. 0046-40-670 10 00
Fax 0046-40-670 10 39
info-se@tts-festool.com
www.festool.se

Zwitserland
Tooltechnic Systems (Schweiz) AG
Moosmattstr. 24
8953 Dietikon
Tel. 0041 (0)44 744 27 27
Fax 0041 (0)44 744 27 28
info-ch@tts-festool.com
www.festool.ch

Servië
M.A.S.S. Alati d.o.o.
Matice Srpske 57b
11060 Belgrad
Tel. 00381 11 343 71 77
Fax 00381 11 343 71 33
mass@massalati.rs
www.massalati.rs

Singapore
Hiap Huat Chemicals & Industrials Co.
149 Kaki Bukit Avenue 1
Shun Li Industrial Park
416009 Singapore
Tel. 0065-6745 4111
Fax 0065-6746 2977
joseph@hiaphuat.com.sg
www.festool.net

Singapore
Alcan Alcobond (Far East) Pte. Ltd.
73 Bukit Timah Road
#06-01 Rex House
Singapore 229832
Tel. 0065-6501 1160
Fax 0065-6501 1165
alucobond.ap@alcan.com
www.alucobond.com.sg

Slowakije
TTS Slovakia s.r.o.
Jánosíkova 1
01001 Žilina
Tel. 00421-041-562-64 69
Fax 00421-041-562-47 91
festool@festool.sk
www.festool.sk

Slovenië
MAJO D.O.O.
Goričica pri Ihanu 2
1230 Domžale
Tel. 00386-17 248 216
Fax 00386-17 241 107
majo.doo@siol.net
www.majo.si

Spanje
TTS Tooltechnic Systems, S.L.U.
Paseo de la Zona Franca 69–73
08038 Barcelona
Tel. 0034-93 264 30 30
Fax 0034-93 264 30 31
info-es@tooltechnicsystems.com
www.festool.es

Zuid-Afrika
TTS Tooltechnic Systems (PTY) LTD
22-26, Electron Avenue
P.O. Box 275
1600 Isando
Tel. 0027-11-570-28 80
Fax 0027-11-392-3651
marketing@festool.co.za
www.festool.co.za

Syrië
I.T.C. Itcan Tool Center
Trade P.O. Box: 12521
Damascus
Tel. 00963-11-6222077
Fax 00963-11-6259712 2
itcan@alfarouk-ind.com
www.alfarouk-ind.com

Taiwan
Bestor Trading Corp.
No.12, Chung-Yang Lane
Kuang-Fu Village Shetou
Hsiang Chang-Hua Hsien
Tel. 00-886-4-87266 97
Fax 00-886-4-87252 09
bestor.steven@msa.hinet.net
www.festool.net

Thailand
Häfele (Thailand) LTD.
57 Soi Sukhumvit
64 Sukhumvit Rd.
Bangchk Phrakanong, Bangkok 10260
Tel. 0066-2741-7171
Fax 0066-2741-7272
info@hafele.co.th
www.hafele.com/th/en

Thailand
Keystone Siam Corp. Ltd.
100/48 Soi Nak Suwan
Nonsi Road
Yannawa
10120 Bangkok
Tel. 00662-681 3323
Fax 00662-681 3328
kscorpltd@hotmail.com
www.festool.net

Tsjechische Republiek
Tooltechnic Systems CZ s.r.o.
Chelčického 1932
CZ-470 01 Česká Lípa
Tel. 00420-481 645 161
Fax 00420-481 645 163
festool@festool.cz
www.festool.cz

Turkije
Elmas Makine Ic ve Dis Tic. Ldt. Sti.
Yenimahalle, Aksu Cad. Peugeot Berke
34142 Bakırköy – Istanbul
Turkey
Tel: 0090 212 571 52 01
Fax: 0090 212 572 75 85
www.festool.com

Oekraïne
UAB TTS Tooltechnic Systems
Ašigalio 6
49142 Kaunas
Tel. 00370-37-321316
Fax 00370-37-323848
info-lt@tooltechnicsystems.com
www.festool.ua

Hongarije
Tooltechnic Systems Kft.
Besence u. 8.
1186 Budapest
Tel. 0036-1-297-13 50
Fax 0036-1-297-13 59
info@tooltechnicsystems.hu
www.festool.hu

Uruguay
Luganer S.A.
Democracia 2090
Montevideo 11800
Tel. 00598 2 4017608
Fax 00598 2 4017608
centrodeventas@luganer.com.uy
www.luganer.com.uy

VS
Tooltechnic Systems, LLC
400 N. Enterprise Blvd
Lebanon, IN 46052
Tel. 001-888-337-8600
Fax 001-765-483-0903
sales@festoolusa.com
www.festoolusa.com

Verenigde Arabische Emiraten
POLIMAR
P.O. Box 433
Sharjah Industrial Complex
Industrial Area IV, Sharjah U.A.E.
Tel. 00971-65-33 41 47
Fax 00971-65-33 00 09
polimar@emirates.net.ae
www.polimar.com

Vietnam
HafeleVina Co., Ltd
555 Ba Thang Hai Street
District 10
Ho Chi Minh City
Tel. 0084-8 957-3166
Fax 0084-8 957-3167
info@hafele.com.vn
www.hafele.com.vn

Wit-Rusland
UAB TTS Tooltechnic Systems
Ašigalio 6
49142 Kaunas
Tel. 00370-37-321316
Fax 00370-37-323848
info-lt@tooltechnicsystems.com
www.festool.lt

Cyprus
K and S Industrial Supplies Ltd.
P.O. Box 27147
1642 – Nicosia
Tel. 00357-22674664
Fax 00357-22672240
seraphim@cytanet.com.cy
www.festool.net

Product-kenmerken

De kenmerken van de afzonderlijke machines zijn te herkennen aan de toegekende symbolen. Hier heeft u het gehele overzicht om uit te klappen!

Antistatische werking
Mobiele stofzuigers en machines met antistatische werking tegen statische lading bij het werken.

Electronic
Regelbaar toerental om afgestemd op het materiaal te werken.

MMC elektronica
Moderne vermogenselektronica „Multi Material Control" met regelbaar en constant toerental en temperatuurbewaking voor op het materiaal afgestemd werken.

MMC Electronic Digital
Processorgestuurde vermogenselektronica Multi Material Control met regelbaar en constant toerental en temperatuurbewaking om afgestemd op het materiaal te werken.

Decoupeerzaag met precisiegeleiding
Slijtvaste hardmetalen plaatjes leiden het zaagblad direct over de zaagsnede. Voor exacte werkresultaten.

Spir-O-Cut
De enkelsnedige schaafkop biedt belangrijke voordelen: geen aanpassing van de werkbreedte na de meswisseling en een trekkende snede voor een hoge oppervlaktekwaliteit.

PoliStick
Snel-hechtprincipe voor het bevestigen van polijstvilt, polijstspons of lamsvel – voor een hoger rendement.

StickFix
Snelsluitprincipe voor de bevestiging van schuurmaterialen – zonder lijm of klemmen.

MPE-schuurzool
Schuurzolen van zeer slijtvast materiaal voor een langere levensduur.

Jetstream principe
Minder stofvorming, minder hitte, minder dichtlopen door het 9-gats-principe. Tot 30% langere levensduur van het schuurmateriaal.

High-performance motor
Extreem compacte, krachtige motor voor een betere hanteerbaarheid en groter bedieningscomfort.

Snelrem
Om veilig te werken bij het schaven, zagen en frezen.

Splinterbescherming
De gepatenteerde splinterbescherming om aan beide zijden splinterarm te zagen.

FastFix
Vergemakkelijkt het wisselen van gereedschap bij het frezen, zagen, schaven, schuren, boren en schroeven.

Geleidesysteem
Gepatenteerd geleidesysteem voor veilige geleiding van zaag- en freesgereedschap.

Stofafzuiging
Standaardaansluiting (27/36/50 mm) voor stofafzuiging beschermt mens en milieu.

plug it
Afneembaar en omwisselbaar netsnoer met veiligheidssluiting voor een snelle ombouw.

IAS 2-systeem
Verenigt drie functies in één slang: persluchtaanvoer, retourlucht en stofafzuiging.

Vibratiestop
Gepatenteerde VS-uitbalancering voor optimale rustige loop bij het schuren. Dit draagt bij tot een gezonde werkomgeving.

Groef in de multifunctionele tafel
De groef in de multifunctionele tafel dient ervoor om werkstukken met behulp van snelspanklemmen veilig vast te zetten en wegglijden tegen te gaan.

Turbo-afzuiging
De turbo-afzuiging zorgt voor een schone, stofvrije lucht en vrij zicht bij het werk.

Uitschakeling van het draaimoment
De intelligente techniek levert voor elk materiaal de optimale kracht bij het schroeven.

Dubbellijns-laser
Twee laserlijnen om werkstukken links of rechts eenvoudig en precies tegen de afgetekende lijn aan te leggen.

FlowDetect
Volumestroomcontrole bewaakt de minimumluchtsnelheid van 20 m/sec en waarschuwt bij onderschrijdingen. Ter bescherming van de gezondheid.

Lithium-ion
Uitgerust met krachtig lithium-ion accupack.

Boren en schroeven | 11
Zagen met decoupeerzagen | 27
Zagen met cirkelzagen | 41
Half stationair zagen | 57
Modulair werken | 75
Frezen | 91
DOMINO verbindingssysteem | 143
Schaven | 153
Schuren | 165
Schuren met perslucht | 223
Polijsten | 233
Mengen, borstelen, tapijt- en behang verwijderen | 251
Stofafzuiging | 263
Geleidesystemen | 291
Werkplaatsinrichtingen | 299
SYSTAINER, SORTAINER en Systainer-Port | 313
Service | 326

De beste oplossing...

... Wat u ook met een Festool machine bewerkt en welke taken u er ook mee uitvoert. Eén ding staat vast: u bereikt uw doel sneller, gemakkelijker en beter. Waarom? Omdat wij ons sinds tientallen jaren zowel op het gebied van hout en schilderwerk als op carrosserieherstelling concentreren en ons hierbij uitsluitend oriënteren op de eisen van de professionele gebruikers. Zo ontwikkelen wij machines en systeemoplossingen voor het beste resultaat!

... voor het werken met hout

Zagen, frezen, boren. Bij alle werkzaamheden die een absolute precisie voor houtbewerking vereisen, geeft Festool gereedschap het beste resultaat. Daarom vertrouwen professionele gebruikers al tientallen jaren op de beproefde kwaliteit en veelzijdigheid van onze machines. In combinatie met onze op de praktijk afgestemde toebehoren en geïntegreerde stofafzuiging bereikt u perfecte, schone resultaten bij alle toepassingen, en dit in een gezonde werkomgeving.

... voor schilderswerk

Wie waarde hecht aan de hoogste oppervlaktekwaliteit bij hout, metaal, minerale grondstoffen en andere materialen heeft bij Festool de keuze uit een zeer uitgebreid en doordacht gamma van schuur- en polijstmachines. Samen met de afgestemde systeemtoebehoren, schuurmaterialen en detailoplossingen zorgt elk afzonderlijk gereedschap voor meer doelmatigheid, kwaliteit en efficiëntie. Want wie voor perfecte ondergronden zorgt, voorkomt omslachtige nabehandelingen en bespaart daarmee tijd en geld.

... voor carrossiers

Van de voorbereiding tot de finish: Festool is op automotive gebied een van de meest innovatieve ondernemingen in de markt. Onze klanten zijn hiervan op de hoogte en kiezen steeds opnieuw voor de flexibiliteit en efficiëntie van onze machines, schuur- en polijstmiddelen. Als specialist erkennen wij elke gebruiker, van een kleine werkplaats tot industriële productie, en blijven wij ook steeds oplossingen vinden voor speciale taken.

Sneller. Lichter. Beter.

Geachte klanten,

wie kent ze niet? De klinkende kreten uit de kleurrijke en zelfbewuste reclamewereld. We komen ze dagelijks tegen. In grote advertenties en in vrolijke, soms ook dramatische TV-spots. Of zelfs al bij wijze van ochtendgroet, in het opschrift van de bijlage bij onze krant. Jachtigheid komt daarbij steeds vaker in de plaats van duurzaamheid en het gaat nog maar zelden over zoiets als nut of waarde. Maar hoe modern en „hip" jachtigheid misschien ook klinken mag, wij blijven ook in de toekomst trouw aan onze al decennia traditionele uitgangspunten. Ons gereedschap moet zijn waarde niet bewijzen in de etalage maar in de harde praktijk van alledag. Daarbij staat voor ons één ding centraal: het idee.

Dit idee is nieuwe oplossingen te ontwikkelen of bestaande oplossingen zelfs gedeeltelijk heruit uit te vinden, waarbij wij staan te popelen om onze bevindingen om te zetten in het perfecte gereedschap voor onze klanten.
Het verheugt ons dan ook dat we met deze nieuwe catalogus weer een hele serie nieuwe producten aan u kunnen voorstellen: bijvoorbeeld de nieuwe accuschroefboormachine van de T-serie, zijn intelligente motormanagement zorgt voor nog meer schroefcapaciteit per acculading; het nieuwe vacuüm spansysteem VAC SYS, waarmee werkstukken voortaan in slechts één arbeidsstap aan alle kanten bewerkt kunnen worden; de nieuwe bovenfrees OF 2200; de nieuwe stofzuiger-serie CT; en de nieuwe rotatiepoetsmachine SHINEX, waarmee hoogglanzende oppervlaktes nog eenvoudiger en comfortabeler kunnen worden bewerkt.

Alle afzonderlijke gereedschappen en de hierop afgestemde toebehoren en verbruiksmaterialen maken hierbij deel uit van onze systeemgedachte: ze zijn ontworpen om werkprocessen verder te optimaliseren, om aan steeds hogere kwaliteitseisen te voldoen en om, ondanks de toenemende kostendruk, de winstgevendheid van uw onderneming vandaag en in de toekomst te garanderen. Vanuit deze optiek wensen wij u veel succes met onze producten en veel plezier met de nieuwe Festool-catalogus 2010/2011.

ppa. Michael Bayer
Hoofd Marketing

ppa. Holger Schulz
Hoofd Distributie

EC-TEC
13
16
19

FESTOOL

FESTOOL

FESTOOL
2

AUTO
0
MAN

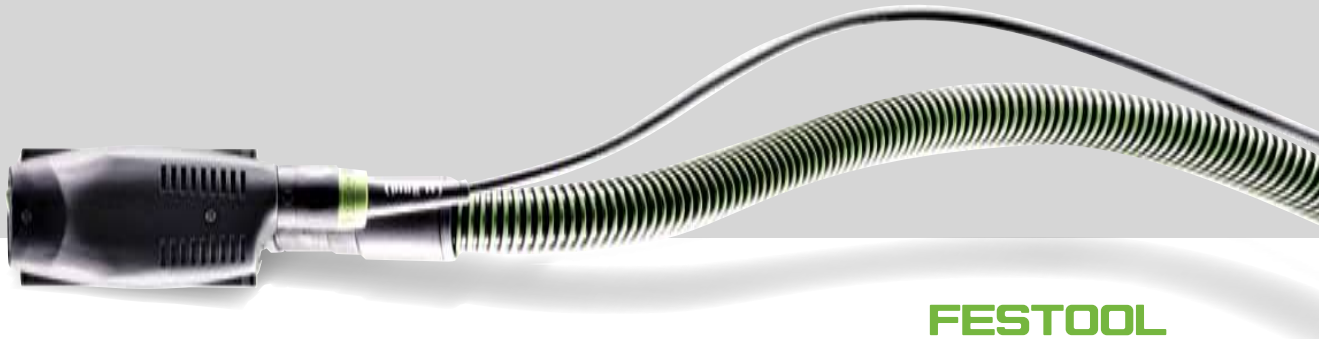

FESTOOL

Beter voor de praktijk. Dichter bij de praktijk.

Festool is geen merk als alle andere. Doorheen onze ruim 80 jaar ervaring in de fabricage van elektrisch gereedschap ontwikkelen wij immers steeds weer oplossingen die aan de hoogste eisen voldoen en éxtra voordelen bieden. Hierbij stond en staat altijd één doel op de voorgrond: uw werk verlichten en uw rendement verhogen.

Voorbeelden van onze innovatieve aanpak zijn: de vlakschuurmachine RUTSCHER, de al legendarische ROTEX of het DOMINO verbindingssysteem, waarbij Festool de ontwikkeling en de concurrentie steeds een stap voor is. Dit hebben wij te danken aan onze medewerkers en onze klanten. Want Festool luistert naar zijn klanten, stelt zijn nieuwe ontwikkelingen in een vroeg stadium bloot aan de praktijktest en staat altijd open voor de ontwikkeling van nieuwe ideeën en verbeteringen. Zo ontstaan op maat gesneden oplossingen voor de vele taken van de vakman, maar ook voor de veeleisende particulier.

Kortom: een zeer hoge kwaliteit tot aan de kleinste schroef, het geavanceerde ergonomische design, voortdurende verbeteringen op elk terrein, permanente nieuwe ontwikkelingen en een daarop afgestemd systeem van toebehoren en verbruiksmateriaal maken de machines van Festool zo uniek. Of het nu gaat om de precisie en betrouwbaarheid van de machines, het bedieningsgemak of de uitgebreide dienstverlening met de 1+2 garantie en Tools for Profit klantenclub; in deze catalogus vindt u méér!

FESTOOL
RO 150 FEQ

FESTOOL

Duurzaam in gebruik. Lichter in de toepassing.

Elektrisch gereedschap dat al meer dan 30 jaar in gebruik is, dát is geen toeval bij Festool. Onze producten staan immers altijd al voor de hoogste kwaliteit. Ze blinken uit in hoge duurzaamheid, robuustheid en geringe slijtage. Het was dan ook niet toevallig dat Festool de eerste fabrikant van elektrisch gereedschap was, die als aanvulling op de wettelijke garantie er nog twee jaar extra bij deed, waardoor de bekende 1+2 garantie ontstond.

Dankzij onze kwaliteitsbelofte beperken wij defecte machines en verhogen zo het rendement van uw dagelijks werk. Minder reparatiekosten, uitvaltijden en nabehandelingen betekenen immers klinkklare munt.

Daarnaast kan u van alle Festool gereedschap een optimale ergonomie verwachten. Onze producten zijn zo vormgegeven dat zij de gebruiker ondersteunen bij zijn dagelijks werk. De vorm van de menselijke hand en de menselijke bewegingspatronen vormen hierbij de directe maatstaf. Op die manier ontwikkelt Festool cirkelzagen, schuurmachines of accuschroefboormachines die zich gemakkelijk laten bedienen en beter in de hand liggen. Want ook dit is een belofte van Festool: wij geven u niet alleen betrouwbaar en robuust materiaal in handen maar ook licht, eenvoudig te bedienen en veilig elektrisch gereedschap.

DOMINO
20
20

FESTOOL

Systematisch innovatieve oplossingen

Festool stelt zich niet tevreden met het vervullen van basisfuncties, bijv. zagen met een zaag of schaven met een schaafmachine. Professionele gebruikers en hun klanten verwachten veel meer. De hogere kwaliteitseisen, nieuwe materialen en de druk op de kosten vragen om speciale oplossingen. Voor Festool is dat niets nieuws.

Alleen wie het werk van zijn klanten kent, kan hiervoor immers ook het beste gereedschap bouwen. Voor een idee marktrijp is, stelt Festool haar klanten vragen, laat hen prototypes uitproberen, test zelf intensief en voert aanpassingen uit. Tenslotte krijgt elke machine volgens het trainingsschema een praktijktest en een duurzaamheidstest. Zo ontstaan oplossingen die de naam Festool verdienen.

Op die manier vormen machines van Festool op zich al uitstekend gereedschap. Duurzaam, betrouwbaar, robuust, veilig en exact als ze zijn, maken ze het mogelijk efficiënt te werken op het hoogste niveau. Hiermee zouden we bij Festool tevreden kunnen zijn. Dat zijn we echter niet, want het nut van elke afzonderlijke machine wordt aangevuld en geoptimaliseerd door ons systeem. Hier past alles samen: van de machine en toebehoren tot de ideale stofafzuiging.

Deze systeemgedachte maakt het mogelijk om soepel en schoon te werken, bijvoorbeeld met het schuurgereedschap. Ook hier heeft de klant alles uit één hand: schuurmateriaal, schuurzool, machine, slang en de mobiele stofzuiger. Tot slot nog een bijkomend voordeel: als systeemaanbieder kunnen de meeste van onze toebehoren op meerdere generaties machines worden gebruikt, of kunnen oudere machines achteraf verder worden uitgerust. Zo passen bijv. de oude en nieuwe geleiderail bij elkaar. Bij Festool heeft nu eenmaal alles een systeem.

Beslist anders: accu-schroefboormachines van Festool.

FESTOOL

Toepassingsoverzicht | **13**

Machine-overzicht | **14**

Accu-schroefboormachine | 16
C 12, T 12+3, T 15+3

Systeemoverzicht en toebehoren | **21**

Bits en boren | **22**

Kan een accuschroefboormachine eigenlijk nog beter worden? Ja, dat kan. Want Festool denkt altijd een stap verder. Daarom zitten de T+3-serie en de C 12 vol met ideeën: EC-TEC motor, CENTROTEC, FastFix, moderne accutechniek en een handzame, lichte constructie. Zo ontstaan er ongewone oplossingen die recht doen aan het vakmanschap en de uitdagingen waar u dagelijks voor staat.

Twee machines, één filosofie: het hoogste bedieningscomfort.

De C 12: comfortabel werken in elke positie.

Net als alle andere Festool producten zijn de accu-schroefboormachines ontwikkeld om uw dagelijkse werk te verlichten. Daarom doorbreekt Festool het conventionele denken met de EC-TEC serie, die door een uniek samenspel van kracht en intelligentie accu-schroefboormachines opnieuw definieert.

Het motorconcept garandeert steeds een plus aan vermogen. De duurzame accupacks en compacte constructie zorgen ervoor dat de beschikbare kracht ook gedurende langere tijd efficiënt kan worden ingezet. En intelligente elektronica vult de mechanica aan en optimaliseert hiermee het gebruik en de inzetbaarheid.

Zo ontstaat het gevoel in elke situatie meer vermogen op te kunnen roepen. Daarnaast maken de FastFix voorzetstukken en het geniale CENTROTEC gereedschap-snelwisselsysteem het mogelijk om met slechts één machine vele uiteenlopende taken uit te voeren: om de hoek schroeven en boren, vlak langs randen werken en snel overschakelen tussen boren, schroeven, verzinken en talrijke andere speciale toepassingen.

De T+3 accu-schroefboormachine: het handige, lichte en krachtige pakket. De juiste machine, ook wanneer het er wel eens hard aan toe gaat.

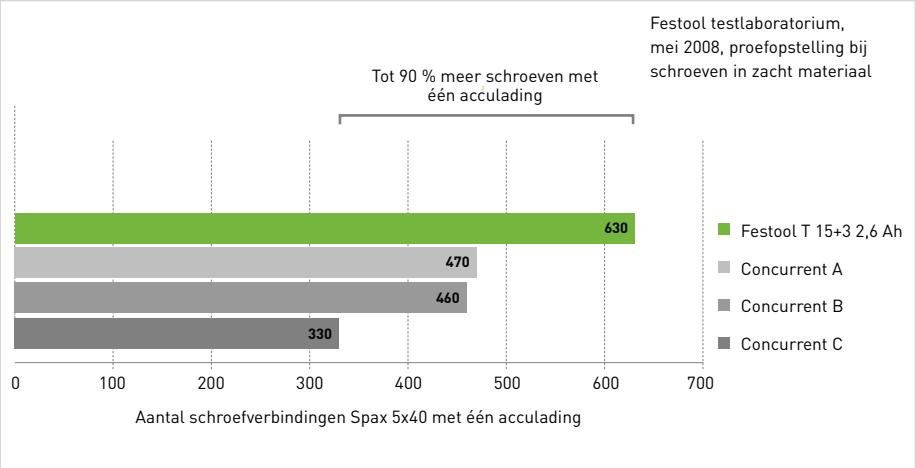

Het intelligent motormanagement van de T+3 zorgt voor het grootste vermogen en bestendigheid van zijn klasse.

FESTOOL Het systeem

Festool denkt niet alleen in machines maar in systemen, zodat de klus sneller, gemakkelijker en beter wordt geklaard.

Het CENTROTEC systeem.

Snel overschakelen tussen boren, verzinken en schroeven – daar staat CENTROTEC voor.

CENTROTEC vanaf pagina 22

Het bits- en boorsysteem.

Of het nu gaat om CENTROTEC gereedschap of Novadrive bits en boren: bij Festool is alles op elkaar afgestemd.

Bits en boren vanaf pagina 22

Toepassingsoverzicht – boren en schroeven

	C 12	T 12+3	T 15+3
Schrijnwerkerij, meubelmakerij, houtbouw			
Keuken- en meubelmontage	●	●	◑
Beslagen monteren, sloten monteren	●	●	◑
Deuvel- en beslagboringen tot 35 mm	●	●	●
Houten terrassen	◑	◑	●
Plinten en profielen aanbrengen	●	●	◑
Vaak bovenhands werken	●	●	◑
Omheiningen, pergola's, carports, afdakken plaatsen	◑	◑	●
Interieurverbouw, droogbouw, standbouw			
Vloer- en plafondprofielen bevestigen	●	●	◑
Houten onderconstructies voor vloer/wand/dak	●	●	●
Montage van gipskartonplaten	● [1]	◑	◑
Gebruik van klokboren	◑	◑	●
Scheidingswanden monteren	●	●	●
Schilders, binnenhuisarchitecten, leggers van vloeren			
Vloerplanken bevestigen	●	●	●
Gordijnrails en vloerplinten monteren	●	●	◑
Verf en lak mengen	●	●	◑
Montage en demontage van beslagen	●	●	◑
Aanbrengen van rolluiken en jaloezieën	●	●	●
Toepassingen in andere branches			
Demontage van auto-onderdelen	●	●	◑
Elektroinstallatie	●	●	◑
Interieurbouw in voertuigen (kampeerwagens, caravans, boten)	●	●	◑
Metaalbouw	●	●	●

[1] Ideaal met de diepteaanslag FastFix DD-DC
Polijsttoepassingen, zie hoofdstuk Polijsten, pagina 235

○ geschikt ◑ zeer geschikt ● zeer goed geschikt

01 02 03 04 05 06 07 08 09 10 11 12 13 14 15 16 17

Het FastFix systeem.

Zo flexibel als meerdere machines: met de FastFix voorzetstukken zijn de T+3 en C 12 voor vele uiteenlopende toepassingen uitgerust.

FastFix voorzetstukken op pagina 21

Het accu-systeem.

Krachtige accu-cellen: Vanaf compacte 2,0 Ah-accu's tot het Lithium-Ion-duurzaamheidspakket met 3 jaar garantie.

Accupacks op pagina 21

Het accu-oplaadsysteem.

Om uitvaltijden te voorkomen maakt het sneloplaadapparaat de accu's weer snel stand-by zonder ze extra te belasten.

Accupacks op pagina 20

Accu-schroefboormachines C 12

Voordelen en sterke punten

- Koolborstelloze EC-TEC motor voor een lange levensduur en hoge efficiëntie
- Hoog schroefvermogen bij gering gewicht
- Overtuigende ergonomie: kort, licht en met een optimaal zwaartepunt
- FastFix aansluiting voor alle FastFix voorzetstukken en het CENTROTEC gereedschap-snelwisselsysteem

Meer op pag. 16

Accu-spanning	12 V
Onbelast toerental 1e/2e vs.	0-450/0-1500 min^{-1}
Boordiameter hout/staal	25/14 mm
Instelling draaimoment 1e/2e versn.	2-7/0,5-2,5 Nm
Max. draaimoment hout/staal	18/30 Nm
Spanbreedte boorhouder	1,5-13 mm
Accucapaciteit C NiMH	2,0 Ah
Gewicht met C NiMH	1,6 kg

Voor uitrusting met andere accu's, zie pagina 16

= met Electronica

Accuschroefboormachine T 12+3

Voordelen en sterke punten

- Koolborstelloze EC-TEC motor met geïntegreerd motormanagement voor een lange levensduur en de beste prestaties
- Overtuigende ergonomie: kort, licht en met een optimaal zwaartepunt
- Volelektronische instelling en uitschakeling van het draaimoment voor exact schroeven
- Omschakelen van schroeven op boren, zonder het ingestelde draaimoment opnieuw in te stellen
- FastFix aansluiting voor alle FastFix voorzetstukken en het CENTROTEC gereedschap-snelwisselsysteem
- De nieuwste lithium-ion accu-technologie voor de grootste bestendigheid
- Hoogste flexibiliteit en efficiëntie: ook accupack's van de bouwseries TDK 12 en C 12 zijn bruikbaar

Meer op pag. 18

Accu-spanning Li-Ion	10,8 V
Accu-spanning NiMH	12 V
Onbelast toerental 1e/2e vs.	0-450/0-1500 min^{-1}
Boordiameter hout/staal	25/14 mm
Instelling draaimoment 1e/2e versn.	0,5-8/0,5-6 Nm
Max. draaimoment hout/staal	22/30 Nm
Spanbreedte boorhouder	1,5-13 mm
Accucapaciteit Li-Ion	2,6 Ah
Gewicht met Li-Ion	1,4 kg

Voor uitrusting met andere accu's, zie pagina 18

= met Electronica

Accuschroefboormachine T 15+3

Voordelen en sterke punten

- Koolborstelloze EC-TEC motor met geïntegreerd motormanagement voor een lange levensduur en de beste prestaties
- Overtuigende ergonomie: kort, licht en met een optimaal zwaartepunt
- Volelektronische instelling en uitschakeling van het draaimoment voor exact schroeven
- Omschakelen van schroeven op boren, zonder het ingestelde draaimoment opnieuw in te stellen
- FastFix aansluiting voor alle FastFix voorzetstukken en het CENTROTEC gereedschap-snelwisselsysteem
- De nieuwste lithium-ion accu-technologie voor de grootste bestendigheid
- Grootste flexibiliteit en efficiëntie: ook accupack's van de bouwseries C 12, TDK 12, TDK 15,6 zijn bruikbaar

Meer op pag. 18

Accu-spanning Li-Ion	14,4 V
Accu-spanning NiMH	15,6 V
Onbelast toerental 1e/2e vs.	0-450/0-1500 min^{-1}
Boordiameter hout/staal	35/16 mm
Instelling draaimoment 1e/2e versn.	0,5-8/0,5-6 Nm
Max. draaimoment hout/staal	27/40 Nm
Spanbreedte boorhouder	1,5-13 mm
Accucapaciteit Li-Ion	2,6 Ah
Gewicht met Li-Ion	1,5 kg

Voor uitrusting met andere accu's, zie pagina 18

= met Electronica

EC-TEC
13
16
19

Lichter, duurzamer, gaat langer mee.

Handig, robuust, krachtig en uitgerust met vele goede ideeën, dat is de C 12. In zijn ongewone opbouw zit meer dan je zou vermoeden. Behalve de vertrouwde EC-TEC motortechniek zijn er ook veel kleine details die uw werk in hoge mate verlichten.

CENTROTEC gereedschaphouder.
50 % kleiner en 80 % lichter dan een standaard-boorhouder, maar 10 keer nauwkeuriger draaiend dan een bithouder. De CENTROTEC gereedschapshouder is dé sleutel tot het CENTROTEC gereedschapssysteem en bovendien een essentiële bouwsteen in het FastFix systeem.

Kort maar krachtig.
De uitschakeling van het draaimoment is direct geïntegreerd in de gepatenteerde compactaandrijving. Dit scheelt ruimte en zorgt voor een maximale krachtoverdracht.

Gevoelig werken.
42 draaimomentstanden (2 x 21) maken een optimale instelling van het draaimoment voor grote en kleine schroeven mogelijk.

EC-TEC motor.
EC-TEC staat voor een enorm rendement bij een zeer gering gewicht, een langere levensduur en grote bestendigheid. Daarnaast controleert de elektronische bewaking de temperatuur en spanning, en beschermt het aan de hand van een akoestisch signaal motor en accupack.

Praktische bitopbergbox.
De magneten van de bergingsleufjes houden tot vier bits op hun plaats. Zo zijn ze altijd binnen handbereik.

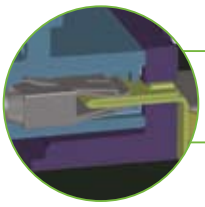

Optimale bestendigheid.
Zelfreinigende veercontacten zorgen voor beter contact, een hoge betrouwbaarheid en een lange levensduur van het accupack. De grote schroef-capaciteit kan 240 schroeven (C NiCd) tot 560 schroeven (S NiMH) per acculading aan.[1]

Snel herladen.
De nieuwe techniek van het LC 45 oplaadap-paraat zorgt voor een gecontroleerde, snelle en zuinige herlading en staat daardoor garant voor een lange levensduur van het accupack.

Ergonomisch doordacht.
De slanke handgreep met Softgrip ligt tijdens het werk in elke positie perfect in de hand. De handige vorm, het geringe gewicht en het optimale zwaartepunt verlichten het werk en sparen de arm en de pols.

[1] Bron: Festool testwerkplaats 12/2004, Spax 5 x 40 mm in grenenhout.

Accu-schroefboormachines C 12 – De varianten

E = met/zonder elektronica S = met/zonder SYSTAINER

Model	E	S	Leveringsomvang	Bestelnr.
C 12 CE-MH45-Set	●	●	oplaadapparaat LC 45, CENTROTEC gereedschapshouder, houtspiraalboor D4 CENTROTEC, bithouder CENTROTEC, FastFix boorhouder 13 mm, bit PZ 2, hoekaanzetstuk FastFix, excenteraanzetstuk FastFix, 2de accu-pack 3,0 Ah S NiMH, in SYSTAINER SYS 1	**564167**
C 12 CE-MH-C45 Set	●	●	oplaadapparaat LC 45, CENTROTEC gereedschapshouder, houtspiraalboor D4 CENTROTEC, bithouder CENTROTEC, FastFix boorhouder 13 mm, bit PZ 2, hoekaanzetstuk FastFix, excenteraanzetstuk FastFix, 2de accupack 2,0 Ah C NiMH , in SYSTAINER SYS 1	**564242**
C 12 CE-MH45-Plus	●	●	oplaadapparaat LC 45, CENTROTEC gereedschapshouder, houtspiraalboor D4 CENTROTEC, bithouder CENTROTEC, FastFix boorhouder 13 mm, bit PZ 2, 2de accu-pack 3,0 Ah S NiMH, in SYSTAINER SYS 1	**564165**
C 12 CE-MH-C45 Plus	●	●	oplaadapparaat LC 45, CENTROTEC gereedschapshouder, houtspiraalboor D4 CENTROTEC, bithouder CENTROTEC, FastFix boorhouder 13 mm, bit PZ 2, 2de accupack 2,0 Ah C NiMH , in SYSTAINER SYS 1	**564238**
C 12 DUO NiMH 3,0 Plus	●	●	oplaadapparaat LC 45, CENTROTEC gereedschapshouder, houtspiraalboor D4 CENTROTEC, bithouder CENTROTEC, FastFix boorhouder 13 mm, schroefkop met diepteinstelling DD-DC, bit PH 2, bit PZ 2, 2de accu-pack 3,0 Ah S NiMH, in SYSTAINER SYS 1	**564188**

Technische gegevens zie pagina 14 Toebehoren zie pag. 21

C 12 – handzaamheid, kracht en bestendigheid.

Kracht en bescheidenheid

Dankzij de EC-TEC motor van de C 12 met zijn hoog rendement draait u met het compact-accupack (C NiCd) tot 240 schroeven in vurenhout. Een gangbare accu-schroefboormachine heeft daar een aanzienlijk zwaarder accupack voor nodig.

Zo veelzijdig als uw werk.

Met de C 12 voert u gemakkelijk en snel de meest uiteenlopende toepassingen uit: bijvoorbeeld bij de vensterbouw, de buitenmontage, de standenbouw, de elektromontage, de interieurbouw voor voertuigen en vele andere terreinen.

Arbeidscomfort in bijna elke situatie.

Door zijn ergonomische beugelvorm ligt de C 12 bijzonder goed in de hand. Hij heeft in elke positie een uitgebalanceerd zwaartepunt. Hiermee wordt kracht bespaard tijdens de werkzaamheden – of deze nu uitgevoerd worden aan de vloer, aan de wand of aan het plafond.

Gedoseerde kracht.

Door de fijne afstemming van de EC-TEC motor en de gepatenteerde compacte aandrijving kunnen zowel grote als kleine schroeven probleemloos verwerkt worden. Zonder doordraaien of beschadigen van de schroefkop.

De ideale oplossing in enge ruimten.

In netelige situaties werkt u met de C 12 zonder grote inspanning: ook wanneer u weinig ruimte heeft, wanneer er „om een hoekje" of vlakbij randen gewerkt wordt. Want u profiteert van de uiterst compacte constructie en de FastFix systeemvoorzetstukken.

Schroefmachine met dubbel voordeel.

De C 12 DUO is een accu-schroefboormachine en droogbouwschroefmachine in één. De diepteaanslag garandeert hier een exacte en gelijkmatige schroefdiepte – de optimale oplossing bij het plaatsen van droogbouwwanden en bij houten terrassen.

Kracht ontmoet intelligentie.

12 Volt, 15 Volt, 18 Volt – het wordt hoog tijd om het conventionele denken te doorbreken. De nieuwe T+3 accuschroefboormachines van Festool bewegen zich niet meer in één bepaalde Volt-klasse, maar definiëren door hun samenspel van kracht en intelligentie een geheel nieuwe wereld. Voor iedere situatie- bij het schroeven of boren, bij kleine of grote diameters, bij zacht hout, hardhout of metaal – leveren de T+3 accuschroefboormachines het gepaste vermogen.

CENTROTEC gereedschaphouder.
50 % kleiner en 80 % lichter dan een standaard-boorhouder, maar 10 keer nauwkeuriger draaiend dan een bithouder. De CENTROTEC gereedschaps-houder is dé sleutel tot het CENTROTEC gereed-schapssysteem en bovendien een essentiële bouwsteen in het FastFix systeem.

Een schakelaar die tijd bespaart.
Het ingestelde draaimoment voor het schroeven blijft behouden, zelfs wanneer tussendoor met maximaal draaimoment geboord wordt.

Precieze resultaten.
De slijtvaste EC-TEC motor houdt het toerental constant en levert precies de kracht die gewenst wordt en vooraf via een van de 25 beschikbare stappen ingesteld werd.

Laden met systeem.
Het sneloplaadapparaat TRC 3 laadt evenzeer de Li-ion accu's als de reeds in de TDK en C 12 gebruikte NiCd- en NiMH accupacks.

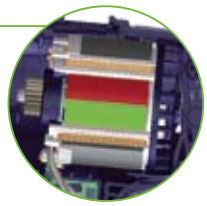

EC-TEC motor.
Festool heeft de superieure EC-TEC motortechnologie verder verbeterd en met een intelligent motormanagement gecombi-neerd. Dit garandeert maximale kracht en levensduur.

Ergonomisch doordacht.
De lichte, compacte constructie, de slanke hand-greep met softgrip en het perfect uitgebalanceerd zwaartepunt zorgen ervoor dat uw werk optimaal en ergonomisch kan plaatsvinden.

Lithium-Ion accupacks.
Deze zijn bijzonder licht en krachtig, ontladen zich niet vanzelf en kunnen in iedere laadtoestand zonder memory-effect worden opgeladen.

Elektronisch motormanagement.
Microprocessoren bewaken en sturen de tempera-tuur, spanning en stroomopname van zowel de motor, de elektronica als de accu en garanderen hiermee een zeer lange levensduur.

Accuschroefboormachine T 12+3/15+3 – De varianten

E = met/zonder elektronica S = met/zonder SYSTAINER

Model	E	S	Leveringsomvang	Bestelnr.
T 12+3 Li 2,6 Set	●	●	oplaadapparaat TRC 3, CENTROTEC gereedschapshouder, houtspiraalboor D4 CENTROTEC, bithouder CENTROTEC, FastFix boorhouder 13 mm, bit PZ 2, hoekaanzetstuk FastFix, excenteraanzetstuk FastFix, 2e accupack S Li-Ion 2,6 Ah, in SYSTAINER SYS 1	**564231**
T 12+3 Li 2,6 Plus	●	●	oplaadapparaat TRC 3, CENTROTEC gereedschapshouder, houtspiraalboor D4 CENTROTEC, bithouder CENTROTEC, FastFix boorhouder 13 mm, bit PZ 2, 2e accupack S Li-Ion 2,6 Ah, in SYSTAINER SYS 1	**564214**
T 12+3 MH 2,0 Set	●	●	oplaadapparaat TRC 3, CENTROTEC gereedschapshouder, houtspiraalboor D4 CENTROTEC, bithouder CENTROTEC, FastFix boorhouder 13 mm, bit PZ 2, hoekaanzetstuk FastFix, excenteraanzetstuk FastFix, 2de accupack 2,0 Ah C NiMH , in SYSTAINER SYS 1	**564229**
T 12+3 MH 2,0 Plus	●	●	oplaadapparaat TRC 3, CENTROTEC gereedschapshouder, houtspiraalboor D4 CENTROTEC, bithouder CENTROTEC, FastFix boorhouder 13 mm, bit PZ 2, 2de accupack 2,0 Ah C NiMH , in SYSTAINER SYS 1	**564206**
T 15+3 Li 2,6 Set	●	●	oplaadapparaat TRC 3, CENTROTEC gereedschapshouder, houtspiraalboor D4 CENTROTEC, bithouder CENTROTEC, FastFix boorhouder 13 mm, bit PZ 2, hoekaanzetstuk FastFix, excenteraanzetstuk FastFix, 2e accupack S Li-Ion 2,6 Ah, in SYSTAINER	**564235**
T 15+3 Li 2,6 Plus	●	●	oplaadapparaat TRC 3, CENTROTEC gereedschapshouder, houtspiraalboor D4 CENTROTEC, bithouder CENTROTEC, FastFix boorhouder 13 mm, bit PZ 2, 2e accupack S Li-Ion 2,6 Ah, in SYSTAINER SYS 1	**564225**
T 15+3 MH 3,0 Plus	●	●	oplaadapparaat TRC 3, CENTROTEC gereedschapshouder, houtspiraalboor D4 CENTROTEC, bithouder CENTROTEC, FastFix boorhouder 13 mm, bit PZ 2, 2de accu-pack 3,0 Ah S NiMH, in SYSTAINER SYS 1	**564221**

Technische gegevens zie pagina 14 Toebehoren zie pag. 21

T+3: een klasse apart.

Werken zonder vermoeidheid.

Gering gewicht ondanks enorm vermogen – hiermee heeft u bij het bovenhoofds werken duidelijk minder kracht nodig en zelfs bij deze inspannende activiteit breekt het zweet u niet uit.

Flexibele keuken- en meubelmontage.

Met de T 12+3 werkt u snel en flexibel. Bij de montage van hoogwaardige meubels en keukeninrichtingen komt de precieze en gevoelige volelektronische draaimomentcontrole bijzonder goed van pas.

Tot aan de rand.

Ook het schroeven nabij randen beheerst u vlot. Met de FastFix-excenteradapter komt u op plaatsen die zelfs met de hand moeilijk te bereiken zijn.

Vermogen genoeg voor grote boorgaten.

Om het even hoe groot de uitdaging is. Met de T 15+3 heeft u een echt krachtpakket in de hand. Met zijn hoog toerental en onveranderlijk hoge doortrekkracht komt hij ook gemakkelijk tot grote boordiameters.

Betrouwbaar bij langdurig gebruik.

Bij robuuste werkzaamheden in de werkplaats toont de T 15+3 wat hij met zijn krachtige EC-TEC motor en zijn Lithium-Ion accu het beste kan: bestendig en zonder onderbreking maximaal vermogen brengen.

Wisseling van gereedschap in seconden.

Boren, verzinken, vastschroeven – met de T+3 accu-schroefboormachine en de snelle wisseling van gereedschap is dit werk kinderspel en gaat het u gemakkelijk af.

Systeemvoordelen bij uitstek.

Aan een oplaadapparaat worden uiteenlopende eisen gesteld: Het lege accupack zo snel mogelijk weer volledig opladen en er gelijktijdig voor zorgen dat de accucellen hierbij niet oververhit of overladen worden. Op deze manier wordt een zo groot mogelijk aantal oplaadcycli veiliggesteld.

Zelfreinigende veercontacten.
Accupack-opname met zelfreinigende veercontacten voor een grote betrouwbaarheid en lange levensduur van het accupack.

Goede ventilatie.
Koelvinnen zorgen voor een optimale afkoeling en voorkomen storingen ten gevolge van het binnendringen van vreemde deeltjes of stof.

Gemakkelijk opgewikkeld.
De ribstructuur maakt het mogelijk de aansluitkabel snel op te wikkelen.

Eenvoudige wandbevestiging.
Opnamesleuf aan de onderkant van het apparaat om het oplaadapparaat aan de wand te bevestigen.

Controle van de laadtoestand.
Indicatieveld met lichtdioden informeert actueel over de laadtoestand, het laadproces of eventuele storingen.

Werken met Festool betekent: gebruik maken van alle voordelen van een gesloten gereedschapssysteem. Dit geldt ook voor het pas ontwikkelde en bijzonder krachtige laadstation TRC 3.
De accupacks worden via een gecontroleerde impulslading opgeladen, waardoor het laadproces steeds weer milliseconden wordt onderbroken. De laadtijd, cellentemperatuur en actuele laadtoestand worden hierbij voortdurend bewaakt en de laadstroom individueel aangepast. Op deze manier worden het grote vermogen en een groot aantal oplaadcycli veiliggesteld. Aangevuld met de bewakingsfuncties van het apparaat tijdens gebruik ontstaat een veiligheidsconcept dat het voor het eerst mogelijk maakt om drie jaar garantie aan te bieden voor alle componenten: accuschroefboormachine, oplaadapparaat en accupack.

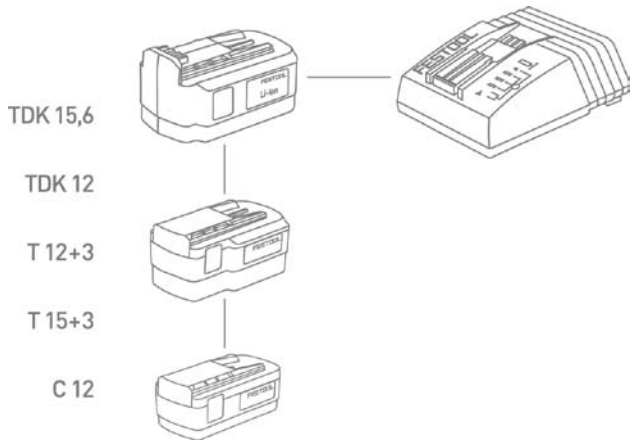

In de nieuwe accu-schroefboormachines van de T+3 serie kunnen ook de accupacks van de series C 12 en TDK met gelijke of lagere spanning worden gebruikt. Het nieuwe oplaadapparaat TRC 3 kan alle accupacks laden. Hiermee wordt een zeer grote mate aan flexibiliteit en doeltreffendheid verkregen.

Oplaadapparaat – De varianten

E = met/zonder elektronica S = met/zonder SYSTAINER

Model	E	S	Leveringsomvang	Bestelnr.
Oplaadapparaat TRC 3	—	—	voor alle Festool accupacks NiCd, NiMH en Li-Ion, in doos	**494676**
Oplaadapparaat LC 45	—	—	voor alle Festool accupacks NiCd en NiMH, in doos	**491820**

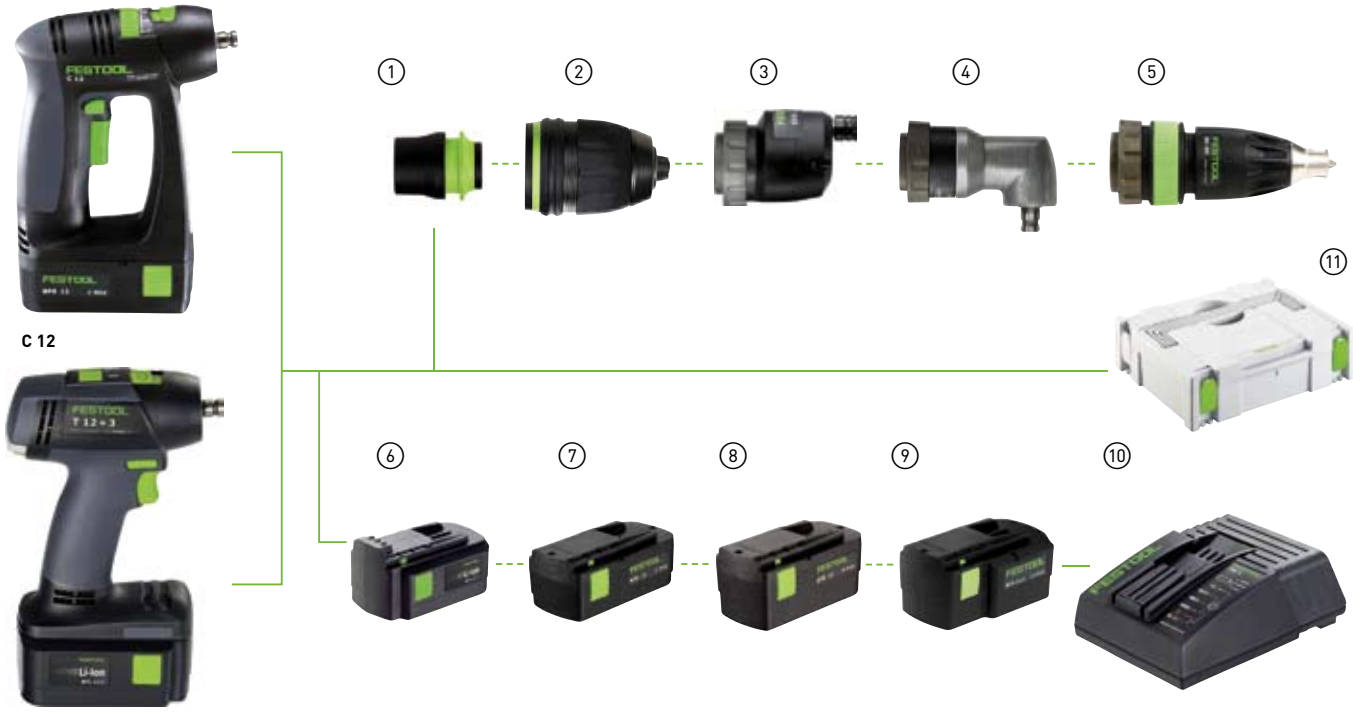

			C 12	T 12+3	T 15+3	TDK 12	TDK 15
NiMH	12 V	2,0 Ah	•	•		•	
		3,0 Ah	•	•		•	
	15,6 V	3,0 Ah			•		•
Li-Ion	10,8 V	2,6 Ah		•			
	14,4 V	2,6 Ah			•		
NiCd	12 V	1,3 Ah	•	•		•	
		2,4 Ah	•	•		•	
	15,6 V	2,4 Ah			•		•

Toebehoren voor de accuschroefboormachines C 12, T 12+3 en T 15+3

	Product	Toelichting	Bestelnr.
1	**CENTROTEC kop WH-CE CENTROTEC**	voor alle Festool accu-schroefboormachines met het FastFix systeem, blister-verpakking	**492135**
2	**Snelspanboorkop BF-FX 10 FastFix**	voor alle Festool accu-schroefboormachines met het FastFix systeem, Spantang diam. 1-10 mm, blister-verpakking	**491350**
	Snelspanboorkop BF-FX 13 FastFix	voor alle Festool accu-schroefboormachines met het FastFix systeem, Spantang diam. 1,5-13 mm, blister-verpakking	**490698**
3	**Excenteraanzetstuk FastFix DD-ES**	voor alle Festool accu-schroefboormachines met het FastFix systeem, blister-verpakking	**490294**
4	**Hoekaanzetstuk FastFix DD-AS**	voor alle Festool accu-schroefboormachines met het FastFix systeem, blister-verpakking	**490293**
5	**Schroefkop met diepteinstelling DD-DC**	voor alle Festool accu-schroefboormachines met het FastFix systeem, blister-verpakking	**493539**
6	**Standaard accu-pack BPS 12 Li 2,6 Ah**	reserve-accu voor accuschroefboormachine T 12+3, Lithium Ion (Li-Ion), Voltage 10,8 V, Capaciteit 2,6 Ah, Gewicht 470 g, blister-verpakking	**494831**
	Standaard accu-pack BPS 15 Li 2,6 Ah	reserve-accu voor T 15+3, Lithium Ion (Li-Ion), Voltage 14,4 V, Capaciteit 2,6 Ah, Gewicht 560 g, blister-verpakking	**494832**
7	**Compact accu-pack BPS 12 C NiCd 1,3 Ah**	reserve- accu voor de accu-schroefboormachine TDK 12, C 12 en C 12 DUO, nikkel-cadmium (NiCd), Voltage 12 V, Capaciteit 1,3 Ah, Gewicht 560 g, blister-verpakking	**493348**
	Compact accu-pack BPS 12 C NiMH 2,0 Ah	reserve- accu voor de accu-schroefboormachine TDK 12, C 12 en C 12 DUO, nikkel-metaal-hydride (NiMH), Voltage 12 V, Capaciteit 2,0 Ah, Gewicht 570 g, blister-verpakking	**491825**
8	**Standaard accu-pack BPS 12 S NiCd 2,4 Ah**	reserve- accu voor de accu-schroefboormachine TDK 12, C 12 en C 12 DUO, nikkel-cadmium (NiCd), Voltage 12 V, Capaciteit 2,4 Ah, Gewicht 760 g, blister-verpakking	**492268**
	Standaard accu-pack BPS 12 S NiMH 3,0 Ah	reserve- accu voor de accu-schroefboormachine TDK 12, C 12 en C 12 DUO, nikkel-metaal-hydride (NiMH), Voltage 12 V, Capaciteit 3,0 Ah, Gewicht 760 g, blister-verpakking	**491821**
9	**Standaard accu-pack BPS 15,6 S NiCd 2,4 Ah**	reserve- accu voor de accu-schroefboormachine TDK 15,6, nikkel-cadmium (NiCd), Voltage 15,6 V, Capaciteit 2,4 Ah, Gewicht 940 g, blister-verpakking	**492269**
	Standaard accu-pack BPS 15,6 S NiMH 3,0 Ah	reserve- accu voor de accu-schroefboormachine TDK 15,6, nikkel-metaal-hydride (NiMH), Voltage 15,6 V, Capaciteit 3,0 Ah, Gewicht 940 g, blister-verpakking	**491823**
10	**Oplaadapparaat TRC 3**	voor alle Festool accupacks NiCd, NiMH en Li-Ion, in doos	**494676**
	Oplaadapparaat LC 45	voor alle Festool accupacks NiCd en NiMH, in doos	**491820**
11	**Lege systainer**	zie het hoofdstuk SYSTAINER, SORTAINER en Systainer-Port vanaf pagina 313	

C 12, T 12+3 en T 15+3

De revolutie met systeem – CENTROTEC van Festool.

Voordeel CENTROTEC: 20-50-100.

De CENTROTEC gereedschaphouder weegt slechts ongeveer 20% van de FastFix snelspanboorhouder en is 50% korter. Door zijn eigenschappen overtuigt hij echter voor 100%.

10x beter gecentreerd.

De CENTROTEC houder draait in vergelijking met een standaardbithouder 10 x beter gecentreerd. Zo krijgt u exact passende boorgaten. Bits en boren worden met dezelfde houder gebruikt.

Eenvoudig wisselen.

De CENTROTEC boorhouder past op alle Festool accuschroefboormachines met FastFix aansluiting. In een handomdraai wisselt u razendsnel tussen bit en boor en weer terug. CENTROTEC gereedschap past bovendien ook in een standaard boorhouder.

Novadrive en CENTROTEC accu-toebehorenprogramma

	Omschrijving	st.	l/mm	Type	Bestelnr.
	Bit Pozidriv				
	Grootte: PZ 1	3	25	HiQ PZ 1-25 /3	490471
	Grootte: PZ 2	3	25	HiQ PZ 2-25 /3	490472
	Grootte: PZ 3	3	25	HiQ PZ 3-25 /3	490473
	Grootte: PZ 1	10	25	PZ 1-25 /10	490481
	Grootte: PZ 2	10	25	PZ 2-25 /10	490482
	Grootte: PZ 3	10	25	PZ 3-25 /10	490483
	Bit Phillips				
	Grootte: PH 1	3	25	HiQ PH 1-25 /3	490491
	Grootte: PH 2	3	25	HiQ PH 2-25 /3	490492
	Grootte: PH 3	3	25	HiQ PH 3-25 /3	490493
	Grootte: PH 1	10	25	PH 1-25 /10	490501
	Grootte: PH 2	10	25	PH 2-25 /10	490502
	Grootte: PH 3	10	25	PH 3-25 /10	490503
	Bit sleuf				
	Grootte: SZ 0,6x4,5	10	25	SZ 0,6x4,5-25/10	493309
	Grootte: SZ 0,8x5,5	10	25	SZ 0,8x5,5-25/10	493310
	Grootte: SZ 1,2x6,5	10	25	SZ 1,2x6,5-25/10	493311
	Bit Torx				
	Grootte: TX 10	3	25	HiQ TX 10-25 /3	490494
	Grootte: TX 15	3	25	HiQ TX 15-25 /3	490495
	Grootte: TX 20	3	25	HiQ TX 20-25 /3	490496
	Grootte: TX 25	3	25	HiQ TX 25-25 /3	490497
	Grootte: TX 30	3	25	HiQ TX 30-25 /3	490498
	Grootte: TX 40	3	25	HiQ TX 40-25 /3	490499
	Grootte: TX 10	10	25	TX 10-25 /10	490504
	Grootte: TX 15	10	25	TX 15-25 /10	490505
	Grootte: TX 20	10	25	TX 20-25 /10	490506
	Grootte: TX 25	10	25	TX 25-25 /10	490507
	Grootte: TX 30	10	25	TX 30-25 /10	490508
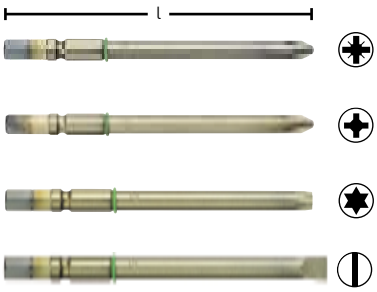	**CENTROTEC bits**				
	Grootte: PZ 1	2	100	HiQ PZ 1-100 CE/2	492527
	Grootte: PZ 2	2	100	HiQ PZ 2-100 CE/2	492528
	Grootte: PZ 3	2	100	HiQ PZ 3-100 CE/2	492529
	Grootte: PH 1	2	100	HiQ PH 1-100 CE/2	492530
	Grootte: PH 2	2	100	HiQ PH 2-100 CE/2	492531
	Grootte: PH 3	2	100	HiQ PH 3-100 CE/2	492532
	Grootte: TX 15	2	100	HiQ TX 15-100 CE/2	492533
	Grootte: TX 20	2	100	HiQ TX 20-100 CE/2	492534
	Grootte: TX 25	2	100	HiQ TX 25-100 CE/2	492535
	Grootte: TX 30	2	100	HiQ TX 30-100 CE/2	492536
	Grootte: SZ 0,8x5,5	2	100	HiQ SZ 0,8x5,5-100 CE/2	492537
	Grootte: SZ 1,5-6,5	2	100	HiQ SZ 1,5-6,5-100 CE/2	492538
	Bit-Box, Pozidriv	10-delig		2x PZ 1; 5x PZ 2; 2x PZ 3; CENTROTEC magneet-bithouder BH 60 CE	493260
	Bit-Box, Torx	10-delig		1x TX 10; 2x TX 15; 3x TX 20; 2x TX 25; 1x TX 30; CENTROTEC magneet-bithouder BH 60 CE	493261
	Bit-Box, Mix	10-delig		PH 1, PH 2, PZ 1, PZ 2, PZ 3, TX 15, TX 20, TX 25, SZ 0,8x55; CENTROTEC magneet-bithouder BH 60 CE	493262

HIQ = bits met zirkoon-duplex-laag voor een nog betere grip op de schroefkop en een langere levensduur.

Novadrive en CENTROTEC accu-toebehorenprogramma

	Omschrijving	st.	Ø/mm	Type	Bestelnr.
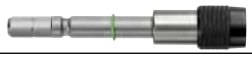	Snelwissel-bithouder	1		BHS 65 CE	492648
	Magneet-bithouder	1		BH 60 CE	492539
	Extra lange magneet-bithouder	1		BV 150 CE	492540
	CENTROTEC HSS spiraalboren, geslepen				
		1	3	HSS D 3/33 CE/M-Set	493421
		1	3,5	HSS D 3,5/39 CE/M-Set	493422
		1	4	HSS D 4/43 CE/M-Set	493423
		1	4,5	HSS D 4,5/47 CE/M-Set	493424
		1	5	HSS D 5/52 CE/M-Set	493425
		1	5,5	HSS D 5,5/57 CE/M-Set	493426
		1	6	HSS D 6/57 CE/M-Set	493427
		1	6,5	HSS D 6,5/63 CE/M-Set	493428
		1	8,0	HSS D 8,0/75 CE/M-Set	495308
		1	10,0	HSS D 10,0/75 CE/M-Set	495309
	Spiraalboor-cassette CENTROTEC HSS spiraalboren, geslepen				
	Complete boor met boorhouder en reserveboor	10-delig	3-10	HSS D 3-10 CE/10	495128
	Reserveboren voor CENTROTEC HSS spiraalboren				
		10	3	HSS D 3/33 M/10x	493437
		10	3,5	HSS D 3,5/39 M/10x	493438
		10	4	HSS D 4/43 M/10x	493439
		10	4,5	HSS D 4,5/47 M/10x	493440
		10	5	HSS D 5/52 M/10x	493441
		10	5,5	HSS D 5,5/57 M/10x	493442
		10	6	HSS D 6/57 M/10x	493443
		10	6,5	HSS D 6,5/63 M/10x	493444
		5	8,0	HSS D 8,0/75 M/5x	495310
		5	10,0	HSS D 10,0/75 M/5x	495311
	Novadrive HSS spiraalboren, geslepen conform DIN 338				
		10	1	HSS D 1/10	492541
		10	1,5	HSS D 1,5/10	492542
		10	2	HSS D 2/10	492543
		10	2,5	HSS D 2,5/10	492544
		10	3	HSS D 3/10	492545
		10	3,5	HSS D 3,5/10	492546
		10	4	HSS D 4/10	492547
		10	4,5	HSS D 4,5/10	492548
		10	5	HSS D 5/10	492549
		10	5,5	HSS D 5,5/10	492550
		10	6	HSS D 6/10	492551
		10	6,5	HSS D 6,5/10	492552
		5	7	HSS D 7/ 5	492553
		5	7,5	HSS D 7,5/ 5	492554
		5	8	HSS D 8/5	492555
		5	8,5	HSS D 8,5/ 5	492556
		5	9	HSS D 9/5	492557
		5	9,5	HSS D 9,5/ 5	492558
		5	10	HSS D 10/5	492559
	Cassette	19-delig	1-10	SBKS-HSS D 1-10	492560

HIQ = bits met zirkoon-duplex-laag voor een nog betere grip op de schroefkop en een langere levensduur.

Novadrive en CENTROTEC accu-toebehorenprogramma

	Omschrijving	st.	Ø/mm	Type	Bestelnr.
	CENTROTEC houtboor met centreerpunt				
		1	3	D 3 CE/W	492512
		1	4	D 4 CE/W	492513
		1	5	D 5 CE/W	492514
		1	6	D 6 CE/W	492515
		1	7	D 7 CE/W	492516
		1	8	D 8 CE/W	492517
		1	10	D 10 CE/W	492518
	Boorcassette	5-delig	3-8	BKS D 3-8 CE/W	493648
	Boorcassette	5-delig	3-8	BKS D 3-8 CE/W – korte uitvoering	495130
	CENTROTEC forstnerboor				
		1	15	CE D 15	496472
		1	20	CE D 20	496473
		1	25	CE D 25	496474
		1	30	CE D 30	496475
		1	35	CE D 35	496476
	Set, 5-delig met centreerboren	1	15-35	CE-Set D 15-35	496390
	CENTROTEC overig gereedschap				
	Dwarsgatverzinkboor	1	2-8	QLS D2- 8 CE	492520
	Dwarsgatverzinkboor	1	5-15	QLS D5-15 CE	492521
	Boor met diepteaanslag	1	5	BTA HW D5 CE	492522
	Reserveboor [1]	1	5	HW D5 F.BTA voor boren met diepteaanslag (zonder afb.)	491794
	Verzinkboor met diepteaanslag	1	3,5	BSTA HS D3,5 CE	492523
	Reserveboor [1]	1	3,5	TIN D3,5 F.BSTA voor verzinkboren met diepteaanslag (zonder afb.)	494445
	Reserveverzinkboor [1]	1	13	HS D13/3,5 f.BSTA voor verzinkboren met diepteaanslag (zonder afb.)	491796
	Verzinkboor met diepteaanslag[1]	1	4,5	BSTA HS D4,5 CE voor verzinkboren met diepteaanslag (zonder afb.)	492524
	Reserveboor [1]	1	4,5	D4,5 F.BSTA D4,5 CE voor verzinkboren met diepteaanslag (zonder afb.)	494446
	Reserveverzinkboor [1]	1	13	HS D13/4,5 f. BSTA voor verzinkboren met diepteaanslag (zonder afb.)	494815
	Verzinkboor met diepteaanslag	1	5	BSTA HS D5 CE	496451
	Reserveboor [1]	1	5	EB-BSTA D 5/5x voor verzinkboren met diepteaanslag (zonder afb.)	496452
	Reserveverzinkboor [1]	1	13	HS D13/5 f. 1 BSTA voor verzinkboren met diepteaanslag (zonder afb.)	496453
	Diepteaanslag bus	1		BTA/BSTA 5x	495882
	Centreerboor	1	5	ZB HS D5 EURO CE met dieptebegrenzing voor 5 mm Euro-schroeven	492525
	Reserveboor [1]			D5 voor centreerboren (zonder afb.)	493572
	Haakdraaier	1	18	HD D18 CE	492526
	CENTROTEC adapter			BA-CE voor boormachines	496450

[1] reserveonderdeel

Heel precies.

FESTOOL

Zagen met decoupeerzagen 02

Toepassingsoverzicht | **29**

Machine-overzicht | **30**

Pendeldecoupeerzaag TRION | 32
PS 300, PSB 300

Pendeldecoupeerzaag | 35
PS 200

Systeemoverzicht en toebehoren | **36**

Decoupeerzaagbladen | **37**

Gewoonlijk is „precisie" niet het eerste waar iemand bij decoupeerzagen aan denkt – maar Festool ingenieurs hebben de decoupeerzaag precisie bijgebracht. Scheve snedes, lelijke splinters en intensieve nabehandelingen kunt u gerust vergeten dankzij onze doordachte systeemoplossingen.

Zagen met decoupeerzagen

Duurzame precieze snedes – zonder splinters.

Ook aluminium, roestvrijstalen platen of sandwichmateriaal vormen met het juiste zaagblad geen probleem.

Vele decoupeerzagen hebben één probleem: ze geraken gemakkelijk van het rechte pad af. Om de decoupeerzaag toch nog de precisie te geven die vakmensen verwachten, vond Festool de drievoudige geleiding voor het zaagblad uit.

Het resultaat is een haakse zaagsnede voor bijna alle arbeidsstappen en materialen. Zelfs invallen is mogelijk, wat bij uitsnedes het voorboren van gaten overbodig maakt. En in combinatie met de eenvoudig te monteren gepatenteerde splinterbescherming, zorgt Festool voor splintervrije zaagsnedes. Typisch Festool dus: voor elke machine is er steeds een systeem dat de arbeidskwaliteit verhoogt.

De voordelen in één oogopslag:

- Precieze en haakse snedes door de drievoudige geleiding van het zaagblad
- Schone zijkanten door een eenvoudige maar effectieve splinterbescherming
- Hoge levensduur

Stabiele componenten en een zeer precieze constructie vormen de basis voor een hoge zaagkwaliteit – en een lange levensduur.

Het Festool patent: drievoudige zaagbladgeleiding met het parallel instelbaar geleidebekken van hard metaal voor een uitstekende zaagkwaliteit.

FESTOOL Het systeem

Festool denkt niet alleen in machines maar in systemen, zodat de klus sneller, gemakkelijker en beter wordt geklaard.

Het assortiment zaagbladen.

Voor elke snede het juiste zaagblad. Snel te wisselen met de FastFix zaagbladsnelspanning.

Decoupeerzaagbladen vanaf pagina 37

Het aanslagsysteem.

Met de geleideaanslag en de geleiderail krijgt u kaarsrechte snedes.

Aanslagsysteem op pagina 36

Toepassingsoverzicht – Zagen met decoupeerzagen

Om te voldoen aan uw individuele eisen hebben wij drie decoupeerzagen in ons programma. Kies zelf uw favoriet uit het volgende overzicht:

De toepassingen	**TRION PS 300**	**TRION PSB 300**	**PS 200 E**
Overwegend snedes van meer dan 80 mm zaagdiepte in hout	●	●	○
Uitsnijdingen in o.a. keukenwerkbladen	●	●	●
Snedes in wisselend materiaal met herhaaldelijk wisselen van het zaagblad	●	●	○
Zagen van onderaf	●	○	●
Gebruik in Compact Module Systeem	●	●	●
Rechte snedes met geleideaanslag en geleiderail	●	●	●
Gebruik met afzuigslang plug it	●	●	[1]

[1] Met ombouwset 491144 te gebruiken (zie pagina 311)

○ geschikt ◑ zeer geschikt ● zeer goed geschikt

01 02 03 04 05 06 07 08 09 10 11 12 13 14 15 16 17

Het afzuigsysteem.

Met de mobiele stofzuigers naar een zuiver resultaat – in de werkplaats en op de werf.

Mobiele stofzuigers vanaf pagina 263

Het stationaire systeem.

Met de decoupeerzaagmodule CMS-PS zijn Festool decoupeerzagen ook stationair inzetbaar: Voor mm-precieze resultaten!

Stationaire systemen vanaf pagina 78

Het opbergsysteem.

Systainers, zodat het er altijd orderlijk aan toegaat. Hierin vinden machines en toebehoren hun plaats.

Opbergsystemen vanaf pagina 313

Pendeldecoupeerzaag TRION PS 300

Zwaartepunten voor de toepassingen

- Uitsnijdingen voor spoelbakken en kookplaten
- Inpaswerkzaamheden bij meubels, keukens, interieurbouw
- Cirkelvormen en rondingen zagen
- Inpassen van afdeklijsten
- Pas zagen van werkstukken
- Uitsparingen op balken
- Snedes van onderaf

Voordelen en sterke punten

- Precieze haakse snedes door de gepatenteerde drievoudige zaagbladgeleiding
- Superieure levensduur door hoogwaardige aandrijfcomponenten
- Geen nabehandeling dankzij splinterbescher-ming, voor schone snedes
- Eénhandsbediening zonder vermoeidheid dankzij het gunstig gelegen zwaartepunt
- FastFix snelwisselsysteem
- Hoge zaagcapaciteit (MMC elektronica)

Meer op pag. 32

Opgenomen vermogen	720 W
Opgenomen vermogen	550 W
Aantal slagen	1000-2900 min^{-1}
Aantal slagen	3100 min^{-1}
Pendelslagafstelling in trappen	4
Verstek	0-45 °
Zaagdiepte hout	120 mm
Zaagdiepte NE-metaal	20 mm
Zaagdiepte staal (zacht)	10 mm
Gewicht	2,4 kg

= met MMC Elektronica

Pendeldecoupeerzaag TRION PSB 300

Zwaartepunten voor de toepassingen

- Uitsnijdingen voor spoelbakken en kookplaten
- Inpaswerkzaamheden bij meubels, keukens, interieurbouw
- Cirkelvormen en rondingen zagen
- Inpassen van afdeklijsten
- Pas zagen van werkstukken
- Uitsparingen op balken

Voordelen en sterke punten

- Precieze haakse snedes door de gepatenteerde drievoudige zaagbladgeleiding
- Superieure levensduur door hoogwaardige aandrijfcomponenten
- Geen nabehandeling dankzij splinterbescher-ming, voor schone snedes
- Eénhandsbediening zonder vermoeidheid dankzij het gunstig gelegen zwaartepunt
- FastFix snelwisselsysteem
- Hoge zaagcapaciteit (MMC elektronica)

Meer op pag. 32

Opgenomen vermogen	720 W
Opgenomen vermogen	550 W
Aantal slagen	1000-2900 min^{-1}
Aantal slagen	3100 min^{-1}
Pendelslagafstelling in trappen	4
Verstek	0-45°
Zaagdiepte hout	120 mm
Zaagdiepte NE-metaal	20 mm
Zaagdiepte staal (zacht)	10 mm
Gewicht	2,4 kg

= met MMC Elektronica

Pendeldecoupeerzaag PS 200

Zwaartepunten voor de toepassingen

- Uitsnijdingen voor spoelbakken, kookplaten
- Inpaswerkzaamheden bij meubels, keukens, interieurbouw
- Cirkelvormen en rondingen zagen
- Inpassen van afdeklijsten
- Pas zagen van werkstukken
- Snedes van onderaf

Voordelen en sterke punten

- Precieze haakse snedes door de gepatenteerde drievoudige zaagbladgeleiding
- Hoge zaagcapaciteit, op het materiaal afgestemd, constant aantal slagen door MMC elektronica
- Geen nabehandeling dankzij splinterbescher-ming voor schone sneden
- Optimale bediening met één hand door de slanke, ergonomische vorm
- Stofarme lucht door spanenafzuiging met geïntegreerd afzuigkanaal in de behuizing

Meer op pag. 35

Opgenomen vermogen	500 W
Aantal slagen	1000-2800 min^{-1}
Pendelslagafstelling in trappen	4
Verstek	0-45°
Zaagdiepte hout	85 mm
Zaagdiepte NE-metaal	20 mm
Zaagdiepte staal (zacht)	10 mm
Gewicht	2,2 kg

= met MMC Elektronica

FAST
FIX

TRION: de pendeldecoupeerzagen met de gepatenteerde zaagbladgeleiding.

Festool decoupeerzagen imponeren niet alleen door hun superieure precisie. Ook hun gebruiksgemak en het geheel van hun technische eigenschappen zorgen ervoor dat u dagelijks betere werkresultaten krijgt.

In de hand gevormd.
Door de platte motor en de compacte greep ligt de machine perfect in de hand – en kan hij optimaal geleid worden.

Duurzame componenten.
Stabiele aandrijvings- en lagerelementen garanderen een zeer hoge levensduur.

plug it.
Met één draai de stroomtoevoer van machine wisselen. Bovendien hoeft u bij kabelbreuk het werk niet lang te onderbreken. U vervangt eenvoudigweg de kabel en gaat verder.

Zaagblad-snelwisselsysteem.
Met het FastFix snelspan-systeem worden zaagbladen snel en gereedschapsloos verwisseld.

Afzuigaansluiting.
De standaardaansluiting voor de afzuiging van spaanders- en stof kan gemakkelijk bevestigd en verwijderd worden.

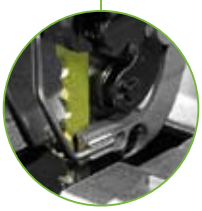

Drievoudige zaagbladgeleiding.
Voor haakse snedes – het zaagblad loopt niet weg, geen tijdrovende nabehandeling.

Geïntegreerde afzuiging.
De in de zaagtafel geïntegreerde afzuigkanalen zorgen voor een efficiënte stofafzuiging direct bij het zaagblad. Dit zorgt voor betere arbeidsvoorwaarden in uw werkomgeving.

Een rustiger loop.
De high performance motor zorgt voor een hoge doortrekkracht en heeft tegelijkertijd een rustige loop en een lange levensduur.

Pendeldecoupeerzaag TRION PS 300 en PSB 300 – De varianten

E = met/zonder elektronica S = met/zonder SYSTAINER

Model	E	S	Leveringsomvang	Bestelnr.
PS 300 EQ-Plus	●	●	2 zaagbladen, 1 splinterbeveiliging, in SYSTAINER SYS 1	**561100**
PS 300 Q-Plus	–	●	2 zaagbladen, 1 splinterbeveiliging, in SYSTAINER SYS 1	**561125**
PSB 300 EQ-Plus	●	●	2 zaagbladen, 1 splinterbeveiliging, in SYSTAINER SYS 1	**561120**
PSB 300 Q-Plus	–	●	2 zaagbladen, 1 splinterbeveiliging, in SYSTAINER SYS 1	**561129**

Technische gegevens zie pagina 30

Toebehoren zie pag. 36

Daarom kiest u voor een decoupeerzaag van Festool.

Zaagblad-snelwisselsysteem.

Met het gereedschapsloze FastFix zaagblad-snelspan-systeem bespaart u zich tijd – en daarmee geld. De sluiting volgens de MIM-techniek (metaal injection-molding) en de vezelversterkte snelspanhendel zorgen voor betrouwbaarheid op lange termijn.

Gebruik in de standenbouw.

Ook bij de standenbouw is de stofafzuiging tegenwoordig voorgeschreven. Tenslotte vallen zeer vele houtstoffen onder de gezondheidsbedreigende stoffen. Bij de TRION zorgen geïntegreerde afzuigkanalen direct op het zaagblad voor een effectieve bescherming – omdat ze ook het fijne stof opnemen.

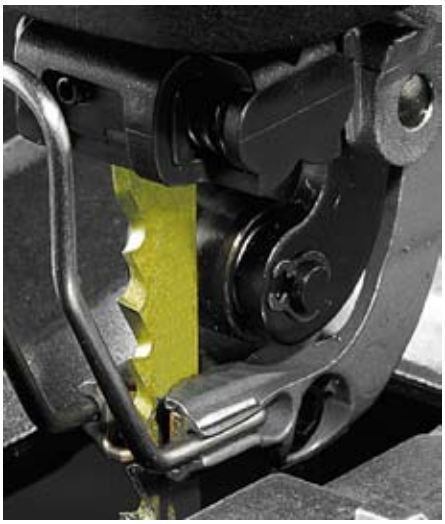

Rechthoekige snedes.

De derde zaagbladgeleiding met parallel verstelbare hardmetalen plaatjes (gepatenteerd) voorkomt dat het blad afwijkt en zorgt voor precieze, haakse zaagsnedes.

Optimaal in gebruik en bediening.

Plat, smal, ergonomisch. De PS 300 met knopgreep wordt gekenmerkt door een optimaal gebruik, bijv. bij de bediening met één hand. De bedieningselementen zijn in elke situatie goed toegankelijk. Het gunstig gelegen zwaartepunt bewijst zich in elke stand.

Splintervrije snedes.

Geen tijdrovende nabewerking dankzij de eenvoudige, maar efficiënte splinterbescherming voor splintervrije snedes. En dit zelfs bij gefineerde oppervlakken. U ziet het: Festool heeft aan alles gedacht.

Werken onder de tafel.

De ergonomische constructie van de TRION decoupeerzaag wordt vooral duidelijk wanneer hij niet zichtbaar is: bij het werken van onderaf. Hierbij zijn met name de bediening en rustige loop van belang.

Daarom kiest u voor een decoupeerzaag van Festool.

Exact ronde cirkelvormen.

Met de cirkelsnijder en het bijbehorende zaagblad zagen pendeldecoupeerzagen van Festool exact ronde uitsnedes – door dik en dun materiaal, op de millimeter precies. En dit voor diameters van 130 tot 720 mm.

Dikke balken? Geen probleem.

Zelfs dikke balken tot 120 mm vormen geen grote uitdaging voor een PS 300 of PSB 300. De krachtige 720-watt motor trekt compromisloos door, de MMC elektronica houdt het toerental in elke situatie constant – bij hout, metaal en andere materialen.

Geïntegreerde afzuiging.

Bij de TRION decoupeerzagen zijn de afzuigkanalen zijwaarts geïntegreerd, direct op het zaagblad. Het voordeel: het stof wordt direct bij de bron opgevangen. Zo worden juist ook de stoffen opgezogen die schadelijk zijn voor de gezondheid – en niet alleen de grove spanen.

Kaarsrechte snedes.

Kaarsrechte snedes met een pendeldecoupeerzaag? Festool maakt het schijnbaar onmogelijke mogelijk: in combinatie met geleideaanslag en geleiderail, een extra dik zaagblad en de drievoudige zaagbladgeleiding.

Voor complexe vormen: stationair.

Ook voor gecompliceerde vormen, die bijv. bij het leggen van houten vloeren voorkomen, hoeft u niet van zaagmachine te verwisselen. In combinatie met het Compact Modulair Systeem en de modulehouder voor de tafeldecoupeerzaag kunt u complexe vormen absoluut exact en splintervrij zagen.

Die houdt beslist langer stand.

Een TRION PS 300 of PSB 300 houdt langer stand dan de gangbare decoupeerzagen. Een paar redenen: buigzame hijsstangen van gesmeed staal, dubbel lasergelaste verbinding voor een snelspan-sluiting, lager met bronslegering. Een rendabele aanschaffing.

Was goed, is goed en blijft goed.

Met precies 2,2 kg is de PS 200 E een beproefde klassieker onder de pendeldecoupeerzagen. Handzaamheid, precisie en robuustheid zijn de sterke punten van deze gewaardeerde machine.

Slanke behuizing.
Door de compacte constructie ligt de machine perfect in de hand – om te werken zonder vermoeidheid.

Op het materiaal afgestemd werken.
MMC elektronica met traploze instelling van het aantal slagen en een gelijkblijvende zaagsnelheid ook onder belasting.

Precisie in het detail.
De rechthoekige hijsstang zorgt in combinatie met de drievoudige bladgeleiding voor de hoogste precisie bij het zagen door dik en dun.

Geïntegreerd afzuigkanaal.
Maximale bewegingsvrijheid bij de bediening van de machine door het in de behuizing geïntegreerde afzuigkanaal.

Drievoudige zaagbladgeleiding.
Het zaagblad wordt door instelbare hardmetalen plaatjes exact geleid. Voor de hoogste zaagkwaliteit.

Efficiënte stofafzuiging.
Zorgt voor een efficiënte afzuiging van stof en spanen en hiermee voor zuivere werkomstandigheden.

Pendelslaginstelling.
Vier standen maken de optimale aanpassing van de pendelbeweging aan de betreffende arbeidssituatie mogelijk.

Wie een robuuste, ongecompliceerde machine zoekt, maakt een goede keuze met de PS 200 E en hoeft daarbij geen enkel compromis te sluiten: MMC elektronica, splinterbescherming en vele toebehoren staan ook bij deze klassieker tot uw beschikking.

De viervoudige pendelslaginstelling maakt het mogelijk om op het materiaal afgestemd te werken.

De rechthoekige hijsstang en drievoudige zaagbladgeleiding zorgen voor exacte snedes.

Splinterarme snedes met de inzetbare splinterbescherming.

Handig, kort, robuust: een klassieker in de beste betekenis.

Pendeldecoupeerzaag PS 200 — **E = met/zonder elektronica S = met/zonder SYSTAINER**

Model	E	S	Leveringsomvang	Bestelnr.
PS 200 E-Plus	●	●	1 zaagblad, 1 splinterbeveiliging, bedieningsgereedschap, in SYSTAINER SYS 1	**561101**

Technische gegevens zie pagina 30

Toebehoren zie pag. 36

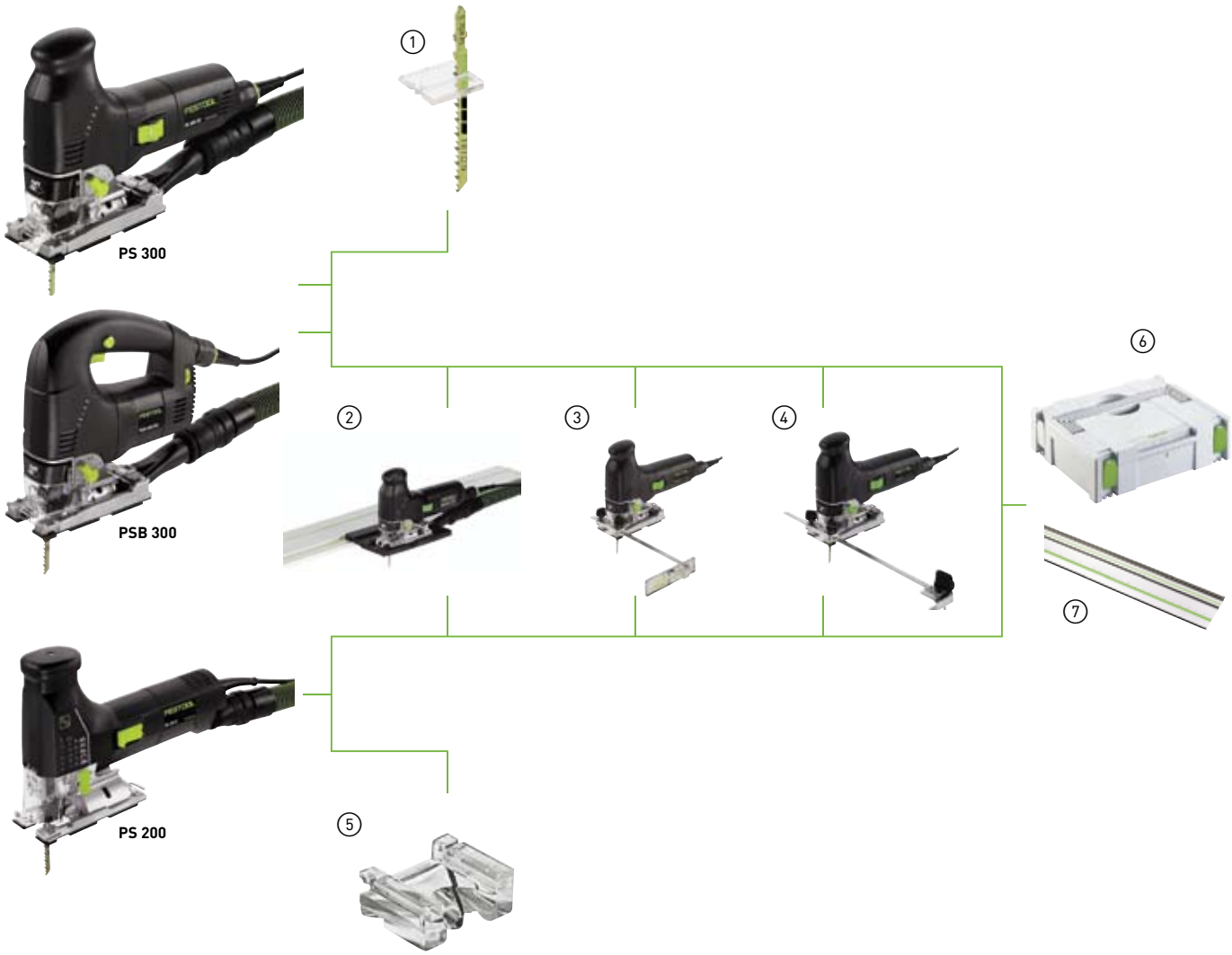

Toebehoren voor de pendeldecoupeerzagen PS 300, PSB 300 en PS 200

	Product	Toelichting	Bestelnr.
1	**Splinterbescherming SP-PS/PSB 300/5**	voor PS 300, PSB 300, voorkomt uitsplintering op zaagsnede, Verpak.inh. 5 st., blister-verpakking	**490120**
	Splinterbescherming SP-PS/PSB 300/20	voor PS 300, PSB 300, voorkomt uitsplintering op zaagsnede, Verpak.inh. 20 st., blister-verpakking	**490121**
2	**Geleideaanslag FS-PS/PSB 300**	voor PS 200, PS 300, PSB 300, voor gebruik van de decoupeerzagen met het geleidesysteem FS en FS/2, blister-verpakking	**490031**
3	**Parallelaanslag PA-PS/PSB 300**	voor PS 300, PSB 300, PS 200, PS2, Max. werkstukbreedte 200 mm, blister-verpakking	**490119**
4	**Cirkelsnijder KS-PS/PSB 300**	voor PS 300, PSB 300, PS 200, PS2, Cirkel-Ø 130 – 720 mm, blister-verpakking	**490118**
5	**Splinterbescherming SP-PS/5**	voor PS 1, PS 2, PS 200 E, voorkomt uitsplintering op zaagsnede, Verpak.inh. 5 st., blister-verpakking	**483372**
	Splinterbescherming SP-PS/20	voor PS 1, PS 2, PS 200 E, voorkomt uitsplintering op zaagsnede, Verpak.inh. 20 st., blister-verpakking	**488662**
6	**SYSTAINER SYS-PS 300**	Systainer-grootte SYS 1	**490169**
	SYSTAINER SYS-PSB 300	Systainer-grootte SYS 1	**490170**
	SYSTAINER SYS-PS 2/PS 200	Systainer-grootte SYS 1	**487183**
7	**Geleiderails**	zie het hoofdstuk geleidesystemen, vanaf pagina 291	

Een omvangrijk assortiment.

Voor ieder doel is er bij Festool het juiste gereedschap – met de passende toebehoren. Want Festool denkt niet alleen in afzonderlijke toepassingen maar in totale oplossingen. Daarom is er een groot assortiment zaagbladen beschikbaar, ook in voordelige grootverpakkingen, voor de meest uiteenlopende toepassingen.

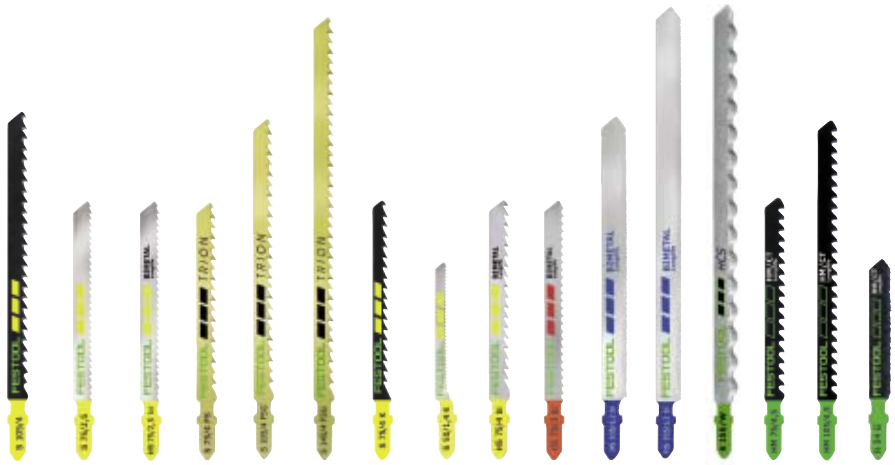

Voor elke snede het juiste zaagblad.

Voor schone zaagsnedes zonder splinters.
In combinatie met de splinterbescherming bekomt u onberispelijke snijranden en oppervlakken.

Voor haakse zaagsnedes.
Zaagbladen voor altijd rechte en correcte snijranden.

Voor een hoge zaagcapaciteit en lange levensduur.
Longlife-zaagbladen van bimetaal.

Door dik en dun.
Ook grote materiaaldiktes tot 130 mm worden dankzij de zaagbladen in de meest verschillende lengtes probleemloos verwerkt.

Voor bochten en kleine stralen.
Met gebogen blad en ook in combinatie met de stationaire eenheid wordt de decoupeerzaag een ware kunstenaar in de bocht.

Voor zwaar gebruik.
HM-bezette zaagbladen houden stand bij extreme belastingen, bijv. bij vezelversterkt materiaal.

Zagen met decoupeerzagen | Decoupeerzaagbladen

Tandverdeling, kenmerken en materiaal

- Afwisselend aangebrachte tanden voor een snelle zaagsnede
- Conisch geslepen bladen voor een schone zaagsnede
- HCS-gereedschap: de standaard-kwaliteit voor alle houtmateriaal
- HS-bimetaal: bestand tegen hoge temperaturen en slijtvast

Kenmerken zaagbladen

- Hard metaal: bestand tegen hoge temperaturen en slijtvast
- Hardgesoldeerde HM-splinters, fijn
- Grof of fijn zaagblad. Vuistregel: minstens 3 tanden op het materiaal
- Golvend blad, tanden gefreesd

	Bijzondere kenmerken	Omschrijving	Lengte bezet met tanden mm	Tandverde-ling mm	Tand-vorm
	Standaardblad voor houtmateriaal.	S 75/4 S 75/4 S 75/4	75 75 75	4 4 4	HCS
	Lang standaardblad voor houtmateriaal.	S 105/4	105	4	HCS
	Fijne, splinterarme zaagsnede.	S 75/2,5 S 75/2,5 S 75/2,5	75 75 75	2,5 2,5 2,5	HCS
	Bimetaal-blad, fijne, splinterarme zaagsnede, lange levensduur.	HS 75/2,5 bi	75	2,5	Bimetal
	Bimetaal-blad met lange levensduur. Omgekeerde vertanding! Zaagrichting naar beneden!	HS 75/2,5 bi R	75	2,5	Bimetal
	Stabiel blad voor splinterarme, haakse zaagsnedes.	S 75/4 FS S 75/4 FS S 75/4 FS	75 75 75	4 4 4	HCS
	Stabiel blad voor haakse zaagsnedes (ook gebogen snedes) en voor gebruik met de geleiderail.	S 75/4 FSG	75	4	HCS
	Stabiel, lang blad voor haakse zaagsnedes (ook gebogen snedes) en voor gebruik met de geleiderail.	S 105/4 FSG S 105/4 FSG	105 105	4 4	HCS
	Stabiel, extra lang blad voor haakse zaagsnedes (ook gebogen snedes) en voor gebruik met de geleiderail.	S 145/4 FSG	145	4	HCS
	Gebogen blad voor kleine radii.	S 75/4 K S 75/4 K	75 75	4 4	HCS
	Bimetaal-blad voor splinterarme zaagsnedes in houtmateriaal en kunststof. Lange levensduur.	HS 75/3 bi FC	75	3	Bimetal
	Gebogen blad voor splinterarme, fijne zaagsnedes.	S 50/1,4 K	50	1,4	HCS
	Bimetaal, lange levensduur.	HS 75/4 bi	75	4	BIMETAL
	Bimetaal-blad voor zaagsnedes in kunststof en compositiemateriaal. Lange levensduur.	HS 75/3 bi	75	3	BIMETAL
	Bimetaal-blad voor dunnen platen, buizen, profielen (1,2 – 2,5 mm).	HS 60/1,2 bi HS 60/1,2 bi HS 60/1,2 bi	60 60 60	1,2 1,2 1,2	BIMETAL
	Bimetaal-blad voor staal en roestvrij staal (1,5 – 3 mm).	HS 60/1,4 bi VA	60	1,4	BIMETAL
	Lang bimetaal-blad voor platen en profielen (1,2 – 2,5 mm).	HS 105/1,2 bi	105	1,2	BIMETAL
	Extra lang bimetaal-blad voor dunne platen (1,2 – 2,5 mm) en sandwich-platen.	HS 155/1,2 bi	155	1,2	BIMETAL
	Bimetaal-blad voor platen en profielen (2,5 – 6,0 mm).	HS 60/2 bi	60	2	BIMETAL
	Bimetaal-blad voor platen tot 6 mm dikte, sandwichplaten, profielen.	HS 105/2 bi	105	2	BIMETAL
	HM bezette tanden, voor abrasief materiaal o.a. Werzalit, Eternit.	HM 75/4,5	75	4,5	HM
	HM bezette tanden, voor abrasief materiaal o.a. Werzalit, Eternit. Lange levensduur.	HM 105/4,5	105	4,5	HM
	HM bestrooid blad, lange levensduur.	R 54 G Riff	54	–	HM
	Messen met golfsnede, voor zacht materiaal, isolatiemateriaal, enz.	S 155/W	155	–	

Materiaaldikte max. mm	Verpak.inh.	Zacht hout + hardhout	Spaanplaten onbewerkt	Spaanplaat geplastificeerd meubelplaat gefineerd	Gelamineerde platen, bijv. Werzalit	Gewapende/vezelversterkte kunststoffen	Zachte kunststoffen	Acryl plexiglas	Composietmateriaal, bijv. Eternit	NE-metaal, non-ferro metaal	Aluminium, plaatstaal en stalen profielen	Sandwichmateriaal/ -platen	Edelstaal	IJzer, staal	Glas, baksteen, keramiek	Schuimrubber, karton, isolatiemateriaal	Bestelnr.
55 55 55	5 25 100	●	●	●													486546 486962 493522
85	5	●	●	●													486547
55 55 55	5 25 100	●		●			●	●									486548 486963 493521
55	5	●		●			●	●									490178
55	5	●		●			●	●									493570
55 55 55	5 20 100	●	●	●													486549 490256 493523
55	5	●	●	●													486551
85 85	5 20	●	●	●													486552 488015
120	5	●	●	●													490179
55 55	5 25	●	●	●													486563 486965
30	5	●		●			●										496395
30	5	●	●	●			●	●									486564
55	5	●	●	●	●												486553
55	5						●	●	●					●			486554
30 30 30	5 25 100									●	●						486556 488016 493520
10	5												●				490181
85	5									●	●	●					486558
130	5											●					490180
30	5									●	●		●	●			486557
85	5									●	●	●					486559
50	1		●		●	●			●						●		486561
80	1		●		●	●			●								486560
30	1					●			●					●	●		486562
130	3															●	493656

Het zagen loopt gesmeerd...

FESTOOL

Zagen met handcirkelzagen 03

Toepassingsoverzicht | **43**

Machine-overzicht | **44**

Inval-cirkelzagen | 46
TS 55, TS 75

Inval-cirkelzaag voor bouwmaterialen | 50
AXT 50

Systeemoverzicht en toebehoren | **51**

Zaagbladen | **52**

Bijna niemand ontwikkelt handcirkelzagen zo zeer op basis van de dagelijkse praktijk als Festool. Daarom hebben wij al meer dan 40 jaar geleden de geleiderail uitgevonden en zijn wij met onze invalcirkelzagen steeds weer grensverleggend. Samen staan deze twee elementen centraal in de kracht die Festool zo uniek maakt: het systeemdenken.

Zagen met handcirkelzagen

De snelle weg naar een schone zaagsnede.

Goed gespannen en uitstekend geleid: de invalcirkelzagen in combinatie met de MFT.

Moderne handcirkelzagen moeten vele wensen vervullen. Ze dienen mobiel en veelzijdig te zijn, maar toch nagenoeg zo precies te werken als stationaire machines. Festool maakt het mogelijk!

De invalcirkelzagen passen exact op de geleiderail. Het resultaat: zowel rechte als splintervrije zaagsnedes dankzij de gepatenteerde splinterbescherming. De invalcirkelzagen TS 55 en TS 75 zijn bovendien een toonbeeld van veelzijdigheid en flexibiliteit. Zo beschikken zij over de FastFix zaagbladwisseling en intelligente MMC elektronica. En waar de afzonderlijke machine al overtuigend is, is het systeem onweerstaanbaar. Of het nu gaat om een geleiderail, een combizwaaihaak, een multifunctionele tafel of een moeiteloze aansluiting op de afzuiging, alles past.

De voordelen in één oogopslag:

- Met de rail exact langs de aftekening zagen
- Splintervrije zaagsnedes
- Hoge levensduur en robuustheid
- FastFix zaagbladwisseling
- Veelzijdig gebruik met geleiderail en multifunctionele tafel

Aan beide kanten splintervrij zagen, dankzij de geleiderail en de op te zetten splinterbescherming.

Handig bij elke snede: met een invalcirkelzaag van Festool en de geleiderail zaagt u veilig en exact – ook bij gecompliceerde geometrische vormen.

FESTOOL Het systeem

Festool denkt niet alleen in machines maar in systemen, zodat de klus sneller, gemakkelijker en beter wordt geklaard.

Het zaagbladsysteem.

Met het optimale zaagblad het beste resultaat. Daarom ontwikkelt en optimaliseert Festool alle bladen zelf.

Cirkelzaagbladen vanaf pagina 52

Het geleidesysteem.

Er is maar één manier om exact en splintervrij te zagen: het geleidesysteem van Festool.

Geleidesystemen vanaf pagina 291

Toepassingsoverzicht – handcirkelzagen

U weet zelf het best waar de zwaartepunten in uw werk liggen. In de tabel staat daarom een voorselectie van typische toepassingen en een beschrijving van de sterke punten van de machines. De details vindt u dan op de volgende pagina's. Zo vindt u zeker de optimale oplossing.

	Invalcirkelzaag		**Invalcirkelzaag voor bouwmaterialen**
Maximale zaagdiepte	**TS 55** 55 mm	**TS 75** 75 mm	**AXT 50 LA** 47 mm
Lichtopeningen voor ramen bij interieurdeuren uitzagen	●	●	
Lichtopeningen voor ramen in buitendeuren uitzagen	◑	●	
Deuren op lengte bijzagen	●	●	
Betimmeringen voor verwarmingselementen en ventilaties zagen	●	◑	
Uitsparingen in keukenwerkbladen zagen	●	◑	
Tussenschotten van bureaus bijzagen	○	●	
Buitendeuren tot 75 mm bijzagen	○	●	
Verandaprofielen tot 75 mm bijzagen	○	◑	
Uitsparingen in houten delen en platen zagen (uitklinken)	◑	◑	
Oude houten vloeren uitzagen	●	●	
Schaduwvoegen zagen	●		
Parketuitzetvoegen zagen	●	◑	
Spaanplaten bijzagen	●	●	
Gefineerde of met kunststof beklede platen bijzagen	●	●	
Gips- en gipsvezelplaten zagen	●	◑	
Plaatstaal, platen en profielen van aluminium bijzagen	◑	◑	
Kunststofplaten en -profielen bijzagen	◑	◑	
Kabelgoten van PVC en aluminium afkorten	○	◑	
Dikke planken afkanten en afkorten	○	●	
Planken in de houtopslagplaats grof bijzagen	○	◑	
Kanthout bijzagen	○	◑	
Kabelgoten uit staal zagen		●	
Cement- en bouwmateriaalplaten zagen			●
Kunstharsplaten zagen			●

○ geschikt ◑ zeer geschikt ● zeer goed geschikt

01 02 03 04 05 06 07 08 09 10 11 12 13 14 15 16 17

Het afzuigsysteem.

Met de mobiele stofzuigers naar een zuiver resultaat – in de werkplaats en op de werf.

Mobiele stofzuigers vanaf pagina 263

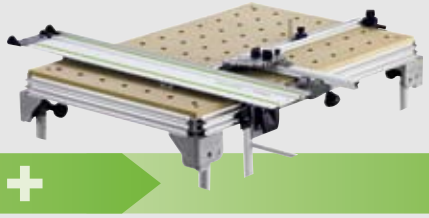

Het werkplaatssysteem.

De multifunctionele tafel MFT – veelzijdig in de werkplaats, ook praktisch op de werf.

Multifunctionele tafel vanaf pagina 86

Het opbergsysteem.

Systainers, zodat het er altijd orderlijk aan toegaat. Hierin vinden machines en toebehoren hun plaats.

Opbergsystemen vanaf pagina 313

Invalcirkelzaag TS 55

Zwaartepunten voor de toepassingen

- Precieze invalzaagsnedes tot een materiaaldikte van 55 mm
- Perfect inkorten van binnendeuren – geleiderail met invalcirkelzaag
- Dilatatie- en schaduwvoegen in parketvloeren maken
- Zagen van plaatmateriaal
- Zagen en bewerken van gipsvezelplaten

Voordelen en sterke punten

- FastFix om eenvoudig en snel te wisselen van zaagblad en op het materiaal afgestemd te werken
- Verend gelaagd spouwmes voor ongehinderde invalzaagsnedes
- Supplementaire splinterbescherming voor een hoogwaardig werkresultaat aan beide zijden
- Snelrem om veilig en comfortabel te werken
- Gereedschapsloze spelingsinstelling op de geleiderail

Meer op pag. 46

Opgenomen vermogen	1200 W
Opgenomen vermogen	1050 W
Leegloop toerental	2000-5200 min^{-1}
Leegloop toerental	6500 min^{-1}
Diameter zaagblad	160 mm
Zaagdiepte bij 45°/90°	0-43/0-55 mm
Aansluiting stofafzuiging Ø	27/36 mm
Gewicht	4,5 kg
Gewicht	4,4 kg

= met MMC Elektronica

Invalcirkelzaag TS 75

Zwaartepunten voor de toepassingen

- Precieze invalzaagsnedes tot een materiaaldikte van 75 mm
- Perfect pas zagen van (buiten)deuren – geleiderail met invalcirkelzaag
- Zagen en bewerken van verandaprofielen
- Kabelgoten zuiver en eenvoudig afkorten
- Tussenschotten van bureaus veilig zagen
- Bewerken van sandwichplaten in de hallenbouw

Voordelen en sterke punten

- FastFix om eenvoudig en snel te wisselen van zaagblad en op het materiaal afgestemd te werken
- Verend gelaagd spouwmes voor ongehinderde invalzaagsnedes
- Supplementaire splinterbescherming voor een hoogwaardig werkresultaat aan beide zijden
- Snelrem om veilig en comfortabel te werken
- Gereedschapsloze spelingsinstelling op de geleiderail

Meer op pag. 48

Opgenomen vermogen	1600 W
Leegloop toerental	1350-3550 min^{-1}
Diameter zaagblad	210 mm
Zaagdiepte bij 45°/90°	0-55/0-75 mm
Aansluiting stofafzuiging Ø	27/36 mm
Gewicht	6,2 kg

= met MMC Elektronica

Invalcirkelzaag voor bouwmaterialen AXT 50 LA

Zwaartepunten voor de toepassingen

- Zagen van harde tot zeer harde bouwmateriaalplaten
- Cementgebonden platen zagen
- Cementgebonden silicaatplaten zagen
- Cementgebonden spaanplaten afkorten
- Vezelcementplaten zagen
- Kunstharsgebonden platen zagen

Voordelen en sterke punten

- Gesloten afzuigkap met afdichtborstel voor zuiver en stofarm werken
- Hoog draaimoment bij een laag toerental voor hard materiaal
- Stofbeveiligde en nauwkeurige rolgeleiding op een speciale geleiderail

Meer op pag. 50

Opgenomen vermogen	750 W
Toerental zaagblad	210 min^{-1}
Diameter zaagblad	170 mm
Zaagdiepte bij 45°/90°	0-30/0-47 mm
Aansluiting stofafzuiging Ø	27/36 mm
Gewicht	6,4 kg

FESTOOL
HW 160
31

De originele.

Met de TS 55 heeft Festool gezorgd voor de maatstaf van invalcirkelzagen. Zijn vele details zorgen samen voor unieke voordelen bij uw dagelijks werk.

Draaibare afzuigaansluiting.
Meer bewegingsvrijheid, minder struikelen. De afzuigslang blijft stevig zitten en kan 360° draaien.

FastFix zaagbladwisseling.
Vervang zaagbladen in slechts enkele handelingen. Dit betekent dat u gemakkelijker het gepaste zaagblad gebruikt voor het betreffende materiaal.

MMC elektronica.
Optimale afstelling van het toerental op het materiaal en constant het gekozen toerental bij elke handeling. Bovendien stopt de snelrem het zaagblad veilig binnen enkele seconden.

Drievoudige motorlagering.
De drievoudige lagering van de motor zorgt voor een rustigere loop en verlengt de levensduur.

Spelingsvrije geleiding.
Stel het geleidebekken gereedschapsloos in op de geleiderail en verkrijg een precieze en spelingsvrije geleiding van de machine.

Verend gelaagd spouwmes.
Wanneer u het nodig heeft, is het er. Wanneer het in de weg zit, verdwijnt het: het verend gelaagde spouwmes blijft bij het invallen in de behuizing.

Aftekenlijn = zaagsnede.
Exact werken ook bij het zagen onder een hoek. Bij de TS 55 blijft de aftekenlijn ook bij de hoekzaagsnede steeds gelijk aan de zaagsnede.

Splinterbescherming aan beide kanten.
Splintervrij zagen aan beide kanten.
De optionele splinter-bescherming en de geleiderail maken het mogelijk.

Invalcirkelzaag TS 55 – De varianten

E = met/zonder elektronica S = met/zonder SYSTAINER

Model	E	S	Leveringsomvang	Bestelnr.
TS 55 EBQ-Plus-FS	●	●	HW fijngetand zaagblad W48, geleiderail FS 1400/2, 1 splinterbeveiliging, bedieningsgereedschap, in SYSTAINER SYS 4	**561166**
TS 55 EBQ-FS	●	–	HW fijngetand zaagblad W48, geleiderail FS 1400/2, bedieningsgereedschap, in doos	**561167**
TS 55 Q-Plus-FS	–	●	HW universeel zaagblad W28, geleiderail FS 1400/2, 1 splinterbeveiliging, bedieningsgereedschap, in SYSTAINER SYS 4	**561168**
TS 55 Q-FS	–	–	HW universeel zaagblad W28, geleiderail FS 1400/2, bedieningsgereedschap, in doos	**561169**
TS 55 EBQ-Plus	●	●	HW fijngetand zaagblad W48, 1 splinterbeveiliging, bedieningsgereedschap, in SYSTAINER SYS 4	**561162**
TS 55 EBQ	●	–	HW fijngetand zaagblad W48, bedieningsgereedschap, in doos	**561163**
TS 55 Q-Plus	–	●	HW universeel zaagblad W28, 1 splinterbeveiliging, bedieningsgereedschap, in SYSTAINER SYS 4	**561164**
TS 55 Q	–	–	HW universeel zaagblad W28, bedieningsgereedschap, in doos	**561165**

Technische gegevens zie pagina 44 Toebehoren zie pag. 51

Het allroundtalent tot 55 mm.

Sneller naar betere resultaten.

Met de FastFix zaagbladwisseling gaat het wisselen van zaagblad u gemakkelijk af. In een handomdraai monteert u het zaagblad en zaagt u altijd precies, economisch en afgestemd op het materiaal. Hierdoor heeft u slechts minimale nabehandelingen nodig en worden ook slijpkosten gereduceerd.

In het systeem wordt alles beter.

De omvangrijke systeemtoebehoren maken uw TS 55 nog beter, nog praktischer, nog sneller. Neem bijvoorbeeld de afdekking. Deze verbetert de toch al zeer goede afzuiging en kan bovendien als aanslag bij het zagen van schaduwvoegen gebruikt worden.

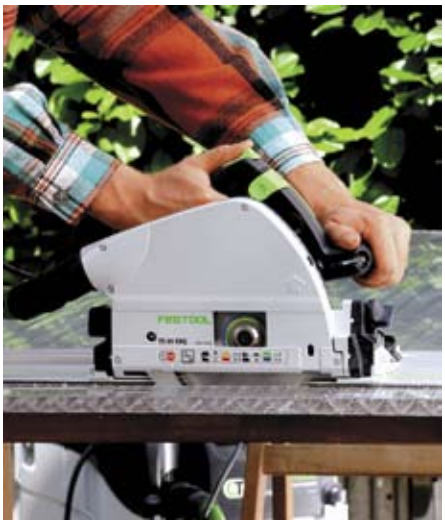

Snelrem en regelelektronica.

De snelrem stopt het zaagblad bij het uitschakelen in enkele seconden. De clevere MMC-regelelektronica maakt de toerentalinstelling mogelijk, houdt deze constant en bewaakt de motor.

De werkplaats voor onderweg.

Hoe vaak moet men tussendoor niet even snel een werkstuk spannen. Maar op de werf kunt u meestal niet beschikken over een werkbank. En juist hier komt de multifunctionele tafel van pas. Samen met de geleiderail en de invalcirkelzaag vormt hij uw ideale werkplaats voor onderweg.

De rail spaart de schaafmachine.

Om al uw zaagsnedes optimaal te laten lukken heeft Festool de geleiderail uitgevonden: aftekenen, geleiderail afstellen – en beginnen maar. U hoeft bij het pas zagen van deuren niet meer omslachtig met een handschaaf te werken. Dit scheelt tijd en geld.

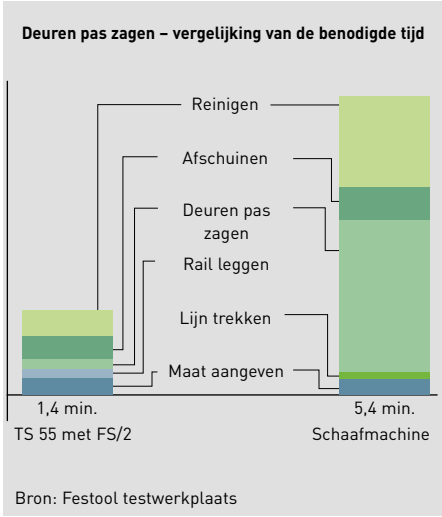

Eenvoudiger en sneller werken.

De combinatie van invalcirkelzaag en geleiderail FS/2 bespaart tijd en geld, bijv. bij het pas zagen van deuren. In vergelijking met het werken met een schaafmachine scheelt dit u 2/3 van de tijd. Nadere details onder www.festool.com/facts.

Tot 75 mm niet te evenaren.

Geen andere invalcirkelzaag dan de TS 75 biedt u extra voordelen bovenop een zaagdiepte van 75 millimeter. Bovendien overtuigt de TS 75 door zijn grote assortiment aan zaagbladen. Hij is dus ideaal geschikt voor gebruik bij de meest uiteenlopende toepassingen.

Terugslagstop.
Om te voorkomen dat er ondanks de kracht van de TS 75 bij het invallen een terugslag optreedt, beschikt hij over een terugslagstop. Altijd bij de hand in een praktische box, waardoor u veilig kunt werken.

FastFix zaagbladwisseling.
Vervang zaagbladen in slechts enkele handelingen. Dit betekent dat u gemakkelijker het gepaste zaagblad gebruikt voor het betreffende materiaal.

MMC elektronica.
Optimale afstelling van het toerental op het materiaal en constant het gekozen toerental bij elke handeling. Bovendien stopt de snelrem het zaagblad veilig binnen enkele seconden.

Slipkoppeling.
Wanneer het zaagblad vastslaat, gaat de slipkoppeling de terugslag van de zaag tegen. Dit biedt extra veiligheid.

Spelingsvrije geleiding.
Stel het geleidebekken gereedschapsloos in op de geleiderail en verkrijg een precieze en spelingsvrije geleiding van de machine.

Verend gelaagd spouwmes.
Wanneer u het nodig heeft, is het er. Wanneer het in de weg zit, verdwijnt het: het verend gelaagde spouwmes blijft bij het invallen in de behuizing.

Aftekenlijn = zaagsnede.
Exact werken ook bij hoekzaagsnedes. Bij de TS 75 blijft de aftekenlijn ook bij de hoekzaagsnede steeds gelijk aan de zaagsnede.

Splinterbescherming aan beide kanten.
Splintervrij zagen aan beide kanten. De optionele splinter-bescherming en de geleiderail maken het mogelijk.

Invalcirkelzaag TS 75 – De varianten

E = met/zonder elektronica S = met/zonder SYSTAINER

Model	E	S	Leveringsomvang	Bestelnr.
TS 75 EBQ-Plus-FS	●	●	HW universeel zaagblad W 36, terugslagstop, geleiderail FS 1400/2, 1 splinterbeveiliging, bedieningsgereedschap, in SYSTAINER SYS 5	**561183**
TS 75 EBQ-FS	●	–	HW universeel zaagblad W 36, terugslagstop, geleiderail FS 1400/2, bedieningsgereedschap, in doos	**561185**
TS 75 EBQ-Plus	●	●	HW universeel zaagblad W 36, terugslagstop, 1 splinterbeveiliging, bedieningsgereedschap, in SYSTAINER SYS 5	**561182**
TS 75 EBQ	●	–	HW universeel zaagblad W 36, terugslagstop, bedieningsgereedschap, in doos	**561184**

Technische gegevens zie pagina 44

Toebehoren zie pag. 51

Niet alleen bijzonder vanwege zijn zaagdiepte.

Meer kan geen ander.

Waar gangbare 65-mm zaagmachines het al lang hebben opgegeven, gaat de TS 75 nog door – en dat in een handige vorm. Samen met de geleiderail maakt de TS 75 het mogelijk om flexibel te werken.

Altijd het juiste zaagblad.

Vaak zaagt men verschillende materialen met één zaagblad. Zo omslachtig is het wisselen. Dat komt de kwaliteit, de zaagsnede en de levensduur van het zaagblad natuurlijk niet ten goede. Maar Festool heeft de oplossing: de FastFix zaagbladwisseling. Zo eenvoudig gaat het.

Precies en eenvoudig.

Wanneer het iets meer mag zijn, zijn de zaagdiepte van 75 mm en het bekende invalprincipe ideaal. Zo kunnen ook dikke werkstukken in één keer gezaagd worden. Hierdoor hoeft het werkstuk niet meer met veel moeite te worden omgedraaid en wordt de nabehandeling geminimaliseerd.

De directe weg.

De directe weg naar een betere arbeidskwaliteit: de geleiderail. Hiermee maakt u altijd een kaarsrechte zaagsnede. De rail is beschikbaar in verschillende lengtes, van 800 mm tot 5000 mm. Meer hierover in het hoofdstuk Geleidesystemen, vanaf pagina 291.

Flexibel door het principe.

Veelzijdig en flexibel in het gebruik. Met een passend zaagblad en het invalprincipe worden inpaswerkzaamheden bij sandwichplaten of kabelkanalen tot 75 mm zo gemakkelijk geklaard.

Krachtig en met grote doortrekkracht.

Het grote vermogen van 1600 watt, de 75 mm zaagdiepte en het invalprincipe maken de TS 75 zo sterk. De hoge doortrekkracht en veilige bediening verlichten zelfs het zwaarste werk.

De professional voor hard materiaal.

Welke bouwmateriaalplaten u ook wilt zagen, de AXT 50 LA is er klaar voor. Van Duripanel, Eterplan en Isocolor tot Suplux en Promatect: deze invalcirkelzaag voor bouwmaterialen zaagt met zijn speciale zaagblad zuiver en veilig.

Zuiver.
De AXT 50 LA kan op de mobiele stofzuigers CTL, CTM of SR aangesloten worden.

Ingekapselde behuizing.
De behuizing van de AXT 50 LA is compleet ingekapseld. De binnenkant is beschermd tegen stof – voor een langere levensduur.

Borstels.
Voor een perfecte afzuiging voorzien de afzuigborstels het werkstuk van een perfecte afdichting.

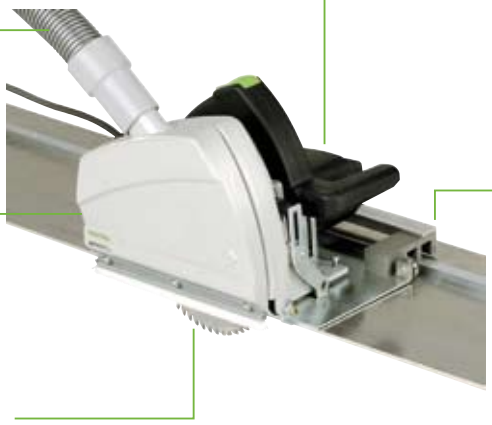

Laag toerental – hoog draaimoment.
Met zijn lage toerental en hoge draaimoment biedt de AXT 50 LA de ideale voorwaarden voor het zagen in zeer hard materiaal.

Veilige geleiding.
De AXT 50 LA beschikt over een speciale geleidetafel met rollen. Hiermee past hij op de geleiderail van de AXT. Het voordeel: het stof op de rail veroorzaakt geen remming.

De AXT 50 LA is bijzonder sterk. Dankzij zijn lage toerental maar hoog draaimoment trekt hij veilig door zelfs de hardste materialen zoals bijv. vezelcementplaten. Om ondanks abrasieve resten toch een exact juist arbeidsresultaat te krijgen, ontwikkelde Festool voor hem bovendien een speciale geleiderail. Hierop glijdt de AXT 50 LA met zijn geleiderollen proper langs de rand. Zo krijgt men zelfs bij de hardste materialen een rechte en zuiver zaagsnede.

Geoptimaliseerde stofafzuiging dankzij de gesloten afzuigkap en afdichtborstel.

De extra voor de AXT 50 LA ontwikkelde geleiderail maakt optimale arbeidsresultaten mogelijk (verkrijgbaar als toebehoren).

Veilige rolgeleiding op de speciale geleiderail. Deze voorkomt inwerking door stof. Zo wordt een lange levensduur gegarandeerd.

Het speciale zaagblad voor de AXT 50 LA: hiermee zaagt u gemakkelijk harde bouwmateriaalplaten en cementvezelplaten.

Invalcirkelzaag voor bouwmaterialen AXT 50 LA en toebehoren — **E = met/zonder elektronica S = met/zonder SYSTAINER**

Model	E	S	Leveringsomvang	Bestelnr.
AXT 50 LA-Plus	–	●	HW speciaal zaagblad, bedieningsgereedschap, in SYSTAINER SYS 4	**561860**
Zaaggeleiding AUP 1750	–	–	speciale geleidingsrail voor de AXT 50 LA, Lengte 1750 mm	**482543**
Zaaggeleiding AUP 3000	–	–	speciale geleidingsrail voor de AXT 50 LA, Lengte 3000 mm	**482544**
Speciaal zaagblad 170x2,0x30 TF56	–	–	voor AXT 50 LA, Ø 170 mm, Zaagbreedte 2,0 mm, Boor-Ø 30 mm, Aantal tanden 56, blister-verpakking	**435450**

Technische gegevens zie pagina 44

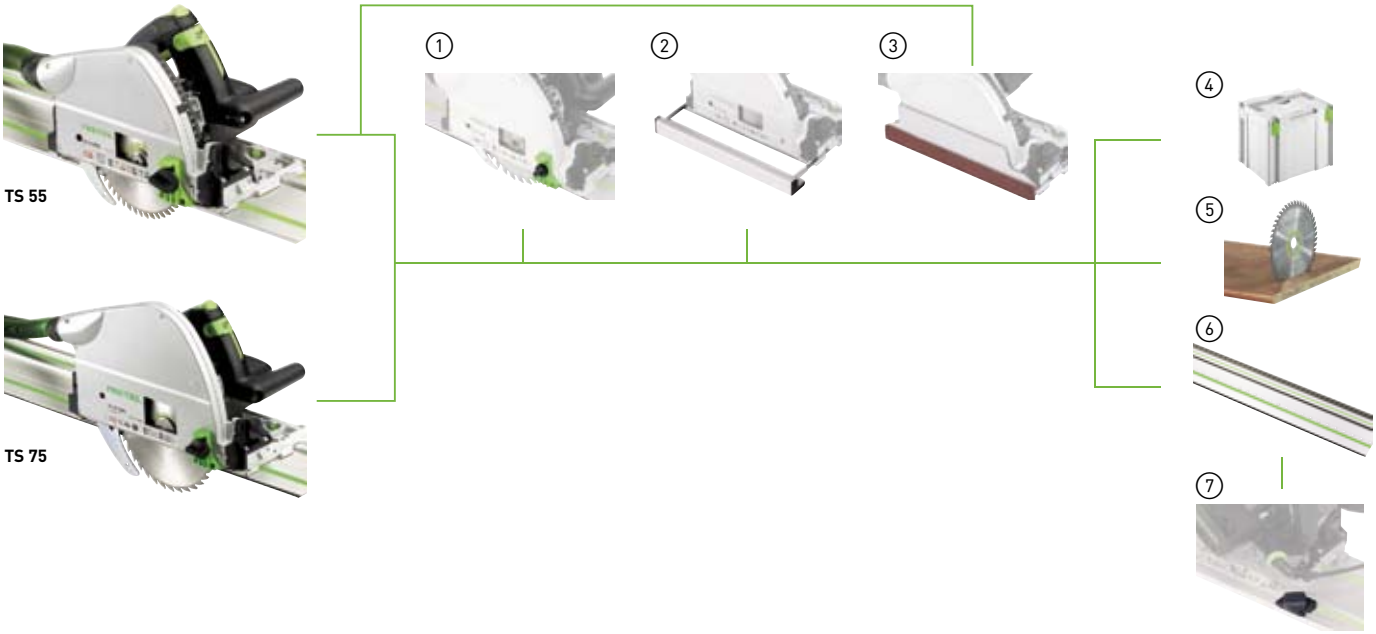

Toebehoren voor invalcirkelzagen TS 55 en TS 75

	Product	Toelichting	Bestelnr.
1	**Splinterbescherming SP-TS 55/5**	voor TS 55 en TS 75, voor splintervrije zaagsneden rechts van het zaagblad, met of zonder geleiderail inzetbaar, Verpak.inh. 5 st., blister-verpakking	**491473**
2	**Parallelaanslag PA-TS 55**	voor TS 55, tweezijdig geleide parallelaanslag, ook als tafelverbreding inzetbaar, Max. werkstukbreedte 100 mm	**491469**
	Parallelaanslag PA-TS 75	voor TS 75, tweezijdig geleide parallelaanslag, ook als tafelverbreding inzetbaar, Max. werkstukbreedte 100 mm	**492243**
3	**Afdekking ABSA-TS 55**	voor TS 55, afdekking voor verbeterde stofafzuiging, ook als schaduwvoegaanslag te gebruiken, breedte schaduwvoegaanslag 17-46 mm	**491750**
4	**SYSTAINER SYS-TS 55**	Systainer-grootte SYS 4	**491903**
	SYSTAINER SYS-TS 75	Systainer-grootte SYS 5	**493362**
5	**Cirkelzaagbladen**	vanaf pagina 52	
6	**Geleiderails**	zie het hoofdstuk geleidesystemen, vanaf pagina 291	
7	**Terugslagstop FS-RSP**	voor TS 55, TS 75, ATF 55, AP 55, AT 65, AP 65, AP 85, dient als voorste en achterste stop op een geleiderail FS/2, ook als terugslagstop inzetbaar, blister-verpakking	**491582**

Voor elke toepassing het optimale blad.

Kleurcodering	Materiaal	Toerentalniveau
		3 – 6
		3 – 5
		1 – 6
	Fe	2 – 4
	Al	3 – 6

Wisseltand-zaagblad (W en PW)
De tanden zijn bij dit blad om en om naar links en rechts afgeschuind en zagen afwisselend.
Het wisseltandzaagblad is het universele blad voor alle houtmateriaal.

Trapeziumvlaktand-zaagblad (TF)
Bij de trapeziumtand zijn de randen van de tanden aan beide kanten afgeschuind.
Bij het neerkomen op het materiaal wisselt hij met de vlakke tand.
Deze tandvorm wordt gebruikt voor het zagen van aluminium, harde kunststoffen en hardgeplastificeerde materialen.

Vlakgetand zaagblad (F)
De randen van de tanden zijn recht en niet afgeschuind. Elke tand snijdt gelijk.
Dit zaagblad wordt gebruikt voor het zagen van staal.

	Kwaliteit	Bestelnr.	Zaagblad Ø[1]	Boorgat-Ø[1]	Zaag-breedte[1]	Spaan-hoek[2]	Tand-vorm	Aantal tanden	Kleurcode
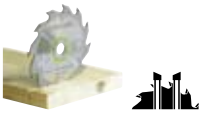	Standaard	486296	190	30	2,8	20	W	16	
	Standaard	493197	210	30	2,6	20	W	18	
	Standaard	437042	240	30	2,8	20	W	22	
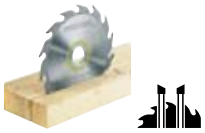	Panther	496301	160	20	2,2	20	PW	12	
	Panther	492049	190	FF[3]	2,6	28	PW	16	
	Panther	486298	190	30	2,8	37	PW	14	
	Panther	493196	210	30	2,6	28	PW	16	
	Panther	496303	225	30	2,6	28	PW	18	
	Panther	438698	240	30	2,8	38	PW	18	
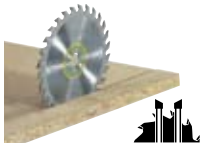	Universeel	496302	160	20	2,2	15	W	28	
	Universeel	492048	190	FF[3]	2,6	10	W	32	
	Universeel	490517	190	30	2,8	15	W	32	
	Universeel	493198	210	30	2,4	15	W	36	
	Universeel	488288	225	30	2,6	20	W	32	
	Universeel	490518	240	30	2,8	15	W	32	
	Universeel	494604	260	30	2,5	-5	W	60	
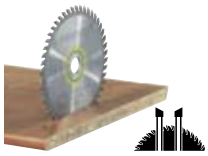	Fijngetand	491952	160	20	2,2	5	W	48	
	Fijngetand	492050	190	FF[3]	2,4	8	W	48	
	Fijngetand	486297	190	30	2,8	8	W	48	
	Fijngetand	493199	210	30	2,4	5	W	52	
	Fijngetand	491050	216	30	2,3	-5	W	48	
	Fijngetand	488289	225	30	2,6	10	W	48	
	Fijngetand	435187	240	30	2,8	10	W	48	
	Fijngetand	494605	260	30	2,5	-5	W	80	
	Aanbevolen toerental								

[1] Gegevens in mm [2] Gegevens in ° [3] FF = FastFix opname

Te bewerken materiaal																						Geschikt voor machine								
Geplastificeerde platen; laminaatpanelen	Gefineerde platen; parket	Kunststoffen zacht; PVC zacht	Kunststoffen hard; PVC hard	Bouwmateriaalplaten hard, abrasief, cementcomposietplaten; Eternit	Massief hout dwarssnede; meubelplaten	Massief hout langssnede	Aluminiumplaten 8–25 mm; aluminiumprofielen	Gips- en gipsvezelplaten; zachte cementplaten	Vertijmd hout; multiplex/gelaagd hout	Acrylglas (plexiglas)	Kunststoffen vezelversterkt	Fenolharsgebonden vezels en weefsels (Resopal, Resitex, Werzalit)	Kabelgoten staal; sandwichplaten; tussenschotten van bureaus	MDF middeldichte vezelplaten	Melamine harsplaten (Trespa,Dytron)	Aluminium-compositieplaten (Alucobond, Dibond)	HDF hardvezelplaten	NE-metaal; koper, messing	Spaanplaten onbewerkt	Steenwolplaten	Afwerkvloerelementen	TS 55, ATF 55, AP 55	TS 75	AT 65, AP 65	AXT 50 LA	AP 85	PRECISIO CS 70	PRECISIO CS 50	SYMMETRIC SYM 70 E	KAPEX KS 120
		●			○	○			○					○			◑		○					x						
		●			○	○			○					○			◑		○				x							
		●			○	○			○					○			◑		○							x				
					○	●																x								
					○	●																						x		
					○	●																		x						
					○	●																	x							
					○	●																					x			
					○	●																								
					○	●																					x			
○	○	◑			◑	◑		●	◑					◑			◑		●	○	◑	x								
○	○	◑			◑	◑		●	◑					◑			◑		●	○	◑							x		
○	○	◑			◑	◑		●	◑					◑			◑		●	○	◑			x						
○	○	◑			◑	◑		●	◑					◑			◑		●	○	◑		x							
○	○	◑			◑	◑		●	◑					◑			◑		●	○	◑						x			
○	○	◑			◑	◑		●	◑					◑			◑		●	○	◑									
○	○	◑			◑			●	◑					◑			◑		●	○	◑									x
●	●	○	◑		●	○			●	◑				●			◑		◑			x								
●	●	○	◑		●	○			●	◑				●			◑		◑									x		
●	●	○	◑		●	○			●	◑				●			◑		◑					x						
●	●	○	◑		●	○			●	◑				●			◑		◑											
●	●	○	◑		●	○			●	◑				●			◑		◑										x	
●	●	○	◑		●	○			●	◑				●			◑		◑								x			
●	●	○	◑		●	○			●	◑				●			◑		◑											
●	●	○	◑		●				●	◑				●			◑		◑											x
6	6	3-6	4-6	1-3	6	6	4-6	1-3	6	4-6	4-6	3-6	2-3	6	4-6	4-6	3-6	3-6	6	3-6	1-3									

○ geschikt ◑ zeer geschikt ● zeer goed geschikt

Voor elke toepassing het optimale blad.

Kleurcodering	Materiaal	Toerentalniveau
		3 – 6
		3 – 5
		1 – 6
	Fe	2 – 4
	Al	3 – 6

Wisseltand-zaagblad (W en PW)
De tanden zijn bij dit blad om en om naar links en rechts afgeschuind en zagen afwisselend.
Het wisseltandzaagblad is het universele blad voor alle houtmateriaal.

Trapeziumvlaktand-zaagblad (TF)
Bij de trapeziumtand zijn de randen van de tanden aan beide kanten afgeschuind.
Bij het neerkomen op het materiaal wisselt hij met de vlakke tand.
Deze tandvorm wordt gebruikt voor het zagen van aluminium, harde kunststoffen en hardgeplastificeerde materialen.

Vlakgetand zaagblad (F)
De randen van de tanden zijn recht en niet afgeschuind. Elke tand snijdt gelijk.
Dit zaagblad wordt gebruikt voor het zagen van staal.

	Kwaliteit	Bestelnr.	Zaagblad Ø[1]	Boorgat-Ø[1]	Zaag-breedte[1]	Spaan-hoek[2]	Tand-vorm	Aantal tanden	Kleurcode
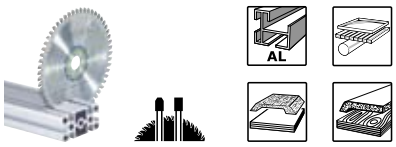	Aluminium/ kunststof	496306	160	20	2,2	-5	TF	52	
	Aluminium/ kunststof	492051	190	FF[3]	2,6	-5	TF	58	
	Aluminium/ kunststof	486299	190	30	2,8	-5	TF	68	
	Aluminium/ kunststof	493201	210	30	2,4	-5	TF	72	
	Aluminium/ kunststof	491051	216	30	2,3	-5	W	60	
	Aluminium/ kunststof	488291	225	30	2,6	-5	TF	68	
	Aluminium/ kunststof	438638	240	30	2,8	-5	TF	80	
	Aluminium/ kunststof	494607	260	30	2,4	-5	TF	68	
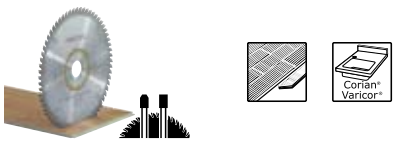	Laminaat/minerale grondstof	496308	160	20	2,2	4	TF	48	
	Laminaat/minerale grondstof	492052	190	FF[3]	2,6	4	TF	54	
	Laminaat/minerale grondstof	489458	190	30	2,6	4	TF	54	
	Laminaat/minerale grondstof	493200	210	30	2,4	4	TF	60	
	Laminaat/minerale grondstof	489459	225	30	2,6	4	TF	64	
	Laminaat/minerale grondstof	494606	260	30	2,5	-5	TF	64	
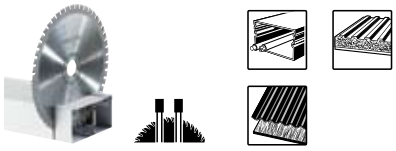	Staal/sandwichplaten	493351	210	30	2,2	1	F	36	
	Staal/sandwichplaten	487271	240	30	2,6	1	F	48	
	Bouwmateriaalplaten	435450	170	30	2,0	8(-4)	TF	56	
	Aanbevolen toerental								

[1] Gegevens in mm [2] Gegevens in ° [3] FF = FastFix opname

Te bewerken materiaal																						Geschikt voor machine								
Geplastificeerde platen; laminaatpanelen	Gefineerde platen; parket	Kunststoffen zacht; PVC zacht	Kunststoffen hard; PVC hard	Bouwmateriaalplaten hard, abrasief, cementcomposietplaten; Eternit	Massief hout dwarssnede; meubelplaten	Massief hout langssnede	Aluminiumplaten 8–25 mm; aluminiumprofielen	Gips- en gipsvezelplaten; zachte cementplaten	Verlijmd hout; multiplex/gelaagd hout	Acrylglas (plexiglas)	Kunststoffen vezelversterkt	Fenolharsgebonden vezels en weefsels (Resopal, Resitex, Werzalit)	Kabelgoten staal; sandwichplaten; tussenschotten van bureaus	MDF middeldichte vezelplaten	Melamine harsplaten (Trespa,Dytron)	Aluminium-compositieplaten (Alucobond, Dibond)	HDF hardvezelplaten	NE-metaal; koper, messing	Spaanplaten onbewerkt	Steenwolplaten	Afwerkvloerelementen	TS 55, ATF 55, AP 55	TS 75	AT 65, AP 65	AXT 50 LA	AP 85	PRECISIO CS 70	PRECISIO CS 50	SYMMETRIC SYM 70 E	KAPEX KS 120
○	○		●				●			●	●	●				●		●			○	x								
○	○		●				●			●	●	●				●		●			○							x		
○	○		●				●			●	●	●				●		●			○			x						
○	○		●				●			●	●	●				●		●			○		x							
○	○		●				●			●	●	●				●		●			○								x	
○	○		●				●			●	●	●				●		●			○						x			
○	○		●				●			●	●	●				●		●			○					x				
○	○		●				●			●	●	●				●		●			○									x
●	○		○						○	○	○	◑		○	◑							x								
●	○		○						○	○	○	◑		○	◑													x		
●	○		○						○	○	○	◑		○	◑									x						
●	○		○						○	○	○	◑		○	◑								x							
●	○		○						○	○	○	◑		○	◑												x			
●	○		○						○	○	○	◑		○	◑															x
											○	○	●										x							
											○	○	●													x				
				●				○							●						◑				x					
6	6	3-6	4-6	1-3	6	6	4-6	1-3	6	4-6	4-6	3-6	2-3	6	4-6	4-6	3-6	3-6	6	3-6	1-3									

○ geschikt ◑ zeer geschikt ● zeer goed geschikt

Wissel van taak – niet van zaagmachine.

FESTOOL

Toepassingsoverzicht | 59

Machine-overzicht | 60

Trek-afkortzagen PRECISIO | 62
CS 50, CS 70

Afkort-trekzaag KAPEX | 66
KS 120

Plintenzaag SYMMETRIC | 68
SYM 70

Systeemoverzicht en toebehoren | 70

Of het nu gaat om het leggen van vloeren of de interieurbouw, de taken wisselen voortdurend. Nu moet er weer eens een balk afgekort worden, dan weer een lengtesnede uitgevoerd worden. Op dat moment is het goed om een half stationaire zaag van Festool te hebben. Deze zagen kunnen, dankzij de doordachte ideeën en gepatenteerde oplossingen, snel aangepast worden aan bijna alle eisen.

Half stationair zagen

Flexibel en snel op het doel af.

Dankzij zwaaihaak en gepatenteerde aanslag kan u met de SYMMETRIC nauwkeurig en eenvoudig plinten zagen.

Zowel in de werkplaats als op de werf wisselen de taken voortdurend. Of het nu gaat om afkorten of zagen in de lengterichting: met Festool bent u voor alles het beste uitgerust.

De trek- en afkortzagen PRECISIO zagen tot 70 mm diep. U kan hun hoekaanslag omzetten van afkorten op langszagen en werkt dankzij de splinterbescherming, snelle zaagbladwisseling en systeemtoebehoren sneller en gemakkelijker. De plintenzaag SYMMETRIC daarentegen overtuigt door zijn gepatenteerde synchroonaanslag: u neemt eenvoudigweg met de zwaaihaak de hoek op van de wand of uitfrezing, brengt hem over op de aanslagen en zaagt in. Met de afkorttrekzaag KAPEX met dubbellijnslaser tenslotte, werkt u al even gemakkelijk. Licht, compact en veelzijdig kort hij werkstukken af tot 120 mm zaaghoogte.

De KAPEX KS 120 is krachtig en precies: dankzij de MMC elektronica en de dubbellijnslaser.

U bent flexibel: met de trek-en afkortzagen PRECISIO CS 50 en CS 70 zijn zowel langs- als afkortzaagsnedes mogelijk. Met slechts één zaag kunnen zo twee taken tegelijkertijd uitgevoerd worden. Zonder lange ombouwtijden.

FESTOOL Het systeem

Festool denkt niet alleen in machines maar in systemen, zodat de klus sneller, gemakkelijker en beter wordt geklaard.

Het zaagbladsysteem.

Met het optimale zaagblad naar het beste resultaat. Daarom ontwikkelt en optimaliseert Festool alle bladen zelf.

Cirkelzaagbladen vanaf pagina 52

Het opslagsysteem.

Met de zaagbladgarage zijn zaagbladen en splinterbescherming altijd binnen handbereik.

Opslagsysteem vanaf pagina 70

Toepassingsoverzicht – half stationair zagen

In de tabel vindt u gangbare toepassingen en de daarbij passende machine. Op de volgende pagina's ervaart u de details.

Maximale zaaghoogte	**PRECISIO CS 50** 52 mm	**PRECISIO CS 70** 70 mm	**KAPEX KS 120** 120 mm	**SYMMETRIC SYM 70** 70 mm
Afkortzagen				
Hoekzaagsnede tot 180 graden	●	●		
Kabelgoten van PVC en aluminium afkorten	○	●	●	
Uitsparingen zagen in houten delen en platen	●	●	◑	
Planken tot 290 mm breedte afkorten	●	●	●	
Laminaatpanelen tot 300 mm afkorten	●	●	●	
Plinten tot 70 mm in hoekdeellijnen pas zagen	○	◑	●	●
Plinten tot 120 mm in hoekdeellijnen pas zagen			●	
Deklatten tot 70 mm in hoekdeellijnen pas zagen	○	◑	●	●
Deklatten tot 120 mm in hoekdeellijnen pas zagen			●	
Overgangsprofielen tot 80 mm breedte pas zagen	●	●	●	●
Exact bijzagen van plinten	◑	◑	●	●
Aluminium- en andere Non Ferro-profielen afkorten	●	●	●	◑
Kunststoffen en profielen afkorten	●	●	●	●
Randprofielen tot 168 mm in hoekdeellijnen pas zagen			●	
Kanthout tot 88 mm pas zagen	◑	◑	●	
Groeven met vastgestelde diepte zagen	◑	◑	●	
Zagen in de lengterichting				
Massief hout tot 70 mm dikte zagen	◑	●		
Massief hout tot 52 mm dikte zagen	●	●		
Gefineerde of met kunststof beklede platen zagen	●	●		
Dikke planken/Kanthout bijzagen	○	●		
Plaatmateriaal bijzagen	●	●		
Minerale grondstoffen bijzagen	●	●		
Verdekt groeven maken	●	●		
Sponningen zagen	●	●		

○ geschikt ◑ zeer geschikt ● zeer goed geschikt

Het uitbouwsysteem.

Breder, langer, groter – met de toebehoren kunnen de PRECISIO zagen op elk moment uitgebreid worden.

Systeemtoebehoren vanaf pagina 70

De systeemaansluiting.

Gezond werken: de zagen van Festool beschikken over doordachte details voor een ideale afzuiging.

Afzuigsets vanaf pagina 70

Het afzuigsysteem.

Met de mobiele stofzuigers naar een zuiver resultaat – in de werkplaats en op de werf.

Mobiele stofzuigers vanaf pagina 263

Trek-en afkortzaag PRECISIO CS 50

Zwaartepunten voor de toepassingen

- Zagen in de lengterichting tot een zaaghoogte van 52 mm
- Hoekzaagsnedes van -2° tot 47° dankzij het kantelbare zaagblad
- Verdekte zaagsnedes dankzij het verzinkbare spouwmes – zonder uitbouw

Voordelen en sterke punten

- Gereedschapsloze FastFix zaagbladwisseling
- Multifunctionele trekgreep: één greep, alle bedieningsfuncties in één hand
- Zaagbladgarage (toebehoren): zaagbladen en splinterbescherming altijd in handbereik
- Aan beide zijden splintervrij dankzij meelopende splinterbescherming
- Omlopend V-groefprofiel voor het inzetten van de hoekaanslag

Meer op pag. 62

Opgenomen vermogen	1200 W
Leegloop toerental	1600-4200 min^{-1}
Diameter zaagblad	190 mm
Zaaghoogte 90°/45°	0-52/0-37 mm
Zaaglengte x materiaaldikte	294 x 16 mm
Tafelafmetingen	585 x 400 mm
Werkhoogte/met ingeklapte poten	316/900 mm
Aansluiting stofafzuiging Ø	27/36 mm
Gewicht (met opklappoten)	17,4/19,5 kg

= met MMC Elektronica

Trek-afkortzaag PRECISIO CS 50 Set

Zwaartepunten voor de toepassingen

- Zagen in de lengterichting tot een zaaghoogte van 52 mm
- Hoekzaagsnedes van -2° tot 47° dankzij het kantelbare zaagblad
- Verdekte zaagsnedes dankzij het verzinkbare spouwmes – zonder uitbouw

Voordelen en sterke punten

- Gereedschapsloze FastFix zaagbladwisseling
- Multifunctionele trekgreep: één greep, alle bedieningsfuncties in één hand
- Zaagbladgarage (toebehoren): zaagbladen en splinterbescherming altijd in handbereik
- Aan beide zijden splintervrij dankzij meelopende splinterbescherming
- Omlopend V-groefprofiel voor het inzetten van de hoekaanslag

Meer op pag. 62

Opgenomen vermogen	1200 W
Leegloop toerental	1600-4200 min^{-1}
Diameter zaagblad	190 mm
Zaaghoogte 90°/45°	0-52/0-37 mm
Zaaglengte x materiaaldikte	294 x 16 mm
Tafelafmetingen	1010 x 810 mm
Werkhoogte/met ingeklapte poten	316/900 mm
Aansluiting stofafzuiging Ø	27/36 mm
Gewicht	41,3 kg

= met MMC Elektronica

Trek-en afkortzaag PRECISIO CS 70

Zwaartepunten voor de toepassingen

- Zagen in de lengterichting tot een zaaghoogte van 70 mm
- Hoekzaagsnedes van -2° tot 47° dankzij het kantelbare zaagblad
- Verdekte zaagsnedes dankzij het verzinkbare spouwmes – zonder uitbouw

Voordelen en sterke punten

- Krachtig werken dankzij de 2200 watt universele motor
- Aan beide zijden splintervrij dankzij meelopende splinterbescherming
- Overzichtelijke en optimaal aangebrachte bedieningselementen
- Omlopend V-groefprofiel voor het inzetten van de hoekaanslag

Meer op pag. 64

Opgenomen vermogen	2200 W
Leegloop toerental	2000-4200 min^{-1}
Leegloop toerental	4200 min^{-1}
Diameter zaagblad	225 mm
Zaaghoogte 90°/45°	0-70/0-48 mm
Zaaglengte x materiaaldikte	320 x 16 mm
Tafelafmetingen	690 x 500 mm
Werkhoogte/met ingeklapte poten	375/900 mm
Aansluiting stofafzuiging Ø	27/36 mm
Gewicht	34,5 kg

= met MMC Elektronica

Trek-afkortzaag PRECISIO CS 70 Set

Zwaartepunten voor de toepassingen

- Zagen in de lengterichting tot een zaaghoogte van 70 mm
- Hoekzaagsnedes van -2° tot 47° dankzij het kantelbare zaagblad
- Verdekte zaagsnedes dankzij het verzinkbare spouwmes – zonder uitbouw

Voordelen en sterke punten

- Krachtig werken dankzij de 2200 watt universele motor
- Aan beide zijden splintervrij dankzij meelopende splinterbescherming
- Overzichtelijke en optimaal aangebrachte bedieningselementen
- Omlopend V-groefprofiel voor het inzetten van de hoekaanslag

Meer op pag. 64

Opgenomen vermogen	2200 W
Leegloop toerental	2000-4200 min^{-1}
Diameter zaagblad	225 mm
Zaaghoogte 90°/45°	0-70/0-48 mm
Zaaglengte x materiaaldikte	320 x 16 mm
Tafelafmetingen	690 x 500 mm
Werkhoogte/met ingeklapte poten	375/900 mm
Aansluiting stofafzuiging Ø	27/36 mm
Gewicht	66 kg

= met MMC Elektronica

Afkort-trekzaag KAPEX KS 120

Zwaartepunten voor de toepassingen

- Inpassen van plinten en deklijsten tot een hoogte van 120 mm
- Pas zagen van planken en panelen tot 305 x 88 mm
- Inpassen van randprofielen tot 168 mm in „originele wandpositie"
- Afkorten van kanthout en balken tot een dikte van 88 mm

Voordelen en sterke punten

- Nauwkeurige zaagsnedes door de dubbele geleidekolom
- FastFix zaagbladwissel om materiaalgericht te werken
- Comfortabele hoekinstelling dankzij fijnafstelling
- Feilloze hoekoverdracht met de zwaaihaak en dubbele laserstraal
- Compacte en lichte constructie voor comfortabel transport

Meer op pag. 66

Opgenomen vermogen	1600 W
Leegloop toerental	1400-3400 min^{-1}
Diameter zaagblad	260 mm
Zaagdiepte 90°/90°	305 x 88 mm
Zaagdiepte bij 45°/90°	215 x 88 mm
Speciale zaagdiepte 45°/90°	20 x 120 mm
Randprofiel diagonaalsnede bij 45°/90°	168 mm
Afmetingen (L x D x H)	713 x 500 x 470 mm
Aansluiting stofafzuiging Ø	27/36 mm
Gewicht	21,5 kg

= met MMC Elektronica

Plintenzaag SYMMETRIC SYM 70

Zwaartepunten voor de toepassingen

- Plinten in hoekdeellijnen inpassen – zonder berekeningen
- Glasplaten, dek- en afsluitlijsten precies haaks zagen zonder rekenwerk
- Stompe en scherpe hoeken probleemloos zagen

Voordelen en sterke punten

- Gepatenteerd, symmetrisch lopend aanslag-systeem
- Eenvoudig overdragen van de hoek met een zwaaihaak zonder rekenwerk
- Eenvoudige gereedschapsloze aanslagklem
- Op het materiaal afgestemd werken dankzij de MMC elektronica
- Bediening met linker- en rechterhand dankzij het slanke afkortaggregaat in het midden

Meer op pag. 68

Opgenomen vermogen	1150 W
Leegloop toerental	2700-5200 min^{-1}
Diameter zaagblad	216 mm
Binnenhoek	0-68 °
Buitenhoek	0-60 °
Max. plinthoogte	70 mm
Max. plintbreedte	80 mm
Gewicht	9,5 kg

= met MMC Elektronica

Alles perfect in de hand.

Bij de interieurbouw, in de meubelindustrie en de standenbouw is de PRECISIO CS 50 de juiste oplossing voor afkort- en lengtesnedes. Vooral bij wisselende toepassingen, zoals bij werkzaamheden buiten de werkplaats, laat hij dankzij zijn geringe gewicht en vele slimme functies zijn sterke kanten zien.

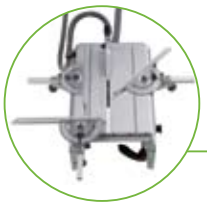

Hoekaanslag.
De 180° draaibare hoekaanslag kan aan elke kant gemakkelijk ingezet worden. De CS 50 is zo in een handomdraai van afkort- op lengtesnedes ingesteld.

Splinterbescherming aan beide kanten.
De CS 50 beschikt over een meelopende splinterbescherming, zodat ook de kwaliteit in orde is. Dankzij deze bescherming lukken splinterarme zaagsnedes.

Gereedschapsloze wisseling van het zaagblad.
Met de FastFix zaagbladwisseling maakt Festool op het materiaal afgestemd werken gemakkelijker. Want het passende blad is in een oogwenk ingezet – en dat geheel gereedschapsloos!

304 mm trekweg.
De CS 50 beschikt over een trekweg van 304 mm. Dit maakt zelfs bij een 45°-hoek nog afkortzaagsnedes tot 200 mm mogelijk.

Multifunctionele trekgreep.
Alle bedieningselementen in één handgreep: in-/uit-schakelaar, toerentalinstelling, snel-uit en trekmechanisme.

Hoekzaagsnede.
Hoekzaagsnedes van -2° tot 47° kunnen bij de CS 50 eenvoudig en snel ingesteld worden. De comfortabele bedieningselementen maken het mogelijk.

Licht en transportabel.
Gering gewicht en geïntegreerde opklappoten: de CS 50 is gemakkelijk te transporteren en binnen de kortste keren opgebouwd.

Zaagbladgarage.
Een passend toebehoren. In de zaagbladbox vindt u tot 4 zaag-bladen en een splinterbescherming op een stofbeschermde plaats die altijd bij de hand is.

Trek-en afkortzaag PRECISIO CS 50 – De varianten

E = met/zonder elektronica S = met/zonder SYSTAINER

Model	E	S	Leveringsomvang	Bestelnr.
CS 50 EB-Set	●	–	HW universeel zaagblad W 32, hoekaanslag, lengte-aanslag, schuiftafel, tafelverlenging, tafelverbreding, opklappoten, 3x splinterbescherming, stofafzuig-set, veiligheids-duwstok, bedieningsgereedschap, in doos	**561199**
CS 50 EB	●	–	HW universeel zaagblad W 32, hoekaanslag, opklappoten, 3x splinterbescherming, stofafzuig-set, veiligheids-duwstok, bedieningsgereedschap, in doos	**561180**
CS 50 EB-Floor	●	–	HW universeel zaagblad W 32, hoekaanslag, 3x splinterbescherming, veiligheids-duwstok, bedieningsgereedschap, in doos	**561206**

Technische gegevens zie pagina 60 Toebehoren zie pag. 70

De CS 50 – Zagen hoeft niet zwaar te zijn.

Goede trekkracht.

Met de CS 50 kunnen planken tot een breedte van 300 mm met 90° en tot een breedte van 200 mm met 45° probleemloos afgekort worden. De indrukwekkende trekweg van 304 mm maakt het mogelijk.

Steeds alles in de hand.

Om omslachtige handelingen bij afkort-zagen te voorkomen, bevinden alle belangrijke bedieningselementen zich in de multifunctionele trekgreep. Dus eenvoudig de machine inschakelen, het toerental vooraf instellen, het zaagblad door het hout trekken, uitschakelen en klaar.

Aan beide kanten goed beschermd.

Met de meelopende splinterbescherming maakt de CS 50 aan beide kanten splinterarme zaagsnedes mogelijk. De splinterbescherming wordt gemakkelijk opgezet en ingezaagd, en het werk kan beginnen. Hierdoor wordt de kwaliteit verhoogd en de nabehandeling teruggebracht.

Direct naar de juiste hoek.

Nauwkeurige en veilige hoekzaagsnedes maken, zonder veel meet- en rekenwerk. Dat is het sterke punt van de CS 50. Via de goed toegankelijke bedieningselementen kunnen de zaaghoek en de zaaghoogte snel en eenvoudig ingesteld worden.

Mobiel of stationair.

Met zijn omvangrijke systeemtoebehoren kan de CS 50 zonder veel moeite tot een volwaardig zaagstation uitgebouwd worden. Of het nu om floor- of setvarianten gaat. Op deze manier kunnen zelfs dwarssnedes tot 830 mm uitgevoerd worden.

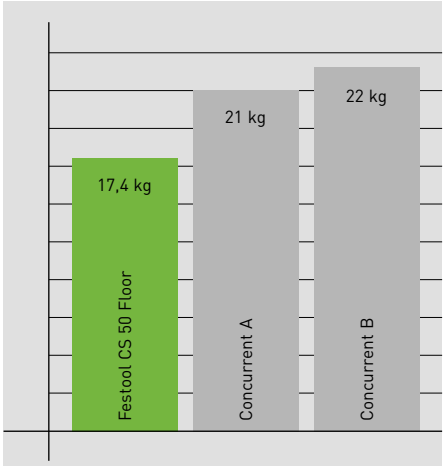

Bron: Catalogusgegevens van de fabrikant (stand 2006)

De lichtste in zijn klasse.

De CS 50 is ook consequent ontwikkeld voor werkzaamheden buiten de werkplaats. Hoogwaardige materialen zorgen voor een hoge stabiliteit bij weinig gewicht – en daarom licht en gemakkelijk werken. Nadere details onder www.festool.com/facts.

Groot, sterk – en zonder compromissen.

De CS 70 brengt altijd zijn grootte in het geding wanneer er werkstukken tot een materiaaldikte van 70 mm met kracht gezaagd moeten worden; en dit zowel in de werkplaats als bij werkzaamheden op de werf. Het geringe gewicht en de overige technische finesses maken het mogelijk.

Vermogen 2200 watt.
Om de juiste doortrekkracht te krijgen, beschikt de CS 70 over een krachtige aandrijving. Een vermogen van 2200 watt garandeert de beste zaagprestaties – ook bij hardere materialen.

Splinterbescherming aan beide kanten.
Om de juiste kwaliteit te krijgen, beschikt de CS 70 over een meelopende splinterbescherming. Hierdoor lukken splinterarme zaagsnedes aan beide kanten.

Verzinkbaar spouwmes.
Verdekte zaagsnedes, groeven en sponningen zijn mogelijk zonder uitbouw van het spouwmes.

320 mm trekweg.
De CS 70 beschikt over een trekweg van 320 mm. Met de juiste toebehoren worden zelfs afkortzaagsnedes tot een breedte van 650 mm en lengtesnedes tot 680 mm mogelijk.

Zeker gefixeerd.
Met de groef in de zaagtafel heeft men altijd alles goed in de hand. Fixeer het werkstuk eenvoudig met behulp van de snelspanklem.

Hoekaanslag.
De 180° draaibare hoekaanslag kan aan elke kant gemakkelijk ingezet worden. De CS 70 is zo in een handomdraai van afkort- op lengtesnedes ingesteld.

Licht en transportabel.
Ondanks zijn grootte kan de CS 70 gemakkelijk vervoerd worden en in een oogwenk opgebouwd worden. De opklappoten en het geringe gewicht maken het mogelijk.

Eenvoudig wisselen van het zaagblad.
Met de eenvoudige zaagbladwisseling van bovenaf maakt Festool het gemakkelijker om op het materiaal afgestemd te werken. Want het juiste blad is snel en ongecompliceerd ingezet – zonder onder de machine te hoeven komen.

Trek-en afkortzaag PRECISIO CS 70 – De varianten

E = met/zonder elektronica S = met/zonder SYSTAINER

Model	E	S	Leveringsomvang	Bestelnr.
CS 70 EB-Set	●	–	HW fijngetand zaagblad W48, HW universeel zaagblad W 32, schuiftafel, verbreding CS 70 VB, verlenging CS 70 VL, lengte-aanslag, hoekaanslag, 3x splinterbescherming, stofafzuig-set, veiligheids-duwstok, bedieningsgereedschap, in doos	**561146**
CS 70 EB	●	–	HW fijngetand zaagblad W48, HW universeel zaagblad W 32, 3x splinterbescherming, hoekaanslag, stofafzuig-set, veiligheids-duwstok, bedieningsgereedschap, in doos	**561136**
CS 70 E	●	–	HW universeel zaagblad W 32, hoekaanslag, veiligheids-duwstok, bedieningsgereedschap, aanwijzing: met constante elektronica en zonder luchtfilter, in doos	**561138**

Technische gegevens zie pagina 60, 61 Toebehoren zie pag. 71

De CS 70 – sterk door techniek.

Omzetten, vastdraaien, klaar.

CS 70 betekent twee zagen in één. In slechts enkele handgrepen bouwt u hem om van een afkort- naar een lengtezaagmachine. U hoeft enkel de hoekaanslag in de daarvoor bestemde V-groef te plaatsen en vast te schroeven om uw werk flexibel verder te zetten.

Krachtig door het hout.

Door zijn krachtige vermogen van 2200 watt en een overtuigende zaaghoogte van 70 mm is de PRECISIO CS 70 ook dik hout de baas. Zelfs zagen in de lengterichting in hard, massief hout is geen probleem.

Kracht is niet zwaar.

Gezien het vermogen en de veelzijdigheid van de CS 70, is men verbaasd wanneer de zaag voor het eerst opgetild wordt. Dat kracht zo licht kan zijn is geen toeval. De honingraatconstructie van het aluminium/stalen basisframe maakt hem stabiel en toch gemakkelijk draagbaar.

Voor de zwaarste omstandigheden.

In de werkplaats of op de werf ontstaan vaak stof en vuil. Om te voorkomen dat de CS 70 onder deze omstandigheden lijdt, is zijn motor stofdicht. De luchtfilter voorkomt bijv. dat aluminium-spanen in de motor terecht komen en deze vernietigen.

Gemakkelijk wisselen.

Bij de trek-en afkortzaag van Festool kan het zaagblad gemakkelijk van bovenaf gewisseld worden. Eenvoudig het tafelinlegstuk uitnemen, het zaagblad van bovenaf wisselen en op het materiaal afgestemd zagen.

Mobiel of stationair.

Met zijn omvangrijke systeemtoebehoren kan de CS 70 zonder veel moeite tot een volwaardig zaagstation uitgebouwd worden. Zo kunnen er zelfs grotere afkortzaagsnedes boven de normale afmetingen uitgevoerd worden.

Eindelijk een afkortzaag die de naam Festool verdient.

Er zijn vele goede redenen om voor de KAPEX te kiezen, maar allen hebben ze één ding gemeen: hun basis ligt in het voornemen om zich enkel met het beste tevreden te stellen. Wanneer het dus eersteklas moet zijn, of nóg een klasse beter: de KAPEX is de juiste keuze!

FastFix zaagbladwisseling.
De snelle en comfortabele zaagbladwisseling maakt het u gemakkelijker de machine snel om te bouwen. Daarmee bespaart u tijd en geld.

Op de millimeter precies ingesteld.
Dankzij de fijnafstelling kan de zaaghoek zeer nauwkeurig aan de voorkant ingesteld worden. Zo lukken zelfs complexe zaagsnedes in een handomdraai.

Gemakkelijk transport.
Dankzij de transportbeveiliging, de trekvergrendeling, de kabelopwikkeling, de goed geplaatste handgrepen en haar gewicht van slechts 21,5 kg is de KAPEX altijd van de partij.

Ruimtebesparend en nauwkeurig.
Dankzij de innovatieve dubbele geleidekolom steekt er aan de achterkant van de machine niets uit en wordt het zaagblad nog preciezer in de juiste stand gehouden.

Een veilige werkstukaanleg.
De hoge, verschuifbare snelspanaanslagen maken het mogelijk precies aan te leggen in ieder opgemeten hoek en eigen aanleghulpen te bevestigen.

120 mm zaaghoogte.
Met de unieke, speciale afkortstand kunt u met de KAPEX zelfs plinten tot een hoogte van 120 mm snel,veilig en precies zagen

Inclusief zwaaihaak.
Met de zwaaihaak draagt u binnen- of buitenhoeken feilloos over op uw KAPEX, door ze eenvoudig van het werkstuk op de machine over te brengen.

Exacte dubbellijns-laser.
Of u links of rechts van de afgetekende lijn aanlegt: De dubbele lijnen geven exact de breedte van de zaagsnede aan en maken het werk daarmee voor u gemakkelijker.

Afkort-trekzaag KAPEX KS 120 – De varianten

E = met/zonder elektronica S = met/zonder SYSTAINER

Model	E	S	Leveringsomvang	Bestelnr.
KS 120 EB-Set	●	–	HW universeel zaagblad W60, zwaaihaak, werkstukklem, multifunctionele tafel MFT KAPEX, spanset, 2 x afkortaanslag, 2 x hoeksteun, bedieningsgereedschap, in doos	**561289**
KS 120 EB	●	–	HW universeel zaagblad W60, zwaaihaak, werkstukklem, bedieningsgereedschap, in doos	**561283**

Technische gegevens zie pagina 61

Toebehoren zie pag. 72

De KAPEX – extra sterk, extra licht.

Exact in te stellen.

Het zaagblad van de KAPEX kan tot 47° hellend en tot 60° gedraaid worden. De hoeken worden met een snelklemming razendsnel ingesteld en met de hellingshoek- fijnafstelling precies bijgesteld.

Precies groeven maken.

De dubbellijns-laser markeert exact de breedte van de zaagsnede op het werkstuk. Hierdoor kan links en rechts worden aangelegd – dit maakt arbeidsprocessen zoals onder meer het maken van groeven bijzonder eenvoudig.

Gebruik als zaagstation.

Met de MFT en de afkortaanslagen wordt de KAPEX een echt zaagstation: herhalingssnedes zijn dankzij de geïntegreerde schaalverdeling en aanslagruiters heel gemakkelijk.
Uw tijdsbesteding wordt aldus geoptimaliseerd.

Speciale afkortstand.

Door deze speciale afkortstand kunnen plinten van 120 mm hoogte en randprofielen tot 168 mm breedte in iedere opgemeten hoek gezaagd worden. Dit is mogelijk dankzij de vrije ruimte achter de flens.

Op het materiaal afgestemd werken.

De KAPEX is met het FastFix snelwisselsysteem uitgerust, waardoor hij in enkele ogenblikken omgebouwd is. Zo gebruikt u altijd het optimale zaagblad, geheel in overeenstemming met het materiaal.

Gemakkelijk transport.

De KAPEX is dankzij de transportbeveiliging, de trekvergrendeling, de kabelopwikkeling en de handgrepen gemakkelijk te transporteren. Bijzonder aangenaam hierbij is het geringe gewicht van slechts 21,5 kg.

Probleemloos plinten plaatsen.

Een hoek uitmeten, de hoekdeellijn berekenen, moeizaam de zaaghoek op de afkortzaag instellen en zagen: het is een intensief karwei. Maar niet met de SYMMETRIC van Festool. Want met deze machine gaat het zagen van plinten snel en zonder rekenwerk – en dit zowel voor binnen- als buitenhoeken.

MMC elektronica.
Met het instelbare toerental kan de SYMMETRIC exact aan het werkstuk aangepast worden. De elektronica zorgt er bovendien voor dat het ingestelde toerental ook constant blijft.

Aanslag-klem.
De beide symmetrische aanslagklemmen zijn in een handomdraai vastgezet, zodat er niets meer verschuift nadat de hoek is overgedragen.

Links- en rechtsbediening.
De plintenzaag is symmetrisch opgebouwd, zodat links- en rechtshandigen zowel binnen- als buitenhoeken kunnen zagen.

Automatische hoekdeellijn.
Het unieke aanslagsysteem maakt het mogelijk: bij de SYMMETRIC hoeft u niet eerst de hoekdeellijn te berekenen. Draag eenvoudigweg de gewenste hoek over en start het zagen.

Hoekinstelling.
Met de SYMMETRIC kunnen buitenhoeken tot 60° en binnenhoeken tot 68° tot stand gebracht worden.

Afzuiging.
Voor een effectieve afzuiging bschikt de SYMMETRIC over een centrale afzuigaansluiting voor een afzuigslang van 27 of 36 mm.

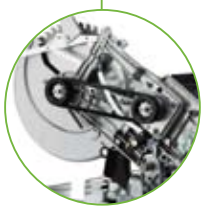

Duurzaamheid.
Om lang plezier te kunnen hebben van de SYMMETRIC let Festool bij de constructie erg op duurzaamheid: van de robuuste behuizing tot de schone geleiding van het aanslagsysteem.

Hoeken eenvoudig overdragen.
Gebruik de zwaaihaak om de hoek bij de wand of bij de uitsnijding op te nemen en draag hem eenvoudigweg over op het gepatenteerde aanslagsysteem van de SYMMETRIC.

Plintenzaag SYMMETRIC SYM 70 — **E = met/zonder elektronica S = met/zonder SYSTAINER**

Model	E	S	Leveringsomvang	Bestelnr.
SYM 70 E	●	–	HW fijngetand zaagblad W48, precisiezwaaihaak, bedieningsgereedschap, in doos	**561160**

Technische gegevens zie pagina 61 Toebehoren zie pag. 73

SYMMETRIC – vele ideeën voor vele plinten.

Een patente oplossing.

Plinten zagen is een heel karwei. Met de SYMMETRIC is dat anders. Met zijn gepatenteerde aanslagsysteem maakt hij het namelijk zeer eenvoudig. U hoeft slechts de hoek van de wand of de uitsnijding met de zwaaihaak op te nemen, hem op de symmetrisch lopende aanslagen over te dragen en u start het zagen.

Zo eenvoudig is dat!

Zelfs zeer scherpe hoeken zijn dankzij het aanslagsysteem van de SYMMETRIC geen probleem, aangezien het omslachtige berekenen van de hoekdeellijn komt te vervallen. Hiermee wordt een voorname oorzaak van fouten uitgesloten en stijgt de kwaliteit van uw resultaat.

Ook stompe hoeken.

Zelfs hoeken die groter zijn dan 90° kunnen met de zwaaihaak en SYMMETRIC gemakkelijk afgenomen en gezaagd worden. Enkel de SYMMETRIC is zo veelzijdig en eenvoudig te bedienen.

Goede houvast.

Om te voorkomen dat de ingestelde hoek tijdens het werk weer verschuift, kunnen de aanslagklemmen van de SYMMETRIC vastgezet worden. Of het nu om binnenhoeken tot 68° of om buitenhoeken tot 60° gaat, hier blijft alles in de juiste positie.

Die houdt lang stand.

Wie eenmaal een SYMMETRIC heeft gekocht, die heeft hem lang. De honingraatversterkte basisplaat, de precies gelagerde aandrijfeenheid, het robuuste zwenksegment en de doordachte lagering van het aanslagsysteem zijn speciaal ontwikkeld voor een lange levensduur.

Plint inpassen – tijdsvergelijking

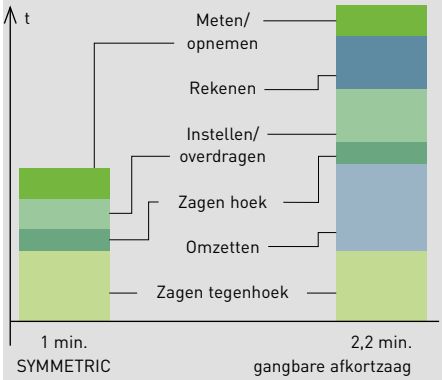

Bron: Festool testwerkplaats

Bespaar uzelf tijd – en moeite.

In vergelijking met een gangbare afkortzaag besteedt men bij het zagen van plinten met een SYMMETRIC de helft van de tijd. Dit betekent dat men sneller klaar is en meer tijd overhoudt voor andere dingen. Nadere details onder www.festool.com/facts.

Toebehoren voor trek-afkortzaag PRECISIO CS 50

	Product	Toelichting	Bestelnr.
1	**Schuiftafel ST**	voor CS 50, CMS-GE, Max. zaagbreedte bij afkortzagen 830 mm, in doos	**492100**
2	**Hoekaanslag WA**	voor CS 70, CS 50, CMS-GE, eveneens te gebruiken als lengteaanslag	**488451**
3	**Aanslagruiter WA-AR**	voor het blokkeren van werkstukken op de hoekaanslag CS 70 WA, CS 50 WA en Basis WRA 500, blister-verpakking	**491712**
4	**Tafelverlenging VL**	voor CS 50, CMS-GE, eenvoudige opbouw, afklapbaar 400 mm steunpunt, ter verbreding of verlenging voor grote werkstukken bij het lengtezagen, in doos	**492092**
5	**Geleiding AF**	voor CS 50, CMS-GE, langs beide zijden inzetbare zijsteun, ondersteunt werkstukken bij afkorten, in doos	**492242**
6	**Tafelverbreding VB**	voor CS 50, met instelbare schaalverdeling, Max. zaagbreedte bij langszagen 610 mm, in doos	**492090**
7	**Lengte-aanslag LA**	voor CS 50, CMS-GE, met fijninstelling en klemming aan de voorkant bedienbaar, met verwisselbare aanslagprofiel voor precieze en veilige zaagsneden, in doos	**492095**
8	**Afkortaanslag CS 70 KA**	voor CS 70 en CS 50, uittrekbaar, met statief, afsteuning, werkoplegplaat en aanslagruiter, Lengte 1200 – 2050 mm, in doos	**488063**
9	**Aanslagruiter KA-AR**	om werkstukken aan te slaan op de afkortaanslag CS 70 KA, Basis KA 100/200 en KA-KS 120, blister-verpakking	**488560**
10	**Opklappoten CS 50 KB**	voor CS 50, maakt 2 werkhoogtes mogelijk, in doos	**492245**
11	**Zaagbladenbox SGA**	voor CS 50, CMS-GE, voor het veilig en plaatsbesparend opbergen van maximaal 4 zaagbladen (max. Ø 190 mm) en 3 splinterbeschermingen (niet in standaard leveringsomvang) , in doos	**492228**
12	**Rolbok RB**	voor het veilig opleggen van lange werkstukken bij het op breedte zagen, frees- en schuurwerkzaamheden, te gebruiken met CS 50, CS 70, CB 120, Systeem Basis Plus, CMS-GE, multifunct. tafel, Hoogte verstelbaar 630-1000 mm, in doos	**488711**
13	**Splinterbescherming CS 50 SP/10**	voor CS 50, voor aan weerskanten splintervrije zaagsnedes, Verpak.inh. 10 st., blister-verpakking	**492241**
14	**Stofafzuig-set CS 70 AB**	voor CT/CTL/CTM 11, 22, 26, 33, 36, 44, 55, kan met Basis, CS 70, CS 50 en CMS gebruikt worden, bestaande uit: afzuigslang D27x2,0 m, afzuigslang D36x1,0 m, Y-aansluitstuk, Ø 27/36 mm	**488292**
15	**Cirkelzaagbladen**	vanaf pagina 52	

Toebehoren voor trek-afkortzaag PRECISIO CS 70

	Product	Toelichting	Bestelnr.
1	**Schuiftafel CS 70 ST**	2 inklapbare poten, lengteaanslag met aanslagklem, voor CS 70, voor het zagen van platen, eenvoudige en snelle aan- en afbouw, Max. zaagbreedte bij afkortzagen 920 mm, in doos	**488059**
2	**Schuiftafel CS 70 ST 650**	voor CS 70, eenvoudige en snelle aan- en afbouw, Max. zaagbreedte bij afkortzagen 650 mm, in doos	**490312**
3	**Hoekaanslag WA**	voor CS 70, CS 50, CMS-GE, eveneens te gebruiken als lengteaanslag	**488451**
4	**Aanslagruiter WA-AR**	voor het blokkeren van werkstukken op de hoekaanslag CS 70 WA, CS 50 WA en Basis WRA 500, blister-verpakking	**491712**
5	**Tafelverlenging CS 70 VL**	voor CS 70, eenvoudige aanbouw, inklapbaar, 570 mm voor tafelverbreding, ter verbreding of verlenging voor grote werkstukken bij het lengtezagen, in doos	**488061**
6	**Tafelverbreding CS 70 VB**	voor CS 70, met instelbare schaalverdeling, eenvoudige en snelle aan- en afbouw, voor het veilig en precies zagen op breedte, Max. zaagbreedte bij langszagen 680 mm, in doos	**488060**
7	**Lengte-aanslag CS 70 LA**	voor CS 70, met fijninstelling en klemming aan de voorkant bedienbaar, met verwisselbare aanslagprofiel voor precieze en veilige zaagsneden, in doos	**488062**
8	**Afkortaanslag CS 70 KA**	voor CS 70 en CS 50, uittrekbaar, met statief, afsteuning, werkoplegplaat en aanslagruiter, Lengte 1200 – 2050 mm, in doos	**488063**
9	**Aanslagruiter KA-AR**	om werkstukken aan te slaan op de afkortaanslag CS 70 KA, Basis KA 100/200 en KA-KS 120, blister-verpakking	**488560**
10	**Transportrollen CS 70 TR**	voor CS 70, kantelbare poten voor aanbouw, voor een makkelijk transport, in doos	**488064**
11	**Rolbok RB**	voor het veilig opleggen van lange werkstukken bij het op breedte zagen, frees- en schuurwerkzaamheden, te gebruiken met CS 50, CS 70, CB 120, Systeem Basis Plus, CMS-GE, multifunct. tafel, Hoogte verstelbaar 630-1000 mm, in doos	**488711**
12	**Stofafzuig-set CS 70 AB**	voor CT/CTL/CTM 11, 22, 26, 33, 36, 44, 55, kan met Basis, CS 70, CS 50 en CMS gebruikt worden, bestaande uit: afzuigslang D27x2,0 m, afzuigslang D36x1,0 m, Y-aansluitstuk, Ø 27/36 mm	**488292**
13	**Splinterbescherming CS 70 SP /10**	voor CS 70, voor aan weerskanten splintervrije zaagsnedes, Verpak.inh. 10 st., blister-verpakking	**490340**
14	**Schakelaar-deksel SAB**	voor PRECISIO CS 70 en Basis grondeenheid, voor het naderhand opzetten van het sluitstuk aan de inlaat-aansluiting, dient als afsluitkap voor inschakel-beveiliging	**488065**
15	**Cirkelzaagbladen**	vanaf pagina 52	

Toebehoren voor afkort-trekzaag KAPEX KS 120

	Product	Toelichting	Bestelnr.
1	**Zwaaihaak SM-KS 120**	voor KS 120, voor het overdragen van de hoek op de afkort-trekzaag, voor binnen- en buitenhoeken, hoekdeellijn wordt automatisch gegenereerd, geen berekenen nodig, in de leveringsomvang van de KS 120 inbegrepen, blister-verpakking	**494370**
2	**Spanset SZ-KS 120**	voor KS 120, voor het vastschroeven van de KS 120 op de mutifunctionele tafel, blister-verpakking	**494693**
3	**Klem KL-KS 120**	voor KS 120, werkstukklem voor het fixeren van werkstukken, kan zowel links al rechts geplaatst worden, in de leveringsomvang van de KS 120 inbegrepen, max. werkstukhoogte 120 mm, blister-verpakking	**494391**
4	**Multifunctionele tafel MFT KAPEX**	tafel met inklapbare poten, in doos	**495465**
5	**Hoeksteun AB-KS 120**	1 hoeksteun met tafelverbreding, voor KS 120, aanslag voor het aanleggen van randprofielen in schuine stand, dient ook voor de bevestiging van de afkortaanslag KA-KS, blister-verpakking	**494369**
6	**Afkortaanslag KA-KS 120 L**	aanslagruiter, aanslag, maataanduiding, statiefvoet, steunstuk, voor KS 120, Totale lengte 1280 – 2070 mm, Zaaglengte 380 – 2300 mm, in doos	**495969**
7	**Afkortaanslag KA-KS 120 R**	aanslagruiter, aanslag, maataanduiding, statiefvoet, steunstuk, voor KS 120, Totale lengte 1280 – 2070 mm, Zaaglengte 380 – 2300 mm, in doos	**495968**
8	**Aanslagruiter KA-AR**	om werkstukken aan te slaan op de afkortaanslag CS 70 KA, Basis KA 100/200 en KA-KS 120, blister-verpakking	**488560**
9	**Cirkelzaagbladen**	vanaf pagina 52	

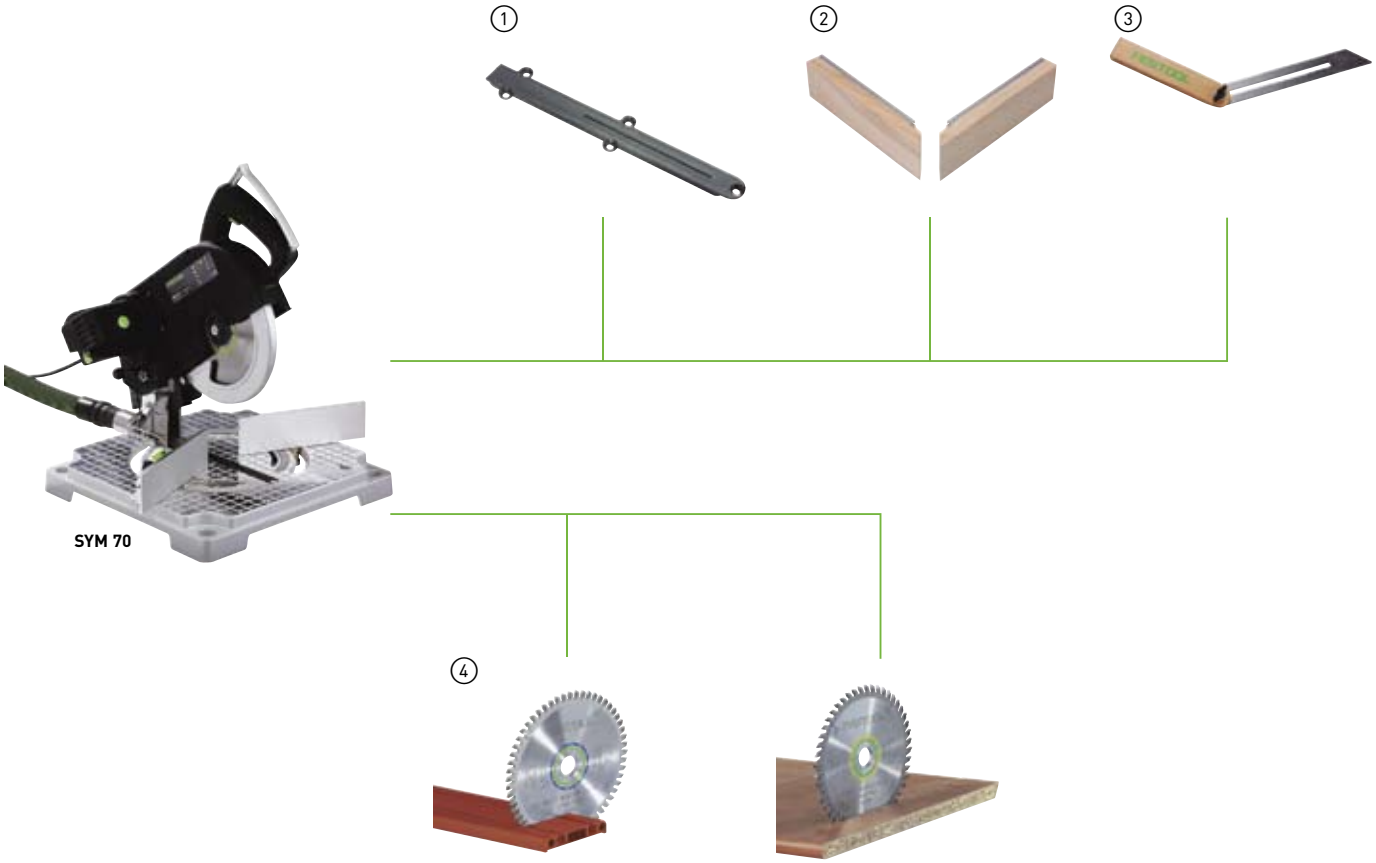

Toebehoren voor plintenzaag SYMMETRIC SYM 70

	Product	Toelichting	Bestelnr.
1	**Tafelinlegstuk/antisplinterstrip TE-SYM 70**	voor SYMMETRIC SYM 70 E, Verpak.inh. 3 st., blister-verpakking	**491054**
2	**Uitgebreide aanslag ZA-SYM 70 E**	voor SYMMETRIC SYM 70 E, voor het in verstek zagen van lijsten, Verpak.inh. 2 st.	**491886**
3	**Precisiezwaaihaak SM-SYM 70**	voor SYMMETRIC SYM 70 E, blister-verpakking	**491053**
4	**Cirkelzaagbladen**	vanaf pagina 52	

Een heel gereedschapssysteem op 0,5 m².

FESTOOL

Toepassingsoverzicht | 77

Machine-overzicht | 78

Modules | 80
CMS-TS, CMS-OF, CMS-PS, CMS-BS

Grondeenheid | 82
CMS-GE

Set | 83
CMS-TS 55-set

Systeemoverzicht en toebehoren CMS | 84

Multifunctionele tafel | 86
MFT 3

Systeemoverzicht en toebehoren MFT | 88

Voor het vervaardigen van complexe werkstukken zijn vele werkfases nodig – en een goed uitgeruste werkplaats natuurlijk. Het unieke Compact Module Systeem CMS zorgt hier op zijn eentje voor. Zelfs op een oppervlakte van slechts 0,5 m² is hier sprake van een groot aantal toepassingsmogelijkheden. Van zagen tot frezen is alles mogelijk – flexibel en doordacht. En als ideale aanvulling of flexibele afzonderlijke oplossing is daarnaast de multifunctionele MFT 3 als mobiele werktafel beschikbaar.

Het Compact Module Systeem CMS – Pure veelzijdigheid.

Met de freesmodule CMS en de juiste freesmachine kunnen vele vormen eenvoudig worden gefreesd.

Bij het bouwen van een kast of een tafel is naast kennis en handigheid ook het juiste gereedschap nodig.

Om te voorkomen dat er in de werkplaats overal verschillende machines staan en veel plaats innemen, heeft Festool het Compact Modulair Systeem ontwikkeld. Het uitgekiende module-systeem bestaat uit slechts één grondeenheid met afzonderlijke werkmodules. Het is met andere woorden mogelijk om te zagen met cirkel- en decoupeerzagen, te frezen of te schuren. Het systeem is zo flexibel en eenvoudig dat men met weinig inspanning een volledige uitrusting in een kleine ruimte kan realiseren.

De voordelen in één oogopslag:

- Verschillende modules voor alle toepassingen
- Snelle vervanging van gereedschap
- Altijd uit te breiden
- Stabiele maar lichte constructie
- Handgeleide Festool machines zijn stationair inzetbaar
- Multifunctionele tafel MFT 3 als flexibele, afzonderlijke oplossing

Eenvoudige en gemakkelijke (de)montage en daarmee een snelle wisseling van module.

De ingebouwde machines kunnen niet alleen stationair maar ook mobiel worden ingezet. Flexibiliteit alom.

FESTOOL Het systeem

De grondeenheid vormt de basis van het Compact Module Systeem. Dit is het juiste en stabiele frame voor alle modules.

Het modulesysteem.

Voor elke taak de juiste module. Bovendien zijn zaag- en freesmachines demonteerbaar en zo mobiel inzetbaar.

Modules op pagina 80/81

Het opslagsysteem.

De afzonderlijke modules vinden een veilige plaats in de moduletoren, zodat alles ordelijk opgeborgen kan worden.

Moduletoren op pagina 85

Toepassingsoverzicht – CMS en MFT

	Cirkelzagen		Decoupeerzaag	Frezen		Bandschuur-machines	Multifunctionele tafel
	CMS-TS 55	**CMS-TS 75**	**CMS-PS 300**	**CMS-OF**	**TF 1400/2200**	**CMS-BS 120**	**MFT 3**
Maximale zaaghoogte	51 mm	70 mm	120 mm				
Panelen zagen	●	◑					●
Laminaat zagen	●	◑					●
Profielen van non-ferrometaal afkorten	●	◑					●
Kunststofprofielen afkorten	●	●					●
Planken zagen in de lengterichting	◑	●					
Platen zagen in de lengterichting	◑	●					
Verdekt groeven maken	○	○					●
Sponningen zagen	○	○					
Kanthout bijzagen	◑	●					
Hoekzaagsnedes 0-180°	●	●					
Kabelgoten van kunststof bijzagen	○	●					●
Kabelgoten van staal bijzagen		●					●
Planken met messing en groef afkorten	●	◑					●
Lipverbindingen zagen	◑						
Tapverbindingen zagen	●	●					
Schilderijlijsten verstekzagen	●	●					●
Vormen exact op de aantekenlijn zagen			●				
Ronde uitsparingen zagen			●				
Inpaswerkzaamheden	●		●				
Vormfrezen met sjabloon				●	●		
Radii en profielen tegen de aanslag frezen				●	●		
Radii en profielen tegen de aanloopring frezen				●	●		
Voegen frezen				●	●		
Sponningen frezen				●	●		
Groeven frezen				●	●		
Kanten schuren						●	
Afkantingen schuren						●	
Vormen schuren						●	
Grof schuren						●	
Fijnschuren						●	

○ geschikt ◑ zeer geschikt ● zeer goed geschikt

Het toebehorensysteem.

Met het omvangrijke aantal beschikbare toebehoren kan het CMS gemakkelijk worden uitgebreid voor de meest uiteenlopende toepassingen.

Toebehoren vanaf pagina 84

Het geleidesysteem.

Er is maar één manier om exact en splintervrij te zagen: het geleidesysteem van Festool.

Geleidesystemen vanaf pagina 291

Het afzuigsysteem.

Met de mobiele stofzuigers naar een zuiver resultaat – in de werkplaats en op de werf.

Mobiele stofzuigers vanaf pagina 263

Zaagmodule CMS TS 55

Zwaartepunten voor de toepassingen

- Precieze afkort- en dwarssnedes tot 830 mm lengte dankzij de schuiftafel
- Snel omschakelen tussen afkort- en lengtezagen
- Hoekzaagsnedes van 0° tot 45° dankzij de variabele stand van het zaagblad
- Bewerken van vele materialen dankzij MMC elektronica en variabel toerental

Voordelen en sterke punten

- Tafelcirkelzagen voor diverse toepassingen
- FastFix om snel en eenvoudig te wisselen van zaagblad en op het materiaal afgestemd te werken
- Invalcirkelzagen zijn niet alleen ingebouwd maar kunnen ook mobiel worden ingezet
- Uit te breiden met omvangrijke toebehoren

Meer op pag. 80

Opgenomen vermogen	1200 W
Toerental zaagblad	2000-5200 min^{-1}
Diameter zaagblad	160 mm
Zaaghoogte 90°/45°	0-51/0-38 mm
Aansluiting stofafzuiging Ø	27/36 mm
Afmetingen van de moduledrager	578 x 320 mm
Gewicht van de moduledrager	3,3 kg
Gewicht	4,5 kg
Totaal gewicht	7,8 kg

= met MMC Elektronica

Zaagmodule CMS TS 75

Zwaartepunten voor de toepassingen

- Precieze afkort- en dwarssnedes tot 830 mm lengte dankzij de schuiftafel
- Snel omschakelen tussen afkort- en lengtezagen
- Hoekzaagsnedes van 0° tot 45° dankzij de variabele stand van het zaagblad
- Bewerken van vele materialen dankzij MMC elektronica en variabel toerental

Voordelen en sterke punten

- Tafelcirkelzagen voor diverse toepassingen
- FastFix om eenvoudig en snel te wisselen van zaagblad en op het materiaal afgestemd te werken
- Invalcirkelzagen zijn niet alleen ingebouwd maar kunnen ook mobiel worden ingezet
- Uit te breiden met omvangrijke toebehoren

Meer op pag. 80

Opgenomen vermogen	1600 W
Toerental zaagblad	1350-3550 min^{-1}
Diameter zaagblad	210 mm
Zaaghoogte 90°/45°	0-70/0-48 mm
Aansluiting stofafzuiging Ø	27/36 mm
Afmetingen van de moduledrager	578 x 320 mm
Gewicht van de moduledrager	3,3 kg
Gewicht	6,2 kg
Totaal gewicht	9,5 kg

= met MMC Elektronica

Werkmodule voor de decoupeerzaag CMS PS 300

Zwaartepunten voor de toepassingen

- Zagen van vormen precies op de aantekenlijn
- Exact uitlijnen bij inpaswerkzaamheden
- Rondingen comfortabel, veilig en nauwkeurig zagen
- Vormen zagen als voorbereiding op het vormfrezen

Voordelen en sterke punten

- Veilige, drievoudige zaagbladgeleiding om precies te werken
- MMC elektronica om op het materiaal afgestemd te werken dankzij een variabel toerental
- Stofafzuiging voor gezond en zuiver werken
- Decoupeerzaag PS 300 kan eenvoudig worden gedemonteerd en met de hand worden ingezet – voor meer flexibiliteit
- Splinterarme zaagsnedes dankzij splinterbescherming

Meer op pag. 80

Opgenomen vermogen	720 W
Aantal slagen	1000-2900 min^{-1}
Zaagdiepte hout	120 mm
Aansluiting stofafzuiging Ø	27 mm
Afmetingen van de moduledrager	578 x 320 mm
Gewicht van de moduledrager	3,3 kg
Gewicht	2,4 kg
Totaal gewicht	5,7 kg

= met MMC Elektronica

Tafelfrees TF 1400 en TF 2200

Zwaartepunten voor de toepassingen

- Allerlei soorten freeswerkzaamheden: sponningen, rondingen, radii en vormen frezen
- Vormen en radii frezen bij de aanloop-kogellager
- Voegwerkzaamheden bij de aanslag

Voordelen en sterke punten

- Eenvoudige freeshoogte-instelling m.b.v. aandrijfkruk
- Boogfreeskap voor veilig frezen en een optimale afzuiging.
- Dubbele afzuigaansluiting
- Freesmodule kan worden vervangen door andere CMS modules

Meer op pag. 81

Opgenomen vermogen TF 1400	1400 W
Opgenomen vermogen TF 2200	2200 W
Leegloop toerental TF 1400	10000-22500 min^{-1}
Leegloop toerental TF 2200	10000-22000 min^{-1}
Max. freesdiameter	60 mm
Aansluiting stofafzuiging Ø	27/36 mm
Afmetingen van de moduledrager	578 x 320 mm
Tafelafmetingen	585 x 400 mm
Totaal gewicht TF 1400	25,4 kg
Totaal gewicht TF 2200	29,4 kg

= met MMC Elektronica

Bandschuurmodule CMS BS 120

Zwaartepunten voor de toepassingen

- Vormen nauwkeurig en eenvoudig schuren
- Randen snel en eenvoudig schuren
- Schuren van rondingen en radii
- Afschuinen en hoeken schuren met de hoekaanslag
- Eenvoudig ontbramen en afwerken van uiteenlopende materialen

Voordelen en sterke punten

- Afzinkbare schuurband voor een volledige benutting van de band en meer rendement
- Snellere en eenvoudigere wisseling van schuurband – korte insteltijden
- Draaibare schuurband voor het eenvoudig schuren van afkantingen en afschuiningen
- Krachtige motor voor moeiteloze schuurwerkzaamheden op grote oppervlakken

Meer op pag. 80

Opgenomen vermogen	550 W
Toerental	2800 min^{-1}
Bandlengte x bandbreedte	820 x 120 mm
Schuurvlak	185 x 115 mm
Aansluiting stofafzuiging Ø	27 mm
Afmetingen van de moduledrager	578 x 320 mm
Totaal gewicht	20 kg

Multifunctionele tafel MFT 3

Zwaartepunten voor de toepassingen

- Veilig spannen en fixeren van werkstukken van de meest uiteenlopende grootes en vormen.
- Precies bewerken van werkstukken als aanvulling op het Compact Modulair Systeem CMS
- Meer span- en fixeermogelijkheden door het vacuüm-spansysteem VAC SYS, dat met behulp van een adapter met de MFT 3 verbonden kan worden

Voordelen en sterke punten

- Veilig zagen en exact frezen dankzij de geleiderail
- Hoekaanslag, aanslagruiter en extra klem zorgen voor precieze resultaten
- Ergonomisch werken door de tafelhoogte van 90 cm
- MFT 3 is mobiel inzetbaar door de ruimtebesparende opklappoten
- Compatibiliteit voor het Compact Modulair Systeem CMS

Meer op pag. 86

Tafelafmetingen	1157 x 773 mm
Werkhoogte/met ingeklapte poten	180 mm
Werkhoogte met poten	900 mm
Max. werkstukdikte	78 mm
Max. werkstukbreedte	700 mm
Gewicht	28 kg

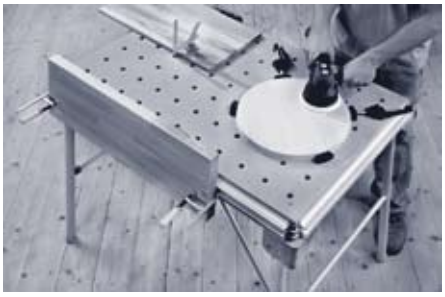

CMS modules

Inval-cirkelzaagmachine
TS 55 zie pagina 46

Modulehouder CMS-TS 55
Moduledrager, beschermkap met beschermkaphouder, bevestigingsklemmen, zaaghoogte-instelling, schakelaar- en spouwmes, schalen, duwlat, hoekaanslag WA
Bestelnr.: 493359

Module CMS-MOD-TS 55
Moduledrager CMS-TS 55, TS 55 EBQ-Plus
Bestelnr.: 561264

Inval-cirkelzaagmachine
TS 75 zie pagina 48

Modulehouder CMS-TS 75
Moduledrager, beschermkap met beschermkaphouder, bevestigingsklemmen, zaaghoogte-instelling, schakelaar- en splijtwigklem, schalen, duwlat, hoekaanslag WA
Bestelnr.: 493360

Module CMS-MOD-TS 75
Moduledrager CMS-TS 75, TS 75 EBQ-Plus
Bestelnr.: 561269

Bovenfrees
OF 2200 zie pagina 102
OF 1400 zie pagina 100
OF 1010 zie pagina 98

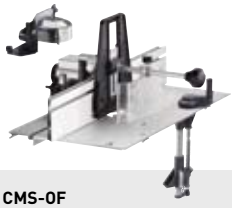

Modulehouder CMS-OF
Moduledrager, freesaanslag, aandrukinrichting, bevestigingsklemmen
Bestelnr.: 570251

Pendeldecoupeerzaag
PS 300 zie pagina 32

Modulehouder CMS-PS 200/PS 300
Moduledrager, bevestigingsklemmen, bedieningsgereedschap
Bestelnr.: 561262

Module CMS-MOD PS 300
Moduledrager CMS-PS 200/PS 300, PS 300 BQ-Plus
Bestelnr.: 561263

Module CMS-MOD BS 120
Bandschuurmodule, afzuigkap, verbindingsslang, 1 schuurband, hoekaanslag WA
Bestelnr.: 570244

De modules van het vroegere Systeem Basis Plus kunnen, met uitzondering van module 1 A, met de grondeenheid van de CMS worden gecombineerd.

De CMS-modules passen, op de CMS-TS 75 na, in de grondeenheid van het vroegere Systeem Basis Plus.

Voor gebruik van de CMS-TS 55 in de Basis Plus dient de schuiftafel Basis SAS gebruikt te worden (bestelnr. 493955).

Grondeenheid

Grondeenheid CMS-GE
Grondeenheid voor opname van de CMS modules, opklappoten, veiligheids-hoofdschakelaar, kabelopwikkeling/duwlathouder, kabel en contactdoos
Bestelnr.: 561228

Tafelhoogte uitgeklapt	900 mm
Tafelhoogte ingeklapt	316 mm
Tafelafmetingen	585 x 400 mm
Gewicht	10,8 kg

Stationaire tafelcirkelzaag CMS-TS 55-Set
Module CMS-TS 55,
TS 55 EBQ-Plus en grondeenheid,
schuiftafel
Bestelnr.: 561274 zie pagina 83

Stationaire tafelcirkelzaag met TS 75
Schuiftafel verkrijgbaar als toebehoren

Stationaire tafelfrees TF 2200-Set
OF 2200 EBQ-Plus en grondeenheid,
moduledrager CMS OF
Bestelnr.: 570262

Stationaire tafelfrees TF 1400-Set
OF 1400 EB-Plus en grondeenheid,
moduledrager CMS OF
Bestelnr.: 570256

Stationaire tafelfrees met OF 1010

Stationaire decoupeerzaag met PS 300

Stationaire bandschuurmachine met BS 120

Een werkplaats hoeft niet groot te zijn.

Vele afzonderlijke machines zijn goed wanneer men vele taken uit moet voeren. Maar een doordacht systeem is beter: op elkaar afgestemd, flexibel in het gebruik en met een hoger rendement. Hiermee kunnen vele werkzaamheden sneller en gemakkelijker uitgevoerd worden.

Eén opening voor alle modules.
Uitgerust met één opening, waarin alle modules gemakkelijk inzetbaar zijn. Eenvoudig aanhaken en inklikken.

Licht en robuust.
De CMS grondeenheid is, ondanks haar lichte gewicht van 10,8 kg, zeer stabiel. Ze is eenvoudig te transporteren en robuust in het gebruik.

Schakeleenheid.
De schakeleenheid maakt het mogelijk om veilig en comfortabel te werken. De betreffende machines kunnen zo gemakkelijk in- en uitgeschakeld worden.

Opklappoten.
Dankzij de opklappoten kan de grondeenheid op twee werkhoogtes ingesteld worden. Met uitgeklapte poten voor staande toepassingen, met ingeklapte poten voor werkzaamheden aan de grond.

Met haar modules voor belangrijke werkzaamheden zoals zagen of frezen, biedt het Compact Modulair Systeem van Festool vele voordelen. Bovendien is er slechts één gemeenschappelijke basis nodig voor een optimale inzetbaarheid van alle verschillende modules. Deze „grondeenheid" neemt amper 0,5 m² in en is daarenboven zeer licht en stabiel. Ze vormt de grondslag voor de in- en uitbouw van de modules en dus ook van het unieke Compact Modulair Systeem CMS.

Eenvoudige en gemakkelijke (de)montage en daarmee een snelle wisseling van module.

Ook zeer geschikt voor werkzaamheden op de werf – de lichte en handige constructie maakt het mogelijk.

Met het omvangrijke aantal beschikbare toebehoren kan het CMS gemakkelijk worden uitgebreid voor de meest uiteenlopende toepassingen.

De ingebouwde machines kunnen niet alleen stationair maar ook mobiel worden ingezet. Flexibiliteit alom.

CMS grondeenheid — **E = met/zonder elektronica S = met/zonder SYSTAINER**

Model	E	S	Leveringsomvang	Bestelnr.
CMS-GE	–	–	opklappoten, veiligheidsschakelaar, snoerhouder / duwstokhouder, kabel en stopcontact, voor opname van de CMS-modules, in doos	**561228**

Toebehoren zie pag. 84

Een goede instap.

Er zijn verschillende instapmogelijkheden voor Compact Modulair Systeem. Eén daarvan is de CMS-TS 55 set. Deze bestaat uit grondeenheid, schuiftafel en moduledrager met invalcirkelzaag.

Hoekaanslag.
De hoekaanslag is 180º zwenkbaar. Ze kan aan iedere kant van de tafel worden gebruikt en is snel om te zetten van dwars- naar lengtezagen.

Beschermkap.
Om gezond en veilig te kunnen werken beschikt de CMS-TS 55 set over een beschermkap. Deze dient als bescherming tegen het draaiende zaagblad en biedt een directe aansluiting voor stofafzuiging.

TS 55.
De ingebouwde handcirkelzaag TS 55 kan zonder veel moeite op elk moment uit de module gedemonteerd worden. Zo krijgt men een volwaardige mobiele invalcirkelzaag.

Schuiftafel.
De schuiftafel maakt afkort- en dwarssnedes tot 830 mm mogelijk.

Zaagbladinstelling.
Het zaagblad van de cirkelzaag kan bij de CMS-TS 55-Set gemakkelijk worden ingesteld naargelang de zaaghoogte en de zaaghoek.

Opklappoten.
Dankzij de opklappoten kan de grondeenheid op twee werkhoogtes ingesteld worden. Met uitgeklapte poten voor staande toepassingen, met ingeklapte poten voor werkzaamheden aan de grond.

Met de tafelcirkelzaag CMS-TS 55 set treedt u niet alleen toe tot het unieke Compact Module Systeem. U heeft ook twee machines in één: aan de ene kant de CMS grondeenheid met de moduledrager TS 55, aan de andere kant de invalcirkelzaag TS 55. In slechts enkele handgrepen demonteert u immers de cirkelzaag uit de moduledrager en gebruikt u hem als elke andere invalcirkelzaag – ook op de geleiderail.

Veelvoudige en precieze snedes dankzij de instelling van zaaghoogte- en zaagbladhoek.

Zelfs versteksnedes vormen geen probleem.

Lengtesnedes vormen geen probleem. Ook voor extra lange planken beschikt u over de juiste toebehoren.

Stationair of op de geleiderail: de invalcirkelzagen zijn snel ge(de)monteerd, waardoor hun kracht dubbel uitgespeeld kan worden.

Set CMS — **E = met/zonder elektronica S = met/zonder SYSTAINER**

Model	E	S	Leveringsomvang	Bestelnr.
CMS-TS 55-Set	●	–	inval-cirkelzaag TS 55 EBQ-Plus, CMS grondeenheid met inklapbare poten, moduledrager, schuiftafel, beschermkap, bevestigingsklem, hoekaanslag WA, HW fijngetand zaagblad W48, schaalverdelingen, veiligheids-duwstok, schakelaar- en spouwmesklem, zaaghoogteinstelling, bedieningsgereedschap	**561274**

Technische gegevens zie pagina 78

Toebehoren zie pag. 84

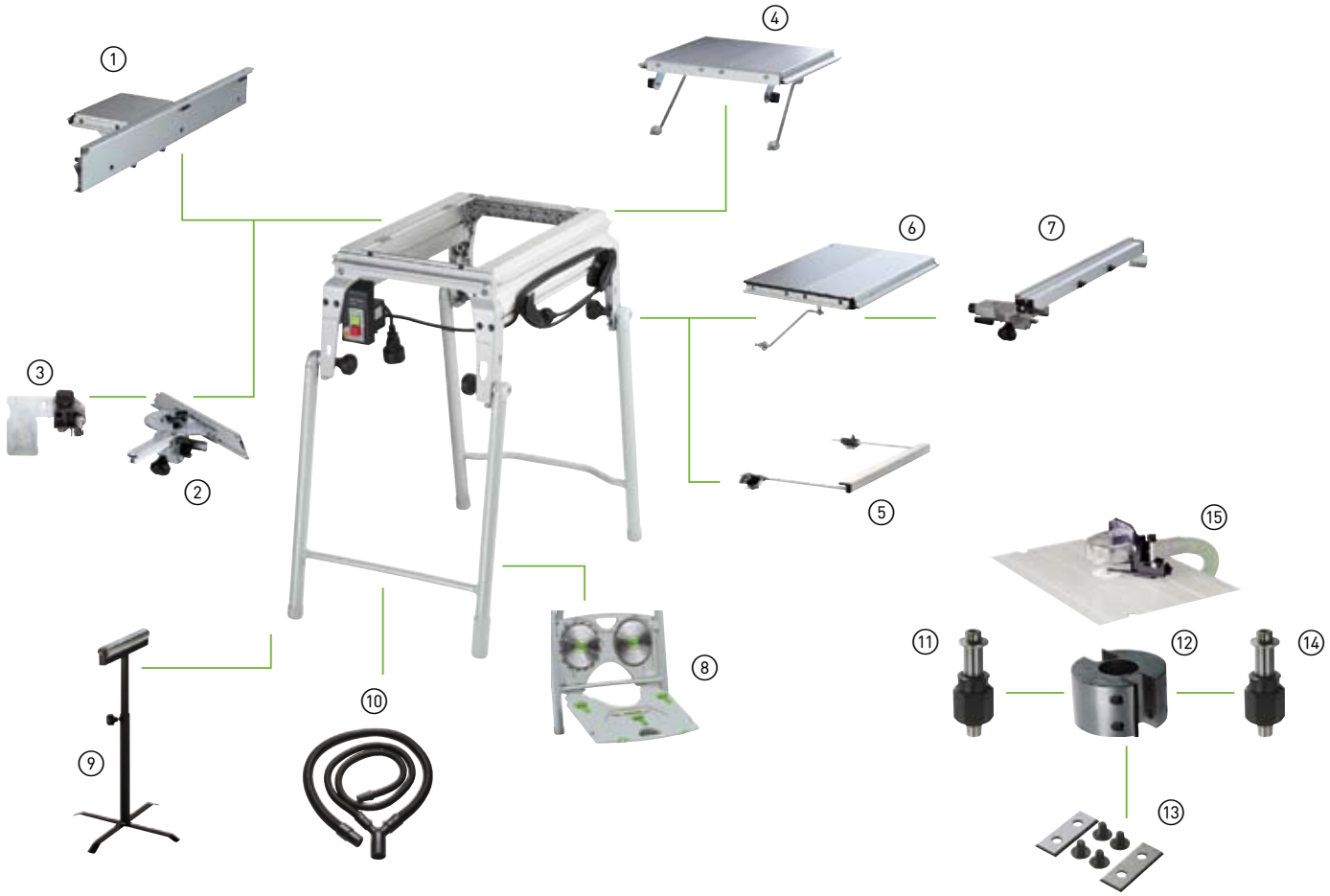

Toebehoren voor het Compact Module Systeem CMS

	Product	Toelichting	Bestelnr.
1	**Schuiftafel ST**	voor CS 50, CMS-GE, Max. zaagbreedte bij afkortzagen 830 mm, in doos	**492100**
2	**Hoekaanslag WA**	voor CS 70, CS 50, CMS-GE, eveneens te gebruiken als lengteaanslag	**488451**
3	**Aanslagruiter WA-AR**	voor het blokkeren van werkstukken op de hoekaanslag CS 70 WA, CS 50 WA en Basis WRA 500, blister-verpakking	**491712**
4	**Tafelverlenging VL**	voor CS 50, CMS-GE, eenvoudige opbouw, afklapbaar 400 mm steunpunt, ter verbreding of verlenging voor grote werkstukken bij het lengtezagen, in doos	**492092**
5	**Geleiding AF**	voor CS 50, CMS-GE, langs beide zijden inzetbare zijsteun, ondersteunt werkstukken bij afkorten, in doos	**492242**
6	**Tafelverbreding VB-CMS**	voor CMS-GE, met instelbare schaalverdeling, Max. zaagbreedte 570 mm, in doos	**493822**
7	**Lengte-aanslag LA**	voor CS 50, CMS-GE, met fijninstelling en klemming aan de voorkant bedienbaar, met verwisselbare aanslagprofiel voor precieze en veilige zaagsneden, in doos	**492095**
8	**Zaagbladenbox SGA**	voor CS 50, CMS-GE, voor het veilig en plaatsbesparend opbergen van maximaal 4 zaagbladen (max. Ø 190 mm) en 3 splinterbeschermingen (niet in standaard leveringsomvang) , in doos	**492228**
9	**Rolbok RB**	voor het veilig opleggen van lange werkstukken bij het op breedte zagen, frees- en schuurwerkzaamheden, te gebruiken met CS 50, CS 70, CB 120, Systeem Basis Plus, CMS-GE, multifunct. tafel, Hoogte verstelbaar 630-1000 mm, in doos	**488711**
10	**Stofafzuig-set CS 70 AB**	voor CT/CTL/CTM 11, 22, 26, 33, 36, 44, 55, kan met Basis, CS 70, CS 50 en CMS gebruikt worden, bestaande uit: afzuigslang D27x2,0 m, afzuigslang D36x1,0 m, Y-aansluitstuk, Ø 27/36 mm	**488292**
11	**Freesspindel ASL20/OF1400-OF2000**	voor gebruik van groefkop Basis FK D 50x30 bij Basis 6 A en CMS-OF, blister-verpakking	**490131**
12	**Sponningkop FK D 50x30**	voor het gebruik met freesspindel, Ø 50 mm, blister-verpakking	**489284**
13	**Reservemes WP 30x12x1,5**	voor sponningkop, Verpak.inh. 2 st.	**489286**
14	**Freesspindel ASL20/OF1010**	voor gebruik van groefkop Basis FK D 50x30 bij Basis 5 A en CMS-OF 1010, blister-verpakking	**489285**
15	**Stofafzuigadapter voor gebogen stukken BF-OF-CMS**	voor CMS-OF 1400/ OF 2000, voor CMS-OF 1010, spaander- en afzuigkap, Aansluiting stofafzuiging Ø 27/36 mm, in doos	**494643**

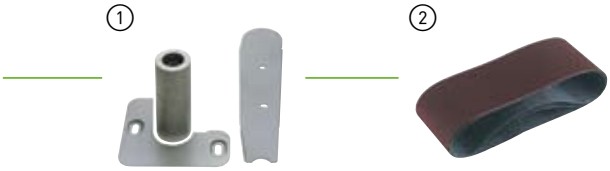

Schuurband voor bandschuurmachinemodule

Toebehoren voor het Compact Module Systeem CMS

	Product	Toelichting	Bestelnr.
1	**Schuurwals CW D55x120**	met afdekplaten, Ø 55 mm	**488032**
	Schuurwals CW D105x120	met afdekplaten, Ø 105 mm	**488031**
2	**Schuurband CMB120 820x120-P50-SA/10**	Korrel P50, Verpak.inh. 10 st.	**488081**
	Schuurband CMB120 820x120-P80-SA/10	Korrel P80, Verpak.inh. 10 st.	**488082**
	Schuurband CMB120 820x120-P100-SA/10	Korrel P100, Verpak.inh. 10 st.	**488083**
	Schuurband CMB120 820x120-P120-SA/10	Korrel P120, Verpak.inh. 10 st.	**488084**
	Schuurband CMB120 820x120-P150-SA/10	Korrel P150, Verpak.inh. 10 st.	**488085**
	Schuurband CMB120 820x120-P180-SA/10	Korrel P180, Verpak.inh. 10 st.	**488086**
3	**CMS moduletoren MT 1600**	5 tussenstukken, 2 zwenkwielen met rem, 2 vaste wielen, voor ruimtebesparende opslag van de CMS en Basis modules, als alternatief kunnen per verdieping 2 Systainers worden ondergebracht, inschuifhoogte instelbaar, Breedte 460 mm, Diep 600 mm, Gewicht 13 kg, in doos	**451975**

Eén tafel, duizenden mogelijkheden.

De MFT 3 is meer dan alleen maar een tafel. Hij staat voor systematisch veelzijdig werken: werkstukken van zeer uiteenlopende vorm en grootte kunnen stevig bevestigd en precies, ergonomisch en economisch bewerkt worden.

Optimale systeemaansluiting.
Dankzij de MFT 3-verlenging kunnen alle CMS-modules voor het zagen, frezen en schuren worden gebruikt.

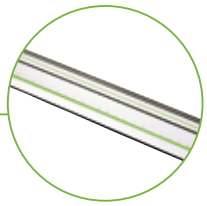

Gebruik van de geleiderail.
Door de geleiderailopname kan de geleiderail omhooggeklapt of op verschillende materiaaldiktes ingesteld worden.

Spannen van moeilijke vormen.
Kleinere werkstukken verkrijgen door de opspanvoorziening de houvast die voor een veilige en precieze bewerking nodig is.

CMS-compatibiliteit door V-groef.
Dankzij de V-groef kunnen vele toebehoren van het Compact Modulair Systeem CMS ook met de MFT 3 worden gebruikt.

Horizontaal en verticaal spannen.
Met behulp van schroefklemmen, de vervangingsplaat met gaten en de profielen kunnen de werkstukken op elke plaats eenvoudig en stevig worden vastgezet.

Overal te gebruiken.
Dankzij de opklappoten kan de MFT 3 plaatsbesparend opgeklapt en getransporteerd worden.

Uitgebreidere spanmogelijkheden.
Door aansluiting van het nieuwe vacuümspansysteem VAC SYS.

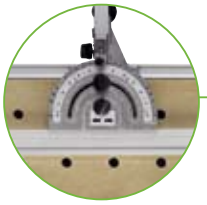

Precieze resultaten.
Tegen de hoekaanslag kunnen werkstukken exact worden aangelegd. De aanslagruiter maakt exact herhalende zaagsnedes mogelijk. Voor precisie zorgt de extra klem waarmee de aanslagliniaal in de V-groef wordt vastgezet.

Multifunctionele tafel MFT 3 — **E = met/zonder elektronica S = met/zonder SYSTAINER**

Model	E	S	Leveringsomvang	Bestelnr.
MFT/3	—	—	tafel met inklapbare poten, geleiderail FS 1080/2, hoekaanslag, afstelplaat, aanslagruiter, extra klem, slangbescherming FS-AW, in doos	**495315**

Technische gegevens zie pagina 79

Toebehoren zie pag. 88

Flexibel werken op een veilige basis.

Precieze resultaten.

De geleiderail kan op verschillende materiaaldiktes ingesteld worden en zorgt voor een precieze geleiding bij gebruik van de Festool bovenfrezen, decoupeer- en handcirkelzagen.

Maximale houvast.

Bij het schuren, schaven en verlijmen of bij het frezen met sjablonen is het belangrijk een goede grip te hebben op het werkstuk – ongeacht of het groot of klein, hoekig of rond is.

Uit te breiden werkvlak.

Door verbindingsstukken kunnen meerdere multifunctionele tafels zij aan zij met elkaar verbonden worden. Door het grotere werkvlak kunt u dan grotere werkstukken of meerdere werkstukken tegelijkertijd spannen en bewerken.

Optimale aansluiting.

Via de V-groef kunt u het CMS-modulesysteem en bijbehorende toebehoren op de MFT 3 aansluiten. Hierdoor kunt u bij uw werkzaamheden beschikken over cirkel- en decoupeerzagen, bovenfrezen en bandschuurmachines. Kortom: de MFT 3 wordt een mobiel en efficiënt werkstation.

Ergonomisch en economisch werken.

Dankzij de werkhoogte van 90 cm is het ook voor grotere gebruikers gemakkelijker ergonomisch te werken en hun rug te ontzien. Bovendien kan de MFT 3 heel eenvoudig worden ingeklapt, waardoor deze optimaal geschikt is voor zowel gebruik in de werkplaats als op locatie.

Flexibel en veilig met de VAC SYS.

De spanoplossing van de toekomst heet VAC SYS. Hiermee heeft u de mogelijkheid om in een handomdraai werkstukken tot 360° te draaien en tot 90° te zwenken. De aansluiting van het vacuüm-spansysteem op de MFT 3 vindt eenvoudigweg plaats met behulp van een adapterplaat.

Toebehoren voor multifunctionele tafel MFT 3

	Product	Toelichting	Bestelnr.
1	**Extra klem MFT/3-ZK**	voor het vastzetten van de aanslag in de V-groef, blister-verpakking	**495541**
2	**Aanslagruiter MFT/3-AR**	voor het positioneren van werkstukken tegen de hoekaanslag, wegklapbaar, blister-verpakking	**495542**
3	**Dwarsstuk MFT/3-QT**	voor extra stabilisering van de MFT 3, Verpak.inh. 2 st.	**495502**
4	**Verlengstuk MFT/3-VL**	opklappoten, veiligheidsschakelaar, kabel en stopcontact, voor MFT 3, in doos	**495510**
5	**Verbindingsstuk VS**	voor aanbouw van Basis VL-V 650, FST 660/85 of MFT 800 van Basis Plus, blister-verpakking	**484455**
6	**Vervangingsplaat met gaten MFT/3-LP**	in doos	**495543**
7	**Opspanvoorziening MFT-SP**	voor een snelle en nauwkeurige instelling van het werkstuk (zagen, schuren, frezen, boren...), Verpak.inh. 2 st., blister-verpakking	**488030**
8	**Schroefklemmen FSZ 120**	volledig stalen uitvoering, Spanbreedte 120 mm, Verpak.inh. 2 st., blister-verpakking	**489570**
9	**Schroefklemmen FSZ 300**	volledig stalen uitvoering, Spanbreedte 300 mm, Verpak.inh. 2 st., blister-verpakking	**489571**
10	**Snelspanklem FS-HZ 160**	volledig stalen uitvoering, Spanbreedte 160 mm, Verpak.inh. 1 st., blister-verpakking	**491594**
11	**Adapter VAC SYS AD MFT/3**	voor VAC SYS SE 1, VAC SYS SE 2, in combinatie met MFT 3, in doos	**494977**

Voor hoge eisen maken wij geen compromissen.

FESTOOL

Toepassingsoverzicht | 93

Machine-overzicht | 94

Bovenfrezen | 98
OF 1010, OF 1400, OF 2200

Systeemoverzicht en toebehoren bovenfrezen | 104

Multifreessjabloon | 108
MFS 400, MFS 700

Verbindingssysteem | 110
VS 600

Kantenfrezen | 113
OFK 500, OFK 700, MFK 700

Platenfrees | 118
PF 1200

Kitfrees | 120
KF 5

Freesgereedschap | 121

Om goede resultaten te bereiken bij het frezen van hout en minerale grondstoffen heeft men betrouwbaar, handzaam en vooral praktisch gereedschap nodig. Omdat wij dit reeds lang weten, hebben wij bij Festool een omvangrijk gamma aan freesmachines en -toebehoren ontwikkeld. Dit gamma zit vol met goede ideeën, die elk zijn opgevat vanuit het oogpunt van de verlichting van uw dagelijks werk.

Voor elke toepassing de juiste frees.

De MFK 700 met tafelwisselsysteem is het multitalent voor alle werkzaamheden op het gebied van het bewerken van hoeken en randen.

Frezen is net zo veelzijdig als het materiaal dat men bewerkt. Daarom heeft Festool zowel allrounders als specialisten in haar gamma.

De Festool bovenfrezen – van de kleine OF 1010 en de veelzijdige OF 1400 tot de krachtige OF 2200 – kunnen omschreven worden als flexibele allrounders. Onder specialisten verstaan we daarentegen: de kantenfrezen OFK 500, OFK 700, MFK 700 en de platenfrees PF 1200. Eén ding hebben ze echter allen gemeen: ze vallen op door hun praktische eigenschappen. Zo beschikken de bovenfrezen OF 1400 en OF 2200 bijvoorbeeld over een FasFix frees-wissel-systeem, een gereedschapsloze kopieerringwisseling en een handige ergonomische bediening. Daarnaast biedt Festool niet alleen een omvangrijk programma aan frees-machines, maar ook steeds de passende toebehoren. Zo ontstaan unieke freessystemen, die u het werk gemakkelijker maken.

Ook bochten kan de OFK 700 gemakkelijk de baas.

Door de afgestemde systeemtoebehoren is uw Festool bovenfrees nog veelzijdiger inzetbaar.

FESTOOL Het systeem

Festool denkt niet alleen in machines maar in systemen, zodat de klus sneller, gemakkelijker en beter wordt geklaard.

Het freessysteem.

Met onze freeskoppen krijgt u steeds een proper freesbeeld – of u nu hout of minerale grondstoffen bewerkt.

Freesgereedschap vanaf pagina 121

Het sjabloonsysteem.

Voor maatzuivere uitfrezingen en cirkelvormen bieden wij een oplossing: het multifreessjabloon van Festool.

Multifreessjabloon vanaf pagina 108

Toepassingsoverzicht – Frezen

Wanneer er zoveel toepassingen en oplossingen bestaan als bij het frezen, is het belangrijk de juiste keuze te maken. Hierbij wordt u geholpen door de onderstaande tabel. Kies eenvoudig in de linkerkolom welke toepassingen u het meest frequent in uw dagelijkse werk tegenkomt en kijk rechts welke machine hiervoor het meest geschikt is. Meer details vindt u op de volgende pagina's.

	OF 1010	OF 1400	OF 2200	OFK 500	OFK 700	MFK 700	PF 1200	KF 5
Bediening met één hand	●	◑		●		●		
Frezen van hoekverbindingen met VS 600	●	◑						
Uitsnijdingen en cirkelvormen frezen met MFS 400 en MFS 700	◑	●	●					
Hoekverbindingen van werkplaten frezen met APS 900		◑	●					
Frezen van deurdichtingen voor isolatie tegen geluid met de freeshulp	◑	●	●					
Gebruik met het gatenrijsysteem	●	○						
Stationaire inbouw mogelijk in het Compact Module Systeem	●	●	●					
Afronden, afkanten en profileren	●	●	●	●	●	●		
Bewerken van minerale grondstoffen	○	●	●					
Kantstukken vlakfrezen bij rechte werkstukken	○	○	○	●	●	●		
Kantstukken vlakfrezen en tegelijkertijd afronden bij rechte werkstukken				○	●	●		
Kantstukken vlakfrezen bij gewelfde werkstukken					●	●		
Kantstukken vlakfrezen en tegelijkertijd afronden bij gewelfde werkstukken					●	●		
Gelaagd materiaal vlakfrezen	○	○	○	○	●	●		
Spantangen voor gebruik van 6 en 8 mm schachten (6,35=1/4")	●	●	●	[1]	●	●		
Spantangen voor gebruik van 8, 10 en 12 mm schachten (6,35=1/4", 9,53=3/8", 12,7=1/2")		●	●	[1]				
Profielfrees tot Ø 32 mm						●		
Profielfrees tot Ø 50 mm	●	●	●					
Profielfrees tot Ø 63 mm		●	●					
Profielfrees tot Ø 89 mm			●					
Nauwkeurig groeven maken in aluminium-compositieplaten (Alucobond, Dibond)	◑						●	
Plaatverbindingen	◑ [2]	◑ [2]						
Uitfrezen van raamkit en glasresten								●

○ geschikt ◑ zeer geschikt ● zeer goed geschikt

[1] Speciale opname voor holle frezen
[2] In combinatie met de VS 600

Het gatenrijsysteem.

Ook bij de meubelindustie is de geleiderail met gatenrijafstand onmisbaar.

Gatenrijsysteem op pagina 105

Het verbindingssysteem.

Of u nu artisanale zwaluwstaarten, lipverbindingen of deuvels wenst te maken – met een bovenfrees en de VS 600 gaat alles u gemakkelijk af.

VS 600 vanaf pagina 110

Het afzuigsysteem.

Met de mobiele stofzuigers naar een zuiver resultaat – in de werkplaats en op de werf.

Mobiele stofzuigers vanaf pagina 263

Bovenfrees OF 1010

Zwaartepunten voor de toepassingen

- Randen afronden, afkanten, groeven en profileren
- Beslagen aanbrengen
- In combinatie met het geleidesysteem groeven maken in achterwanden, lijsten aanbrengen of gipskarton frezen (vouwkanttechniek)
- Gatenrijen maken in de meubelbouw in combinatie met het gatenrijsysteem LR 32
- Houtverbindingen maken in combinatie met de VS 600

Voordelen en sterke punten

- Laag gewicht en bediening met één hand
- Meer veiligheid dankzij de snelrem (OF 1010 EBQ)
- MMC elektronica om op het materiaal afgestemd te werken en voor temperatuur-bewaking
- Eenvoudige en 1/10 mm nauwkeurige instelling van de freesdiepte
- Eenvoudige freeswissel dankzij spilstop
- In freestafel geïntegreerde spanenafzuiging

Meer op pag. 98

Opgenomen vermogen	1010 W
Opgenomen vermogen	720 W
Leegloop toerental	10000-24000 min^{-1}
Leegloop toerental	26500 min^{-1}
Diameter spantangen	6-8 mm
Freesdiepte-snelinstelling	55 mm
Freesdiepte-fijninstelling	8 mm
Aansluiting stofafzuiging Ø	27 mm
Gewicht	2,7 kg

= met MMC Elektronica

Bovenfrees OF 1400

Zwaartepunten voor de toepassingen

- Randen afronden, afkanten, groeven en profileren
- Cirkelvormen en uitsnijdingen frezen in combinatie met het multifreessjabloon
- Met het geleidesysteem groeven in de achterwand of lijsten aanbrengen
- Gleuven in deuren frezen voor isolatie tegen geluid en koude in combinatie met de freeshulp
- Frezen van minerale grondstoffen (max. frees-Ø 45 mm)

Voordelen en sterke punten

- Comfortabele freeswissel met kanteltoets en ratelprincipe, sneller kan het niet
- Gereedschapsloos de kopieerring wisselen
- Buigstijve grondplaat met aan beide kanten geklemde geleidekolommen
- Tot 99% afzuiging met spaanvanger en afzuigkap bij het frezen van kanten
- Snelrem en MMC elektronica
- Eenvoudige en 1/10 mm nauwkeurige instelling van de freesdiepte

Meer op pag. 100

Opgenomen vermogen	1400 W
Leegloop toerental	10000-22500 min^{-1}
Diameter spantangen	6-12,7 mm
Freesdiepte-snelinstelling	70 mm
Freesdiepte-fijninstelling	8 mm
Aansluiting stofafzuiging Ø	27/36 mm
Gewicht	4,5 kg

= met MMC Elektronica

Bovenfrees OF 2200

Zwaartepunten voor de toepassingen

- Sponningen schaven, groeven maken en profileren
- Grote uitsnijdingen, cirkels en bogen frezen in combinatie met het multifreessjabloon
- Hoekverbindingen van werkplaten maken in combinatie met het werkplaatsjabloon
- Het frezen van groeven voor deurdichtingen en 3-puntsluitingen

Voordelen en sterke punten

- Zeer grote krachtsontplooiing en trekkracht bij hard materiaal en grote materiaaldiktes
- Ergonomisch werken door de met 30° verstelde zijaanslag
- Gereedschapsloze wissel van kopieerring en loopzool
- Snelle instelling van de profielfrees dankzij de mogelijkheid om de grondplaat aan de machine te koppelen

Meer op pag. 102

Opgenomen vermogen	2200 W
Leegloop toerental	10000-22000 min^{-1}
Diameter spantangen	6-12,7 mm
Freesdiepte-snelinstelling	80 mm
Freesdiepte-fijninstelling	20 mm
Aansluiting stofafzuiging Ø	36 (27) mm
Gewicht	7,8 kg

= met MMC Elektronica

Kantenfrees OFK 500

Zwaartepunten voor de toepassingen

- Snel afronden en frezen van kanthout, blokramen en platen
- Kantfrezen van kantstukken en plinten

Voordelen en sterke punten

- Eenvoudige bediening en gering gewicht
- De optimale afstemming van de freesmachine op de tafelboring voorkomt foutief frezen
- Perfect uitgebalanceerd door de stabiele verbinding tussen freesmachine en aandrijving
- Eenvoudige en snelle freeswissel dankzij de spilstop
- Eenvoudige en 1/10 mm nauwkeurige instelling van de freesdiepte

Meer op pag. 113

Opgenomen vermogen	450 W
Leegloop toerental	28000 min^{-1}
Aansluiting stofafzuiging Ø	27 mm
Gewicht	1,4 kg

Kantenfrees OFK 700

Zwaartepunten voor de toepassingen

- Voor het frezen van uitstekende vlakken en randen van kunststof of hout
- Kanten afronden en afkanten
- Frezen van randlassen voor de opname van PVC-lijmkanten
- Kantfrezen van laminaatplaten
- Kantstukken bij concave en convexe delen, zoals ronde tafels, schrijftafelplaten, etc. frezen

Voordelen en sterke punten

- Omstelbare freestafel met groot steunstuk
- Optimaal freesresultaat door 1,5° schuine tafel
- Eenvoudige en 1/10 mm nauwkeurige instelling van de freesdiepte
- Tastveer voor aanloopvrij freesbeeld
- Snelle en eenvoudige freeswissel dankzij de spilstop

Meer op pag. 114

Opgenomen vermogen	720 W
Leegloop toerental	10000-26000 min^{-1}
Diameter spantangen	6-8 mm
Max. freesafname, vertikaal (1,5° tafel)	9 mm
Max. freesafname, horizontaal (1,5° tafel)	5 mm
Max. freesdiepte	14 mm
Aansluiting stofafzuiging Ø	27 mm
Gewicht	2 kg

= met MMC Elektronica

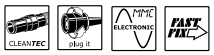

Module-kantenfrees MFK 700

Zwaartepunten voor de toepassingen

- Frezen van massief hout, acryl en PVC-kantstukken
- Afkanten, afronden en profileren van kanten
- Frezen van groeven met behulp van de zijaanslag

Voordelen en sterke punten

- Meer toepassingsmogelijkheden door verwisselbare freestafels
- Elektronische toerentalregeling voor de optimale aanpassing aan het materiaal
- Temperatuurbewaking van de motor voor een extra lange levensduur
- 130 mm lange freestafelsteun voor een precies freesresultaat

Meer op pag. 116

Opgenomen vermogen	720 W
Leegloop toerental	10000-26000 min^{-1}
Diameter spantangen	6-8 mm
Freesdiepte-fijninstelling	14 mm
Freesdiameter max.	32 mm
Aansluiting stofafzuiging Ø	27 mm
Gewicht	1,9 kg

= met MMC Elektronica

Platenfrees PF 1200

Zwaartepunten voor de toepassingen

- Groeven van 90° en 135° maken
- Frezen van Alucobond- en Dibond-platen
- Mobiel gebruik – ook met geleiderail

Voordelen en sterke punten

- Verwisselbare tastrol voor verschillende materiaaldiktes
- Gering gewicht voor licht transport en mobiel gebruik
- Geleidegroef voor geleiderail
- Snelle freesvoortgang voor licht en precies werken dankzij de schijffrees
- Robuuste, slijtarme constructie voor een lange levensduur

Meer op pag. 118

Opgenomen vermogen	1200 W
Leegloop toerental	1900-5200 min^{-1}
Freesdiameter	118 mm
Freesdiepte	0-9 mm
Aansluiting stofafzuiging Ø	27/36 mm
Gewicht	5,4 kg

= met MMC Elektronica

Kitfrees KF 5

Zwaartepunten voor de toepassingen

- Uitfrezen van raamkit en glasresten voor nieuwe beglazing
- Ideaal voor oude houten deuren en raamkozijnen

Voordelen en sterke punten

- Meer veiligheid dankzij de snelrem
- Eenvoudige en 1/10 mm nauwkeurige instelling van de freesdiepte
- MMC elektronica met temperatuurbewaking
- Geen letsel ten gevolge van glassplinters, spijkers en kitresten dankzij de metalen splinterbescherming

Meer op pag. 120

Opgenomen vermogen	1010 W
Leegloop toerental	10000-24000 min^{-1}
Freesdiepte-snelinstelling	55 mm
Freesdiepte-fijninstelling	8 mm
Aansluiting stofafzuiging Ø	27 mm
Gewicht	3,1 kg

= met MMC Elektronica

FESTOOL
OF 2200 EB
www.festool.com
Made in Germany

Een waaier aan details, voor perfect werken.

Profileren, groeven, sponningen en zwaluwstaartverbindingen frezen, dit zijn enkele toepassingsgebieden van de OF 1010.

Hiervoor biedt hij een veelvoud aan technische oplossingen.

Centrale kolomklem.
Invallen, klemmen en dat zonder uw hand van de machine te moeten nemen. Eenvoudiger kan het niet.

Ergonomische handgreep.
De ergonomische steel-handgreep is een wezenlijk voordeel van de OF 1010. Inschakelen, invallen, frezen, uitvallen – alles met één hand.

plug it.
Met één draai de stroomtoevoer van machine wisselen. Bovendien hoeft u bij kabelbreuk het werk niet lang te onderbreken. U vervangt eenvoudigweg de kabel en gaat verder.

Hoekarm.
Met de tastarm zijn werkstukken snel gekopieerd. De arm tast het profiel van het model af en draagt het met de freesmachine over op het te vervaardigen werkstuk (verkrijgbaar als toebehoren).

Exacte diepteafstelling.
De OF 1010 heeft een exacte diepteafstelling. Zonder veel moeite is de freesdiepte in seconden ingesteld – in het 1/10 mm-bereik en onafhankelijk van de ingezette freesmachine.

Afsteunpoot.
Om het omkantelen van de bovenfrees bij het werken op de geleiderail te voorkomen, heeft de OF 1010 een afsteunpoot. Zo blijft hij steeds in het spoor en geeft het gewenste resultaat.

Spaanvanger.
De unieke spaanvanger maakt de ideale afzuiging mogelijk. Samen met de afzuigkap bereikt hij een optimale afzuigcapaciteit bij het kantfrezen.

Geïntegreerde afzuigaansluiting.
De OF 1010 heeft een geïntegreerde afzuigaansluiting, zodat het er zuiver aan toegaat. Eenvoudig een CT mobiele stofzuiger van Festool aansluiten en zonder stof werken.

Bovenfrees OF 1010 – De varianten

E = met/zonder elektronica S = met/zonder SYSTAINER

Model	E	S	Leveringsomvang	Bestelnr.
OF 1010 EBQ-Set	●	●	spantang diameter 8 mm, zijaanslag, geleiderail-adapter, geleiderail FS 800/2, spaanvanger, bedieningsgereedschap, in SYSTAINER SYS 3	**574234**
OF 1010 EBQ-Plus	●	●	spantang diameter 8 mm, zijaanslag, geleiderail-adapter, spaanvanger, bedieningsgereedschap, in SYSTAINER SYS 3	**574233**
OF 1010 EBQ	●	–	spantang diameter 8 mm, zijaanslag, bedieningsgereedschap, in doos	**574175**
OF 1010 Q	–	–	spantang diameter 8 mm, zijaanslag, bedieningsgereedschap, in doos	**574188**

Technische gegevens zie pagina 94

Toebehoren zie pag. 104

Waarom met minder tevreden zijn?

Het voordeel zit in het systeem.

De OF 1010: praktisch en economisch. Dit ligt onder andere aan het Festool systeem. Zo kan men de bovenfrees op elk moment aanpassen aan nieuwe taken – zowel voor gebruik op de multifunctionele tafel als voor perfecte verbindingen met het verbindingssysteem.

Altijd op de juiste hoogte.

Optimale arbeidsresultaten en geen nabehandeling meer. De OF 1010 beschikt over een exacte diepteafstelling, waarmee de freesdiepte zonder veel moeite in slechts enkele seconden kan worden ingesteld – en dat in het 1/10 mm-bereik. Soepele precisie met Festool.

Sensationeel zuiver.

Met afzuigkap, spaanvanger en een CTM mobiele stofzuiger van Festool wordt het frezen een zuivere zaak. Bij het kantfrezen worden de freesspanen bij het werkstuk opgevangen en naar boven in de afzuigkap afgevoerd.

Altijd een hand vrij.

Of hij nu vrij wordt geleid of op de geleiderail, de OF 1010 is de ideale machine met éénhandbediening. Dankzij zijn geringe grootte en gewicht kan hij met slechts één hand precies langs randen, lijnen of bochten worden geleid.

Gebruik in het systeem CMS.

Het Compact Module Systeem is het modulaire systeem voor stationair gebruik van de OF 1010. Hiermee heeft u een krachtige en veelzijdige tafelfrees. Zie voor meer informatie het hoofdstuk Half stationair werken met CMS vanaf pagina 75.

Schoon diagonaal frezen.

De vergroting van het steunstuk zorgt voor een optimaal arbeidsresultaat. Dit geeft de OF 1010 op hoeken en randen een groter steunvlak en een betere geleiding, voorkomt omkantelen en levert een aanloopvrij freesresultaat op.

Een indrukwekkend totaalpakket.

De OF 1400 overtuigt door de 70 mm freesslag en een omvangrijke uitrusting die niets te wensen overlaat. Voor perfecte freesresultaten en een gemakkelijke bediening.

Exacte diepteafstelling.
Met de nauwkeurige, spelingsvrije diepteafstelling met „nul"-functie kan de freesdiepte snel en zonder naberekeningen ingesteld worden. De fijninstelling werkt op 1/10 mm nauwkeurig.

Onwrikbare stabiliteit.
Op freeshoogte ingesteld wordt de bovenfrees met slechts één klemgreep extreem buigstijf op beide geleidekolommen geklemd: voor nauwkeurige freesresultaten.

Snelrem.
De snelrem zorgt voor optimale veiligheid bij het frezen – de OF 1400 komt in seconden tot stilstand.

Bliksemsnelle freeswissel.
Dankzij de comfortabele asblokkering met kanteltoets en ratelprincipe kunnen de frezen verwisseld worden zonder de sleutel om te zetten. Een werkelijke verlichting.

70 mm freesdiepte.
Door de hoge freesslag van 70 mm vormen werkzaamheden met grote freesdiepte en sjablonen of het aanbrengen van beslagen geen probleem meer.

Centrale klem.
Met slechts één draaiknop worden de geleidingsstangen van de parallelaanslag of andere toebehoren ver- en ontgrendeld.

Gereedschapsloos de kopieerring wisselen.
Het wisselen van de kopieerring gebeurt bij de OF 1400 zonder enig gereedschap. Eenvoudig ontgrendelen, de kopieerring eruit nemen, nieuwe kopieerring inklikken en hij zit exact en gecentreerd.

99% afzuiging.
Samen met de afzuigkap maakt de unieke spaanvanger het onmogelijke mogelijk. Bij het kantfrezen wordt tot 99% van de freesspanen afgezogen (bron: Festool testwerkplaats).

Bovenfrees OF 1400 — **E = met/zonder elektronica S = met/zonder SYSTAINER**

Model	E	S	Leveringsomvang	Bestelnr.
OF 1400 EBQ-Plus	●	●	spantang diameter 8 mm, spantang diameter 12 mm, zijaanslag met fijninstelling en afzuigkap, kopieerring Ø 30 mm, afzuigkap boven, spaanvanger, bedieningsgereedschap, in SYSTAINER SYS 4	**574243**

Technische gegevens zie pagina 94 Toebehoren zie pag. 106

De nieuwe maatstaf.

Op elke toepassing voorbereid.

De OF 1400 is met 4,5 kg de lichtste machine uit zijn klasse – en dat bij een freesdiepte van 70 mm. Vooral bij het aanbrengen van beslagen of bij het frezen met freessjablonen is dit een bijzonder voordeel. Nadere details onder www.festool.com/facts.

Diep doorademen.

De 360° draaibare spaanvanger vangt de spanen op en leidt ze direct naar de afzuigkap met aangesloten afzuigslang. Op deze manier worden bij het kantfrezen de spanen en het stof tot 99% weggezogen (bron: Festool testwerkplaats).

Dubbel geklemd houdt beter.

Eenvoudig frezen is mogelijk. Bij de OF 1400 werkt de kolomklem op beide geleidekolommen tegelijkertijd. Hierdoor wordt de machine extreem buigstijf. Het freesresultaat is perfect. Tijdrovende nabehandelingen zijn niet nodig.

Eén, twee, drie, en klaar!

Bij de OF 1400 is het wisselen van frees snel en eenvoudig geklaard. Met behulp van de kanteltoets zet u de spilstop in werking. Vervolgens brengt u de steeksleutel in en zet u met het ratelprincipe de freeskop vast/los zonder de steeksleutel te moeten herzetten.

Snel aangepast.

Nog een verlichting: de vervanging van de kopieerring gebeurt eveneens gereedschapsloos. Hij wordt met een korte klik verwijderd en even gemakkelijk weer ingezet. Hiermee gaat het wisselen tussen kopieerring en andere toebehoren ook sneller.

Demonteerbaar.

Nog veelzijdiger in het gebruik wordt de OF 1400 met de talrijke nuttige systeemtoebehoren: zoals het multifreessjabloon om uitsnijdingen en cirkelvormen te frezen, de freeshulp, enz. Dit alles verlicht het dagelijkse werk.

De alleskunner.

Krachtiger, eenvoudiger, comfortabeler en veiliger – de OF 2200 biedt u een zeer hoge doortrekkracht, een uiterste precisie en een groot ergonomisch comfort. Hoe uw werk er ook uitziet – met de OF 2200 heeft u de oplossing in de hand. Want „gaat niet, bestaat niet"!

Perfecte precisie.
De bovenfrees kan met één greep aan beide geleidekolommen gelijktijdig geklemd worden op de gewenste freeshoogte. Deze dubbel-kolomsklem zorgt voor exacte freesresultaten.

Nauwkeurige fijninstelling.
Tot op 1/10 mm exacte freesdiepte door spelingsvrije diepteafstelling met nulfunctie. Softgrip en sleepnaald zijn ergonomisch geplaatst.

Grote doortrekkracht.
De elektronische motorregeling zet de 2200 Watt om in een indrukwekkende doortrekkracht. De 3-voudig gelagerde ankeras zorgt hierbij voor trillingsarm frezen.

Comfortabele freeswisseling.
De spilstop met kanteltoets en rateltechniek garandeert een snelle, veilige freeswisseling – zonder omzetten van de sleutel.

Eersteklas ergonomie.
De 30° verstelde opname van de geleidingsstangen maakt een ergonomische werkhouding bij het werken met zij- en geleideaanslag mogelijk.

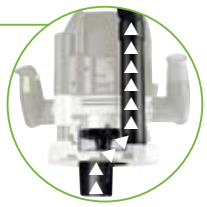

Systematische netheid.
Dankzij de afzuigring, spaanvanger en de met 45° draaibare afzuigaansluiting is bij het frezen van kanten een afzuigcapaciteit tot 99 % mogelijk.

Profielfrezen snel aangepast.
Door het koppelen van grondplaat en motoreenheid kunt u de profielfrezen met de fijninstelling snel in de optimale positie brengen.

Gereedschapsloze wisseling.
Kopieerring, spaanvanger en loopzool met FastFix wisselen: eenvoudig ontgrendelen, wisselen, inklikken. Het centreren gaat automatisch.

Bovenfrees OF 2200 – De varianten

E = met/zonder elektronica S = met/zonder SYSTAINER

Model	E	S	Leveringsomvang	Bestelnr.
OF 2200 EB-Plus	●	●	spantang diameter 12 mm, spantang diameter 8 mm, kopieerring Ø 30 mm, spaanvanger, bedieningsgereedschap, in SYSTAINER SYS 4	**574260**
OF 2200 EB-Set	●	●	spantang diameter 12 mm, spantang diameter 8 mm, kopieerring Ø 30 mm, spaanvanger, Toebehorensystainer, bedieningsgereedschap, in SYSTAINER SYS 4	**574298**

Technische gegevens zie pagina 94

Toebehoren zie pag. 107

De meester.

De 30° waar het om draait.

Bij het frezen met de zij- of de geleideaanslag is de plaatsing van de geleidingsstangen met 30° versteld. Hierdoor is de werkhouding optimaal op de duwrichting afgestemd. Een werkelijke verlichting bij veeleisend materiaal en langdurig frezen.

Bedieningselementen binnen bereik.

De belangrijke bedieningselementen, zoals dubbelkolomsklem (1), aan- en uitschakelaar (2) en het inschakelmechanisme van de afzuigring (3) zijn gemakkelijk – zonder de bovenfrees los te laten – te bedienen. Hierdoor blijven beide handen tijdens het werk aan de machine.

Veilig de diepte in.

Een groot voordeel van de nieuwe OF 2200 is de freesslag van 80 mm doordat de spantang tot 10 mm boven de grondplaat uitsteekt. Ook bij dikker materiaal is het freesgereedschap goed gespannen.

Werken in een schone omgeving.

Een optimale stofafzuiging is absoluut vereist wanneer fijne freesspanen vrijkomen. Daarom is voor de OF 2200 een nieuw afzuigconcept met afzinkbare afzuigring ontwikkeld. Dit garandeert een afzuigcapaciteit tot 99 %, ook bij het frezen van kanten.

Snelle en exacte profielfrees-instelling.

Een meester ook wat betreft de fijninstelling: Via het koppelen van de grondplaat en de motor-eenheid (1) kunt u in stappen van 1/10 mm de grondplaat naar boven of beneden bewegen (2). Zo past u de profielfrezen nog makkelijker en preciezer aan het werkstuk aan.

De Toebehoren-Systainer voor flexibiliteit.

Samen met het toebehoren-assortiment vormt de OF 2200 een flexibel, compleet systeem. Hiermee heeft u de benodigde toebehoren altijd bij de hand. En dankzij de gereedschapsloze wisseling van kopieerring en loopzool kunt u snel op allerlei werkzaamheden reageren.

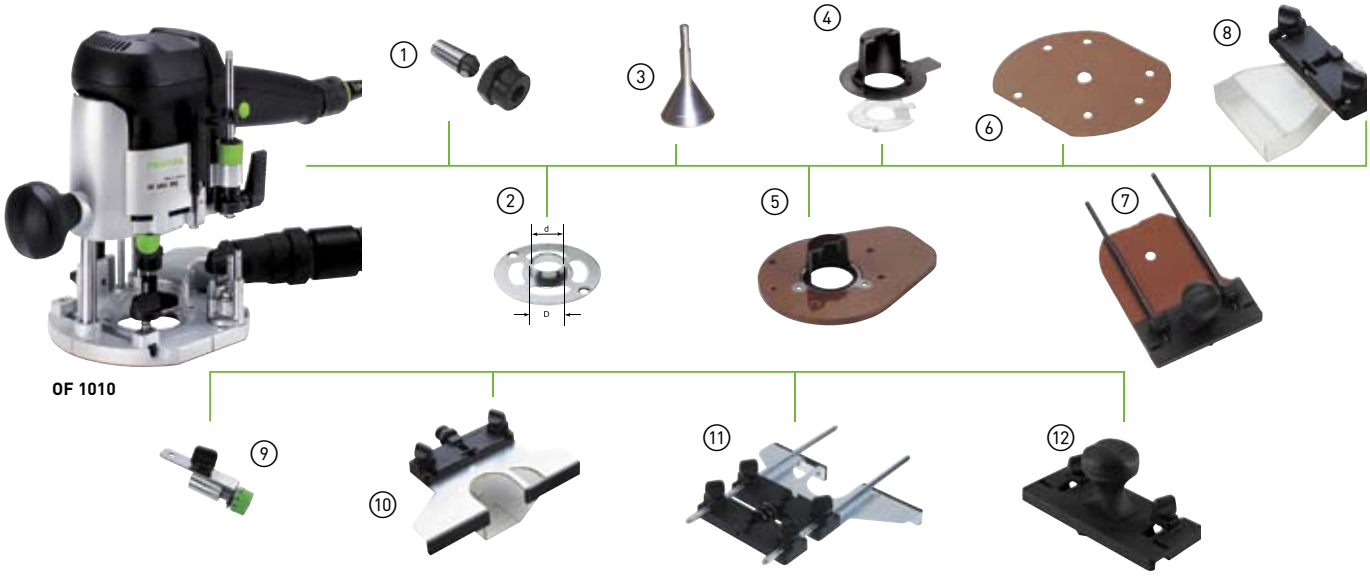

Toebehoren voor de bovenfrees OF 1010, deel 1/2

	Product	Toelichting	Bestelnr.
1	**Spantang SZ-D 6/OF 1000**	voor MFK/OFK 700, OF 900, OF 1000, OF 1010, KF, met wartelmoer, voor freesas Ø 6 mm, blister-verpakking	**488760**
	Spantang SZ-D 6,35/OF 1000	voor MFK/OFK 700, OF 900, OF 1000, OF 1010, KF, met wartelmoer, voor freesas Ø 6,35 mm (1/4"), blister-verpakking	**488761**
	Spantang SZ-D 8/OF 1000	voor MFK/OFK 700, OF 900, OF 1000, OF 1010, KF, met wartelmoer, blister-verpakking	**488755**
	Wartelmoer UEM/OF 900/KF	voor OF 900, OF 1000, OF 1010, KF, voor spantangen, blister-verpakking	**483424**
2	**Kopieerring KR-D 10,8/OF 900**	voor OF 900, OF 1000, OF 1010, KF, D 10,8 mm, d 7,8 mm, blister-verpakking	**486029**
	Kopieerring KR-D 13,8/OF 900	voor OF 900, OF 1000, OF 1010, KF, D 13,8 mm, d 10,8 mm, blister-verpakking	**484176**
	Kopieerring KR-D17/OF 900	voor OF 900, OF 1000, OF 1010, KF, D 17 mm, d 14 mm, blister-verpakking	**486030**
	Kopieerring KR-D 24/OF 900	voor OF 900, OF 1000, OF 1010, KF, D 24 mm, d 21 mm, blister-verpakking	**486031**
	Kopieerring KR-D 27/OF 900	voor OF 900, OF 1000, OF 1010, KF, D 27 mm, d 24 mm, blister-verpakking	**486032**
	Kopieerring KR-D 30/OF 900	voor OF 900, OF 1000, OF 1010, KF, D 30 mm, d 27 mm, blister-verpakking	**486033**
	Kopieerring KR-D 40/OF 900	voor OF 900, OF 1000, OF 1010, KF, D 40 mm, d 37 mm, blister-verpakking	**486034**
3	**Centreerdoorn ZD-OF/D 6,35+8**	voor alle Festool bovenfrezen uitz. OF 1400 en OF 2200, voor schachtopname Ø 6,35 mm en Ø 8 mm om de kopieerring te centreren, blister-verpakking	**492187**
4	**Spaanvanger KSF-OF 1010**	voor OF 900, OF 1000, OF 1010, voor het aan twee kanten afzuigen bij bewerking aan beide zijden, Doorlaat max. 37 mm, blister-verpakking	**493180**
5	**Zool met spaanderkeermofje LAS-OF 1010**	voor OF 900, OF 1000, OF 1010, voor het aan twee kanten afzuigen bij bewerking aan beide zijden, zool aan kant met tafelverbreding, Doorlaat max. 48 mm	**493139**
6	**Pertinax-zool TP-OF**	voor OF 900, OF 1000, OF 1010, KF, met middenuitboring Ø 15 mm, blister-verpakking	**489229**
7	**Tafelverbreding TV-OF 1000**	voor OF 900, OF 1000, OF 1010, KF, ter vergroting van het basisoppervlak bij kantenbewerking, blister-verpakking	**488756**
8	**Afzuigkap AH-OF 1000**	voor OF 900, OF 1000, OF 1010, KF, voor het verbindingssysteem VS 500 / VS 600 en voor kantenfrezen	**484453**
9	**Fijninstelling voor geleideaanslag FE-FS/OF 1000**	voor OF 900, OF 1000, OF 1010, KF, blister-verpakking	**488754**
10	**Zijaanslag SA-OF 1000**	voor OF 900, OF 1000, OF 1010, KF	**489427**
11	**Fijninstelling voor zijaanslag FE-OF 1000/KF**	voor OF 900, OF 1000, OF 1010, KF, voor snel en precies instellen van de zijaanslag, naderhand aan te bouwen, blister-verpakking	**483358**
12	**Geleideaanslag FS-OF 1000**	om de bovenfrezen te gebruiken OF 900, OF 1000, OF 1010 met het geleidingssysteem FS en FS/2, compleet met ondersteuning, blister-verpakking	**488752**

Gatenrijsysteem

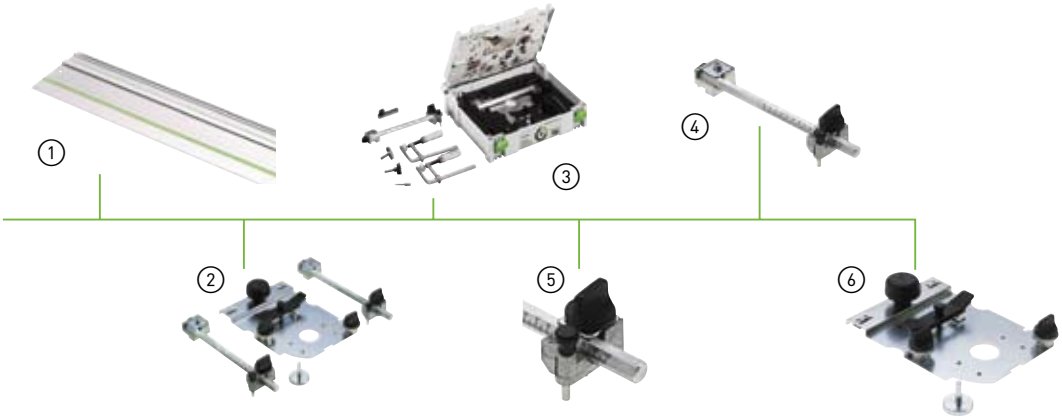

Systeem voor de bewerking van randen

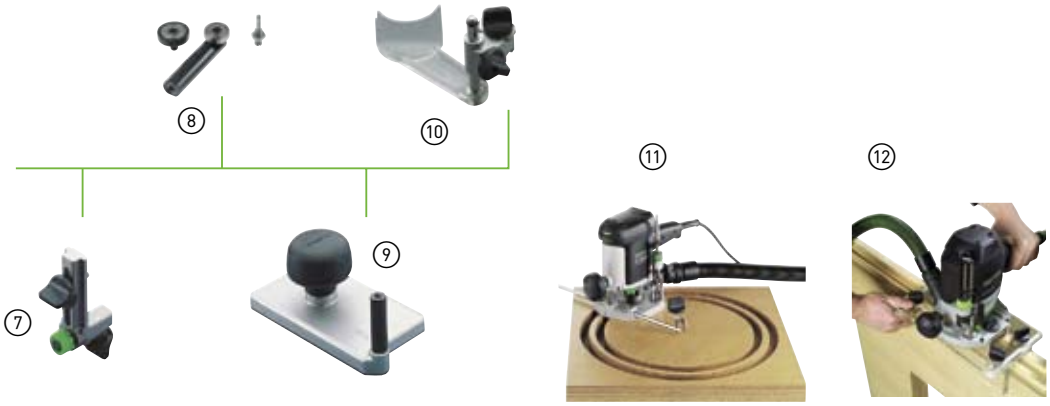

Toebehoren voor de bovenfrees OF 1010, deel 2/2

	Product	Toelichting	Bestelnr.
1	**Geleiderail FS 1080/2-LR32**	met gatenreeks, Lengte 1080 mm	**491621**
	Geleiderail FS 2424/2-LR32	met gatenreeks, Lengte 2424 mm	**491622**
2	**Gatenrij-set LR32 Set**	geleideplaat, centreerdoorn, 2x zijaanslag, voor gebruik bij de bovenfrees OF 900, OF 1000, OF 1010, OF 1400 in het gatenrijsysteem FS-LR32, in doos	**583290**
3	**Gatenrijboorset LR32-SYS**	geleideplaat, centreerdoorn, bedieningsgereedschap, HW-beslagboor Ø 35 mm, HW deuvelboor Ø 5 mm (dakvorm), HW deuvelboor Ø 5 mm (met centreerpunt en voorsnijder), 2 kantaanslagen met aanslagruiter, 2 schroefklemmen FSZ 120, voor OF 900, OF 1000, OF 1010, OF 1400, Systainer-grootte SYS 1	**583291**
4	**Zijaanslag SA-LR32**	met aanslagruiter, voor het evenwijdig instellen aan de geleiderail	**485758**
5	**Aanslagruiter AR-LR32**	voor OF 900, OF 1000, OF 1010, OF 1400, voor zijaanslag	**485759**
6	**Geleideplaat FP-LR32**	centreerdoorn, voor gebruik bij de bovenfrees OF 900, OF 1000, OF 1010, OF 1400 in het gatenrijsysteem FS-LR32, in doos	**494340**
7	**Hoekarm WA-OF**	voor OF 900, OF 1000, OF 1010, OF 1400, KF, is samen met kopieertastset KT-OF nodig voor het kopiëren van werkstukken, blister-verpakking	**486052**
8	**Kopieertast-set KT-OF**	voor OF 900, OF 1000, OF 1010, OF 1400, KF, kopieertastset KT-OF en hoekarm WA-OF zijn nodig voor het kopiëren van werkstukken, blister-verpakking	**486534**
9	**Omlijmplaat UP-OF**	voor OF 900, OF 1000, OF 1010, KF, hoekarm WA-OF en de plaat voor omlijmingen UP-OF zijn nodig voor het vlakfrezen van uitstekende omlijmingen van massief hout, blister-verpakking	**486058**
10	**Bescherming tegen stof en spaanders SF-OF**	voor OF 900, OF 1000, OF 1010, KF, blister-verpakking	**486242**
11	**Cirkelgeleider SZ-OF 1000**	voor OF 900, OF 1000, OF 1010, KF, voor het frezen van rondingen, cirkels en ornamenten op oppervlakken en aan kanten, Cirkel-Ø 153 – 760 mm, blister-verpakking	**483922**
12	**Freeshulp OF-FH 2200**	voor OF 900, OF 1000, OF 1010, OF 1400, OF 2000, OF 2200 voor het frezen van tochtstrips	**495246**
	SYSTAINER SYS-OF 1010/KF	Systainer-grootte SYS 3	**488447**

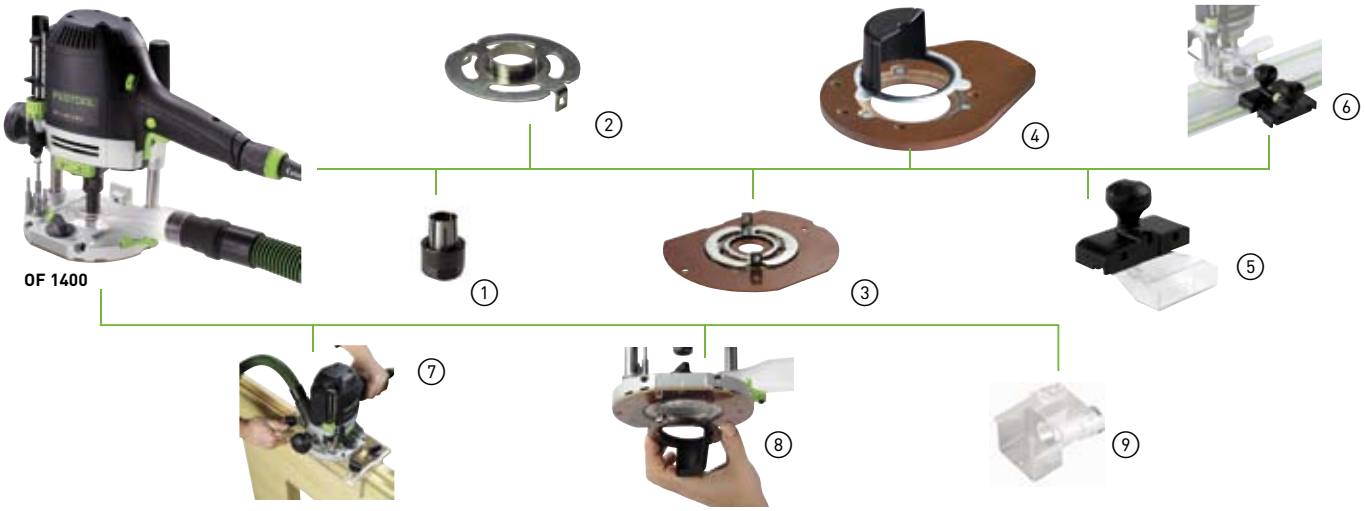

Toebehoren voor de bovenfrees OF 1400

	Product	Toelichting	Bestelnr.
1	**Spantang SZ-D 6,35/OF 1400/2000**	voor OF 1400, OF 2000, met wartelmoer, voor freesas 6,35 mm, blister-verpakking	**492141**
	Spantang SZ-D 8,0/OF 1400/2000	voor OF 1400, OF 2000, met wartelmoer, voor freesas 8,0 mm, blister-verpakking	**492005**
	Spantang SZ-D 9,53/OF 1400/2000	voor OF 1400, OF 2000, met wartelmoer, voor freesas 9,35 mm, blister-verpakking	**492142**
	Spantang SZ-D 10,0/OF 1400/2000	voor OF 1400, OF 2000, met wartelmoer, voor freesas 10,0 mm, blister-verpakking	**492139**
	Spantang SZ-D 12,0/OF 1400/2000	voor OF 1400, OF 2000, met wartelmoer, voor freesas 12,0 mm, blister-verpakking	**492140**
	Spantang SZ-D 12,7/OF 1400/2000	voor OF 1400, OF 2000, met wartelmoer, voor freesas 12,7 mm, blister-verpakking	**492143**
2	**Kopieerring KR-D 17,0/OF 1400**	voor OF 1400, D 17 mm, d 14 mm, blister-verpakking	**493315**
	Kopieerring KR-D 24,0/OF 1400	voor OF 1400, D 24 mm, d 21 mm, blister-verpakking	**492183**
	Kopieerring KR-D 27,0/OF 1400	voor OF 1400, D 27 mm, d 24 mm, blister-verpakking	**492184**
	Kopieerring KR-D 30,0/OF 1400	voor OF 1400, D 30 mm, d 27 mm, blister-verpakking	**492185**
	Kopieerring KR-D 40,0/OF 1400	voor OF 1400, D 40 mm, d 37 mm, blister-verpakking	**492186**
	Kopieerring KR-D 8,5/OF 1400	voor OF 1400, voor verbindingssysteem VS 600, D 8,5 mm, d 6,5 mm, blister-verpakking	**492179**
	Kopieerring KR-D 13,8/OF 1400	voor OF 1400, voor verbindingssysteem VS 600, D 13,8 mm, d 10,8 mm, blister-verpakking	**492180**
	Kopieerring KR-D 17,0/OF 1400	voor OF 1400, voor verbindingssysteem VS 600, D 17 mm, d 14 mm, blister-verpakking	**492181**
	Kopieerring KR-D 24,0/OF 1400	voor OF 1400, voor verbindingssysteem VS 600, D 24 mm, d 21 mm, blister-verpakking	**492182**
3	**Zool LA-OF 1400**	voor OF 1400, pertinax zool met 20 mm middenboring, reduceert de opening voor de bovenfrees op de freesdiameter, Max. freesdiameter 37 mm, blister-verpakking	**492574**
4	**Zool met spaanderkeermofje LAS-OF 1400**	voor OF 1400, voor het aan twee kanten afzuigen bij bewerking aan beide zijden, zool aan kant met tafelverbreding, Doorlaat max. 63 mm	**493233**
5	**Afzuigkap AH-OF 1400**	voor OF 1400, voor verbindingssysteem VS 600, voor tweezijdig afzuigen	**492585**
6	**Geleideaanslag FS-OF 1400**	met fijninstelling en steunpoot voor de bovenfrees	**492601**
7	**Freeshulp OF-FH 2200**	voor OF 900, OF 1000, OF 1010, OF 1400, OF 2000, OF 2200 voor het frezen van tochtstrips	**495246**
8	**Spaanvanger KSF-OF 1400**	voor OF 1400, voor het aan twee kanten afzuigen bij bewerking aan beide zijden, blister-verpakking	**492732**
9	**Afzuigkap AH-SA-OF 2000**	voor OF 1400, OF 2000, OF 2200, afzuigkap voor met zijaanslag	**489565**

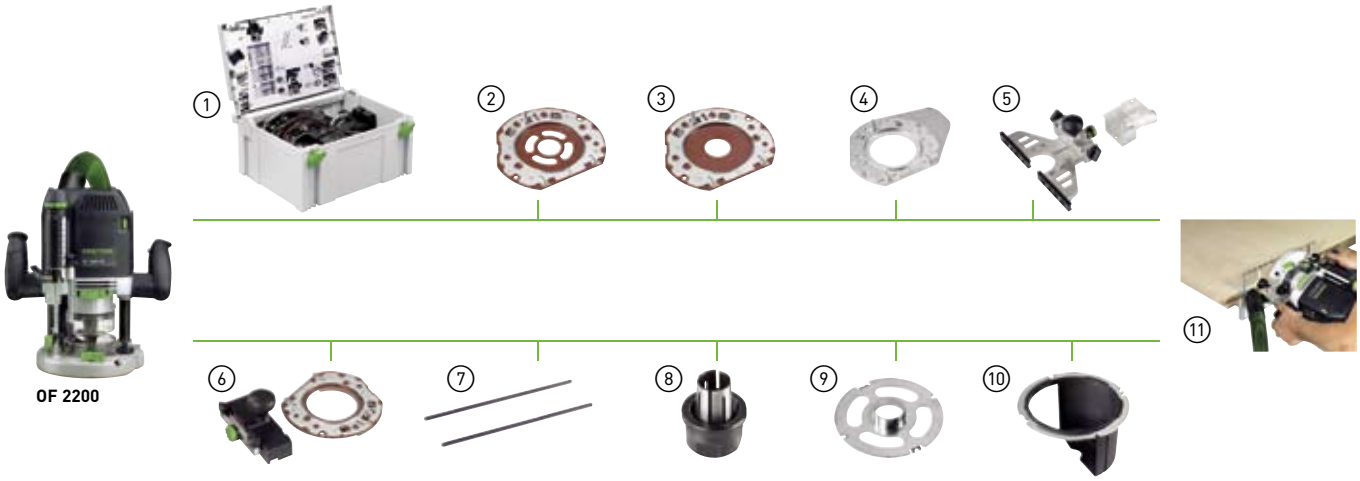

Toebehoren voor de bovenfrees OF 2200

	Product	Toelichting	Bestelnr.
1	**Toebehoren-Systainer ZS-OF 2200 M**	adapterset voor geleiderails, zijaanslag met fijninstelling en afzuigkap, geleidingsstangen, kopieerring Ø 17mm, kopieerring Ø 24mm, kopieerring Ø 27mm, kopieerring Ø 40mm, loopzool D36, loopzool voor kopieerringen, steunstukverbreding, voor OF 2200, in SYSTAINER SYS 3	**495248**
2	**Zool LA-OF 2200 D36 CT**	voor OF 2200, voor kopieerringen < 30 mm, met openingen voor een optimale afzuiging	**494675**
3	**Zool LA-OF 2200 D36**	voor OF 2200, reduceert de opening voor de bovenfrees op de freesdiameter	**494677**
4	**Geleiding AFB-OF 2200**	voor OF 2200, steunstukverbreding voor een goede geleiding van de bovenfrees bij de randen van het werkstuk	**494682**
5	**Zijaanslag SA-OF 2200**	voor OF 2200, met fijninstelling en afzuigkap, zonder stangen ST-OF 2200/2	**494680**
6	**Geleideaanslag FS-OF 2200**	voor OF 2200, met fijninstelling en steunplaat voor bovenfrees, zonder stangen ST-OF 2200/2	**494681**
7	**Stang ST-OF 2200/2**	voor OF 2200, geleidingsstangen voor zij- en geleideaanslag, blister-verpakking	**495247**
8	**Spantang SZ-D 6,0/OF 1400/2200**	voor OF 1400, OF 2000, OF 2200, blister-verpakking	**494459**
	Spantang SZ-D 8,0/OF 1400/2200	voor OF 1400, OF 2000, OF 2200, blister-verpakking	**494460**
	Spantang SZ-D 10,0/OF 1400/2200	voor OF 1400, OF 2000, OF 2200, blister-verpakking	**494461**
	Spantang SZ-D 12,0/OF 1400/2200	voor OF 1400, OF 2000, OF 2200, blister-verpakking	**494462**
	Spantang SZ-D 6,35/OF 1400/2200	voor OF 1400, OF 2000, OF 2200, blister-verpakking	**494463**
	Spantang SZ-D 9,53/OF 1400/2200	voor OF 1400, OF 2000, OF 2200, blister-verpakking	**494464**
	Spantang SZ-D 12,7/OF 1400/2200	voor OF 1400, OF 2000, OF 2200, blister-verpakking	**494465**
9	**Kopieerring KR-D 17,0/OF 2200**	voor OF 2200, D 17 mm, d 15 mm, blister-verpakking	**494622**
	Kopieerring KR-D 24,0/OF 2200	voor OF 2200, D 24 mm, d 22 mm, blister-verpakking	**494623**
	Kopieerring KR-D 27,0/OF 2200	voor OF 2200, D 27 mm, d 24 mm, blister-verpakking	**494624**
	Kopieerring KR-D 30,0/OF 2200	voor OF 2200, D 30 mm, d 27 mm, blister-verpakking	**494625**
	Kopieerring KR-D 40,0/OF 2200	voor OF 2200, D 40 mm, d 37 mm, blister-verpakking	**494626**
10	**Spaanvanger KSF-OF 2200**	voor OF 2200, voor het aan twee kanten afzuigen bij bewerking aan beide zijden, Freesdiameter max. 80 mm, blister-verpakking	**494670**
11	**Freeshulp OF-FH 2200**	voor OF 900, OF 1000, OF 1010, OF 1400, OF 2000, OF 2200 voor het frezen van tochtstrips	**495246**

Het sjabloon van de mogelijkheden.

Dankzij het Multifreessjabloon MFS behoren het moeizaam vervaardigen van houten sjablonen en allerhande tijdrovende tijdelijke oplossingen tot het verleden. Met het MFS van Festool kunnen namelijk verschillende uitsnijdingen en cirkelvormen moeiteloos gefreesd worden.

Grote veelzijdigheid.
Dankzij de afzonderlijk instelbare profielen en verschillende toebehoren kan het multifreessjabloon bij talrijke uiteenlopende werkzaamheden ingezet worden.

Hoekaanslagen.
Met behulp van de hoekaanslagen kan het MFS sjabloon precies op het werkstuk afgesteld worden.

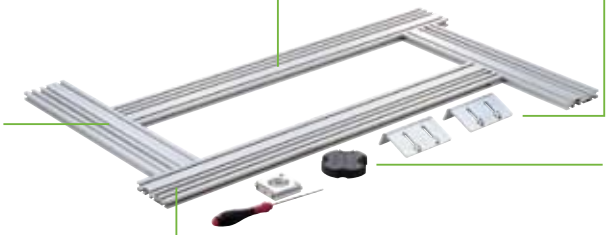

Op de millimeter precieze schaal.
Elk profiel is voorzien van een schaal in millimeterstappen. Zo kan snel en precies de gewenste uitsnijding of radius ingesteld worden.

Kantelbeveiliging.
Zet eenvoudigweg de kopieerring in de kantelbeveiliging. Zo voorkomt u dat de frees tijdens het werken omkantelt. Dit minimaliseert het risico van letsels en verhoogt de kwaliteit van het werk. Geschikt voor kopieerringen Ø 24/27/30/40 mm.

Bevestigingsgroef.
Dankzij de bevestigingsgroef voor schroef- en snelspanklemmen kan de sjabloon altijd snel en stevig op het werkstuk worden bevestigd.

Dankzij het eenvoudig in lengte- of breedterichting verschuiven van de aluminiumprofielen is elke uitsnijding snel ingesteld. Dit betekent geen tijdrovend zoeken naar of vervaardigen van sjablonen meer. Ter uitbreiding van de basisvarianten MFS 400 of MFS 700 zijn verlengstukken van 200 mm tot 2000 mm beschikbaar.

Eenvoudig ronde uitsnijdingen maken.

Vlakke uitfrezingen kunnen eenvoudig en schoon met de freesslede MFS-FS uitgevoerd worden.

Met de werkplaat-freessjabloon kunnen hoek- en plaatverbindingen snel vervaardigd worden.

Trapwangen kunnen met behulp van de verlengprofielen goed passend weergegeven worden.

Multifreessjabloon MFS – De varianten

E = met/zonder elektronica S = met/zonder SYSTAINER

Model	E	S	Leveringsomvang	Bestelnr.
Freessjabloon MFS 400	—	—	2 hoekaanslagen, kantelbeveiliging, cirkel-freesinzetstuk, bedieningsgereedschap, voor alle bovenfrezen met kopieerring, voor rechthoekige (300 x 100 mm) of ronde (Ø 600 mm) uitfrezingen, in doos	**492610**
Freessjabloon MFS 700	—	—	2 hoekaanslagen, kantelbeveiliging, cirkel-freesinzetstuk, bedieningsgereedschap, voor alle bovenfrezen met kopieerring, voor rechthoekige (600 x 300 mm) of ronde (Ø 1200 mm) uitfrezingen, in doos	**492611**

Freessjablonen

Omschrijving en toepassing	Type	Bestelnr.
Freessjabloon voor alle bovenfrezen met kopieerring voor rechthoekige (300 x 100 mm) of ronde (Ø 600 mm) uitfrezingen, 2 hoekaanslagen, kantelbeveiliging, cirkel-freesinzetstuk, bedieningsgereedschap	MFS 400	492610
Freessjabloon voor alle bovenfrezen met kopieerring voor rechthoekige (600 x 300 mm) of ronde (Ø 1200 mm) uitfrezingen, 2 hoekaanslagen, kantelbeveiliging, cirkel-freesinzetstuk, bedieningsgereedschap	MFS 700	492611
Verlengingsprofiel voor verlenging van MFS 400, MFS 700		
met schaalaanduiding, 2x profiel 200 mm, langsverbinder	MFS-VP 200	492722
met schaalaanduiding, 2x profiel 400 mm, langsverbinder	MFS-VP 400	492723
met schaalaanduiding, 2x profiel 700 mm, langsverbinder	MFS-VP 700	492724
met schaalaanduiding, 2x profiel 1000 mm, langsverbinder	MFS-VP 1000	492725
zonder schaalaanduiding, 2x profiel 2000 mm, langsverbinder	MFS-VP 2000	492726
Freesslede voor MFS 400, MFS 700 voor het uitfrezen van grote oppervlakken verplaatsing 600 mm, Diameter kopieerring 30 mm	MFS-FS	495648
Werkplaatsjabloon voor hoek- en platenverbindingen tot 900 mm diepte voor freesdiameter 14 mm en kopieerring 30 mm, hoekverbindingssjabloon, profiel MFS-VP 1000, 3 bouten, bedieningsgereedschap	APS 900	492727
Keermes-groeffrees HW schacht 12 mm D 14 mm, NL 45 mm, GL 92 mm	HW S12 D14/45 WM	491110
Groeffrees HW schacht 12 mm D 14 mm, NL 50 mm, GL 100 mm	HW S12 D14/50	491089

Traditie verplicht.

Een van de oudste houtverbindingstechnieken is het maken van zwaluwstaartverbindingen. En doorheen de geschiedenis was het een teken van vakmanschap, aangezien het een grote zorgvuldigheid en hoogwaardig gereedschap vereist om de zwaluwstaarten exact in elkaar gevoegd te krijgen.

7 sjablonen.
Of het nu om zwaluwstaart- of lipverbindingen gaat, met de 7 sjablonen van de VS 600 zijn ze snel en eenvoudig gemaakt. De werkbreedte is maximaal 650 mm.

Eenvoudige sjabloonwisseling.
De sjablonen van de VS 600 kunnen gemakkelijk en snel gewisseld worden.

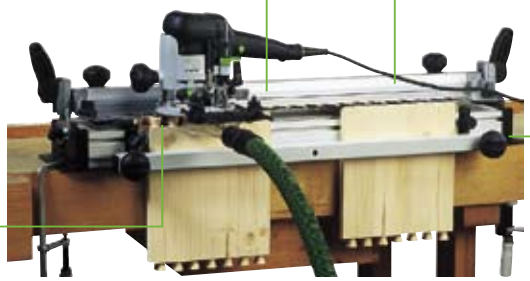

Maatzuivere resultaten.
Met de VS 600 behaalt u maatzuivere resultaten. Want bovenfrees, sjabloon, kopieerring en freesgereedschap zijn ideaal op elkaar afgestemd.

Hoge levensduur.
De robuuste aluminiumconstructie met stalen aandrukbalken zorgen voor een lange levensduur.

Het verbindingssysteem VS 600 biedt al naargelang de verbindingssoort een werkbreedte van maximaal 650 mm. Het bestaat uit een grondeenheid en 7 verschillende sjablonen. Hiermee kunnen halfverdekte en open zwaluwstaartverbindingen, lipverbindingen en deuvelverbindingen tot stand gebracht worden.

Of het nu om kleine of grote lipverbindingen gaat, om zwaluwstaarten of deuvels, de VS 600 zorgt ervoor.

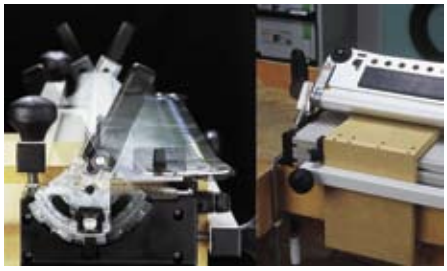

Het gepatenteerde zwenksegment van de VS 600 maakt het mogelijk om bodem en zijkanten in één opspanning te verpennen.

Om het werkstuk en de sjabloon veilig en herhaaldelijk te kunnen positioneren is er de Memory-excenterschijf en het eenvoudige spansysteem.

Om meerdere werkstukken na elkaar te kunnen frezen, wordt de sjabloon eenvoudig omhooggeklapt. Hij hoeft niet gedemonteerd te worden.

Verbindingssysteem VS 600 — **E = met/zonder elektronica S = met/zonder SYSTAINER**

Model	E	S	Leveringsomvang	Bestelnr.
Grondeenheid VS 600 GE	—	—	voor OF 900, OF 1000, OF 1010, OF 1400, voor deskundige houtverbindingen in hard en zacht hout, Werkstukdikte 6 – 30 mm, Werkstuklengte max. 650 mm, in doos	**488876**

Freessjablonen

Omschrijving en toepassing	Type	Bestelnr.
Zwaluwstaart-sjabloon voor OF 1010, OF 1400 voor halfverdekte zwaluwstaart-verbindingen, staartgrootte 14 mm, kopieerring Ø 17 mm Werkstukdikte 14 – 20 mm	VS 600 SZ 14	488877
Zwaluwstaartfrees HS schacht 8 mm voor halfverdekte zwaluwstaartverbindingen SZ 14 D 14,3 mm, NL 13,5 mm, GL 46 mm, alpha 15 °	HS S8 D14,3/13,5/15°	490991
Zwaluwstaartfrees HW schacht 8 mm voor halfverdekte zwaluwstaartverbindingen SZ 14 D 14,3 mm, NL 13,5 mm, GL 46 mm, alpha 15 °	HW S8 D14,3/13,5/15°	490992
Zwaluwstaart-sjabloon voor OF 1010, OF 1400 voor halfverdekte zwaluwstaart-verbindingen, staartgrootte 20 mm, kopieerring Ø 24 mm Werkstukdikte 21 – 28 mm	VS 600 SZ 20	488878
Zwaluwstaartfrees HS schacht 8 mm voor halfverdekte zwaluwstaartverbindingen SZ 20 D 20 mm, NL 17 mm, GL 49 mm, alpha 15 °	HS S8 D20/17/15°	490995
Zwaluwstaartfrees HW schacht 8 mm voor halfverdekte zwaluwstaartverbindingen SZ 20 D 20 mm, NL 17 mm, GL 49 mm, alpha 15 °	HW S8 D20/17/15°	490996
Sjabloon-Set voor OF 1010, OF 1400 voor open zwaluwstaartverbindingen, lipgrootte 14 mm, kopieerring Ø 8,5 mm, kopieerring Ø 17 mm Werkstukdikte 10 – 14 mm	VS 600 SZO 14	491152
Zwaluwstaartfrees HW schacht 8 mm voor open zwaluwstaartverbindingen SZO 14 D 14,3 mm, NL 16 mm, GL 50 mm, alpha 10 °	HW S8 D14,3/16/10°	491164
Spiraalgroeffrees HW schacht 8 mm voor lipverbindingen FZ 6 en open zwaluwstaartverbindingen S20 14 met speciale precisie in de diameter D 6 mm, NL 16 mm, GL 50 mm	HW Spi S8 D6/16	490978
Sjabloon-Set voor OF 1010, OF 1400 voor open zwaluwstaart-verbindingen, staartgrootte 20 mm, kopieerring Ø 13,8 mm, kopieerring Ø 24 mm Werkstukdikte 14 – 25 mm	VS 600 SZO 20	491153
Zwaluwstaartfrees HW schacht 8 mm voor open zwaluwstaartverbindingen SZO 20 D 20 mm, NL 26 mm, GL 58 mm, alpha 10 °	HW S8 D20/26/10°	491165

Freessjablonen

	Omschrijving en toepassing	Type	Bestelnr.
	Vingerlas-sjabloon voor OF 1010, OF 1400 voor lipverbindingen, lipgrootte 6 mm, kopieerring Ø 8,5 mm Werkstukdikte 6 – 10 mm	VS 600 FZ 6	488879
	Spiraalgroeffrees HW schacht 8 mm voor lipverbindingen FZ 10 en open zwaluwstaartverbindingen S20 met speciale precisie in de diameter D 10 mm, NL 30 mm, GL 60 mm	HW Spi S8 D10/30	490980
	Spiraalgroeffrees HW schacht 8 mm voor lipverbindingen FZ 6 en open zwaluwstaartverbindingen S20 14 met speciale precisie in de diameter D 6 mm, NL 16 mm, GL 50 mm	HW Spi S8 D6/16	490978
	Spiraalgroeffrees HS schacht 8 mm voor lipverbindingen FZ 6 en open zwaluwstaartverbindingen S20 14 met speciale precisie in de diameter D 6 mm, NL 16 mm, GL 50 mm	HS Spi S8 D6/16	490944
	Vingerlas-sjabloon voor OF 1010, OF 1400 voor lipverbindingen, lipgrootte 10 mm, kopieerring Ø 13,8 mm Werkstukdikte 10 – 20 mm	VS 600 FZ 10	488880
	Spiraalgroeffrees HW schacht 8 mm voor lipverbindingen FZ 10 en open zwaluwstaartverbindingen S20 met speciale precisie in de diameter D 10 mm, NL 30 mm, GL 60 mm	HW Spi S8 D10/30	490980
	Spiraalgroeffrees HS schacht 8 mm voor lipverbindingen FZ 10 en open zwaluwstaartverbindingen S20 met speciale precisie in de diameter D 10 mm, NL 30 mm, GL 60 mm	HS Spi S8 D10/30	490946
	Verbindingssysteem deuvelunit voor OF 1010, OF 1400 deuvelverbinding in 32 mm raster, kopieerring Ø 13,8 mm	VS 600 DS 32	488881
	Deuvelboor HW schacht 8 mm met centreerpunt		
	D 5 mm, NL 30 mm, GL 53,5 mm	HW S8 D5/30 Z	491066
	D 6 mm, NL 30 mm, GL 53,5 mm	HW S8 D6/30 Z	491067
	D 8 mm, NL 30 mm, GL 53,5 mm	HW S8 D8/30 Z	491068
	D 10 mm, NL 30 mm, GL 53,5 mm	HW S8 D10/30 Z	491069

Voor randen een afgeronde zaak.

Een goede afwerking is de bekroning van alles. Daarom is het van belang om bij het bewerken van randen geen compromissen te sluiten. Zo is het optische effect tenslotte perfect.

1/10 mm precies.
De freesdiepte is instelbaar tot op 1/10 mm precies. De eenvoudig te bedienen grendel-inrichting voorkomt dat de freestafel tijdens het werk verschuift.

Gering gewicht.
Door het geringe gewicht van slechts 1,4 kg en de handzame vorm ligt deze kantenfrees goed in de hand.

Spilstop.
Met de spilstop gaat de freeskopwissel eenvoudig in een handomdraai.

Perfect uitgebalanceerd.
Bij de kantenfrees OFK 500 zit de frees direct op de spil. Dit zorgt ervoor dat hij zeer uitgebalanceerd is – waardoor de kwaliteit van het werk zeer hoog is.

Pentrinax zool.
De hardweefselglijzool van de OFK 500 voorkomt lelijke krassen of plekken op het werkstuk.

Met zijn ideale zwaartepunt en zijn geringe gewicht van 1,4 kg, is de OFK 500 handig en perfect voor zowel verticale als horizontale toepassingen. De lange levensduur van de kantenfrees wordt gegarandeerd door de nieuwe freesbevestiging waarbij de frees direct, zonder spantang, op de aandrijfas en de voorste machinekogellagers zit. Zo worden de trillingen geminimaliseerd en blijven de kogellagers gespaard.

Perfect uitgebalanceerd en zonder trillingen door de bevestiging van het freesgereedschap direct op de aandrijfas.

Ook voor het afronden is de OFK 500 ideaal. Hiervoor staat een volledig gamma afrondfrezen van 2–6 mm radius ter uwer beschikking.

Om geplastificeerde werkstukranden of gelaagd materiaal exact gelijk met het werkstuk te krijgen, is deze kantenfrees aanbevolen.

Om kanten te breken en van een schone fase te voorzien, is de OFK 500 een betrouwbare partner.

Kantenfrees OFK 500 – De varianten

E = met/zonder elektronica S = met/zonder SYSTAINER

Model	E	S	Leveringsomvang	Bestelnr.
OFK 500 Q-Plus R3	–	●	afrondprofielfrees HM R3-OFK, afzuigkap, in SYSTAINER SYS 2	**574180**
OFK 500 Q R3	–	–	afrondprofielfrees HM R3-OFK, afzuigkap, in doos	**574184**
OFK 500 Q-Plus R2	–	●	afrondfrees HW R2-OFK, afzuigkap, in SYSTAINER	**574306**

Technische gegevens zie pagina 95

Toebehoren zie pag. 137

Het multitalent voor randen.

De OFK 700 EQ is het multitalent onder de kantenfrezen. Hij maakt het kantfrezen van uitsteeksels aan randen en vlakken een eenvoudige klus. Hierbij speelt het geen rol of het werkstuk klein of groot is en de randen gewelfd of recht zijn. De grote, snel omzetbare freestafel biedt immers in elke werkpositie een stabiel steunvlak en veilige geleiding van de machine.

Zeer goede afzuiging.
Of het nu om verticale of horizontale toepassingen gaat, bij de OFK 700 worden stof en spanen veilig afgezogen.

MMC elektronica.
Het toerental van de OFK 700 kan dankzij de MMC elektronica snel op het betreffende materiaal ingesteld worden en wordt bij belasting constant gehouden.

plug it.
Met één draai de stroomtoevoer van machine wisselen. Bovendien hoeft u bij kabelbreuk het werk niet lang te onderbreken. U vervangt eenvoudigweg de kabel en gaat verder.

Verplaatsbare tastschoen.
Randen van gelamineerd materiaal zijn zeer hard, daarom slijt meestal een deel van de freeskop. De OFK 700 beschikt over een verplaatsbare tastschoen, waardoor het freessnijvlak volledig kan benut worden.

1/10 mm precies.
De freesdiepte is instelbaar tot op 1/10 mm precies.

Tastveer.
De tastveer egaliseert oneffenheden bij ruwe randen (bijv. spaanplaat), zodat de fout niet op de freeskop en daarmee op de rand van het werkstuk kan overgedragen worden.

Freestafel 1,5°.
Als bescherming tegen beschadigingen van het werkoppervlak bij het frezen is de tafel van de OFK 700 1,5° schuin gepositioneerd.

Freestafel 0°.
Wanneer de 1,5° freestafel niet ideaal is, komt de 0° tafel van pas, bijv. bij gefineerde of geplastificeerde werkstukranden. Met dit toebehoren kan u kanten rechthoekig frezen.

Kantenfrees OFK 700 en toebehoren — **E = met/zonder elektronica S = met/zonder SYSTAINER**

Model	E	S	Leveringsomvang	Bestelnr.
OFK 700 EQ-Plus	●	●	spantang diameter 8 mm, afzuigkap, kantenfreeskop D 19 x 16, bedieningsgereedschap, in SYSTAINER SYS 2	**574200**
Freestafel FT 0°	–	–	freestafel 0° voor haakse freesbewerkingen	**491427**

Technische gegevens zie pagina 95

Toebehoren zie pag. 136

Overtuigend op rechte lijnen en in bochten.

Twee zaken in één keer.

De constructie van de freestafel maakt het mogelijk: bij de OFK 700 is in de werktafel een opening aangebracht voor naar buiten stekend lijstwerk. Zo kunnen kantstukken en plinten tegelijkertijd gefreesd en afgerond worden.

Precies in het midden.

Bij de vervaardiging van groeven voor lijmkanten komt het op absolute precisie aan. Met zijn fijne, 1/10 mm precieze freesdiepte- instelling lukt het de OFK 700 om groeven exact te centreren.

Wanneer het hobbelig is.

Het is vervelend wanneer men de bovenlaag van een spaanplaat kantfreest en de oneffenheden op de freeskop en het werkstuk overgedragen worden. De OFK 700 heeft hier geen problemen mee dankzij zijn tastveer die oneffenheden opheft en zo fouten reduceert.

De professional in de bocht!

De OFK 700 kan vele uitdagingen aan: zoals o.a. de bewerking van concave en convexe tafels of hoekbankelementen. Ook het kantfrezen van gelaagd materiaal of kantstukken van massief hout is geen probleem.

De freestafel 0°.

Bij werkstukken die gefineerd worden, moet het kantstuk exact rechthoekig ten opzichte van het vlak gefreesd worden. Als toebehoren is voor dit doel een freestafel 0° verkrijgbaar. Alleen zo is een veilige verlijming gewaarborgd.

De schuine freestafel.

Randen van geplastificeerd materiaal worden met de 1,5° schuine freestafel (bij de levering inbegrepen) bewerkt. Door de kleine hoek van het freesgereedschap wordt het aanfrezen van het oppervlak voorkomen.

Eén frees, twee zolen: flexibiliteit in een handomdraai.

De kantenfrees MFK 700 is door zijn constructie een kostenbesparend multitalent: u hoeft alleen de freeszool te wisselen, niet de freesmachine, en u bent uitstekend uitgerust voor alle werkzaamheden op het gebied van het bewerken van hoeken en randen. Stel eenvoudig de benodigde tafel in en frees kantstukken of groeven, rond kanten af, profileer ze, enz.

MMC elektronica.
Het toerental van de MFK 700 kan dankzij de MMC elektronica snel aan het betreffende materiaal worden aangepast en wordt bij belasting constant gehouden.

Universele module-interface.
Via de geïntegreerde interface kunnen verschillende freestafelmodules gereedschapsloos worden aangepast.

Flexibele motorplaatsing.
Elke toepassing is mogelijk dankzij de juiste motorplaatsing: de motor kan horizontaal of verticaal op de freestafels worden bevestigd.

plug it.
Met één draai de stroomtoevoer van machine wisselen. Bovendien hoeft u bij kabelbreuk het werk niet lang te onderbreken. U vervangt eenvoudigweg de kabel en gaat verder.

Snelle freeswissel.
Met de geïntegreerde spilstop wordt de freeskopwissel kinderspel.

Optimale afzuiging.
Door de geïntegreerde afzuiging bij de freestafel profiteert u van een optimale handling en een schone werkplaats.

Verplaatsbare tastschoen.
De MFK 700 beschikt over een verplaatsbare tastschoen met externe kogellager, die voor freesresultaten zonder sporen zorgt.

Module-kantenfrees MFK 700 — **E = met/zonder elektronica S = met/zonder SYSTAINER**

Model	E	S	Leveringsomvang	Bestelnr.
MFK 700 EQ-Set	●	●	spantang diameter 8 mm, zijaanslag met fijninstelling en afzuigkap, freestafel 1,5°, glijzool, afzuigkap, bedieningsgereedschap, in SYSTAINER SYS 2	**574284**
MFK 700 EQ-Plus	●	●	spantang diameter 8 mm, afzuigkap, zijaanslag met fijninstelling en afzuigkap, bedieningsgereedschap, in SYSTAINER SYS 2	**574414**
Freestafel FT 0°	–	–	freestafel 0° voor haakse freesbewerkingen	**491427**

Technische gegevens zie pagina 95

Toebehoren zie pag. 136

Verrassend veelzijdig.

Veilig werken met precieze resultaten.

Door het lange freestafelsteunstuk met extra handgreep kan de MFK 700 optimaal en veilig langs de rand van het werkstuk worden geleid, zonder om te kantelen – zelfs bij diagonaal frezen.

Altijd eenvoudig, altijd schoon.

Met de MFK 700 freest u precies en schoon: de stofafzuiging direct bij de freestafel verwijdert spanen en stof zonder u bij het werken te belemmeren. Hiermee krijgt u een precies freesresultaat zonder nabehandeling.

Zijaanslag met fijninstelling.

De verschuifbare aanslagblokken van de zijaanslag worden optimaal op de frees ingesteld en gaan zo omkantelen tegen. Hierdoor wordt het maatzuiver frezen van sponningen heel eenvoudig.

Perfect ingesteld voor elk materiaal.

Met de freeshoogte-fijninstelling tot op 1/10 mm en de elektronische toerentalregeling voor een aan het materiaal aangepaste snelheid van het gereedschap kan de MFK 700 exact naar wens worden ingesteld.

De optimale freeszool voor naar buiten stekende kantstukken.

De freestafelhelling van 1,5° maakt het mogelijk om geplastificeerde platen veilig te frezen.

De freestafel 0°.

Bij werkstukken die gefineerd worden, moet het kantstuk exact rechthoekig ten opzichte van het vlak gefreesd worden. Als toebehoren is voor dit doel een freestafel 0° verkrijgbaar. Alleen zo is een veilige verlijming gewaarborgd.

De professional voor aluminium-composietplaten.

Bij de standenbouw en de montage van façades wordt vaak met aluminium-composietplaten gewerkt. Omdat Festool de eisen die voor deze toepassing aan het gereedschap worden gesteld kent, ontwikkelden wij deze specialist: de platenfrees PF 1200 – uiterst precies en mobiel.

Stofafzuiging.
Een perfecte afzuiging van de spanen is mogelijk met behulp van een 36 mm-afzuigslang en een Festool mobiele stofzuiger.

Geremde tastrol.
Door de tastrol te verwisselen kan de freesdiepte op verschillende materiaaldiktes afgestemd worden. Een rem voorkomt dat de tastrol op een te hoog toerental gaat draaien.

Gesloten kap.
De kap van de platenfrees is compleet gesloten. Dit zorgt voor een perfecte afzuigcapaciteit.

Freesdiepte-instelling.
Dankzij de revolveraanslag van de PF 1200 kunnen snel en eenvoudig de meest uiteenlopende freesdieptes ingesteld worden.

Geleiderail.
Voor exacte resultaten past de PF 1200 met zijn geleidegroef precies op de geleiderail van Festool – helemaal zonder adapter.

Freesmiddenindicator.
De PF 1200 beschikt over een freesmiddenindicator. Hiervan kunt u elk moment het freesmidden aflezen. Dit garandeert precies werken.

Voor degene die vaak met aluminium-composietplaten werkt is de platenfrees PF 1200 een unieke probleemoplosser. Deze maakt het frezen van groeven ook op bouwplaatsen heel gemakkelijk. Precies, zuiver en snel maakt u met de PF 1200 en de geleiderail een perfecte V-groef. Daarvoor maakt hij gebruik van het beproefde Festool invalprincipe in combinatie met het geleiderailsysteem.

Een perfecte afzuiging van de spanen is mogelijk met behulp van een 36 mm-afzuigslang en een Festool mobiele stofzuiger.

De freeskanttechniek van de PF 1200 maakt vele toepassingen mogelijk – bij Dibond en bij Alucobond.

Schijffrees en tastrol zijn vervangbaar. Zo kan de PF 1200 op elk moment aan verschillende materiaaldiktes aangepast worden.

Met behulp van de tastrol wordt een precieze freesdiepte gewaarborgd. De freesmachine kan slechts zo diep in het materiaal vallen als de tastrol dit toestaat.

Platenfrees PF 1200 – De varianten

E = met/zonder elektronica S = met/zonder SYSTAINER

Model	E	S	Leveringsomvang	Bestelnr.
PF 1200 E-Plus Dibond	●	●	V-groeffrees 90°, tastrol D3, fijninstelling voor de geleiderail, bedieningsgereedschap, zonder geleiderail, in SYSTAINER SYS 4	**574220**
PF 1200 E-Plus Alucobond	●	●	V-groeffrees 90°, tastrol A4, fijninstelling voor de geleiderail, bedieningsgereedschap, zonder geleiderail, in SYSTAINER SYS 4	**574197**

Technische gegevens zie pagina 96

Toebehoren zie pag. 119

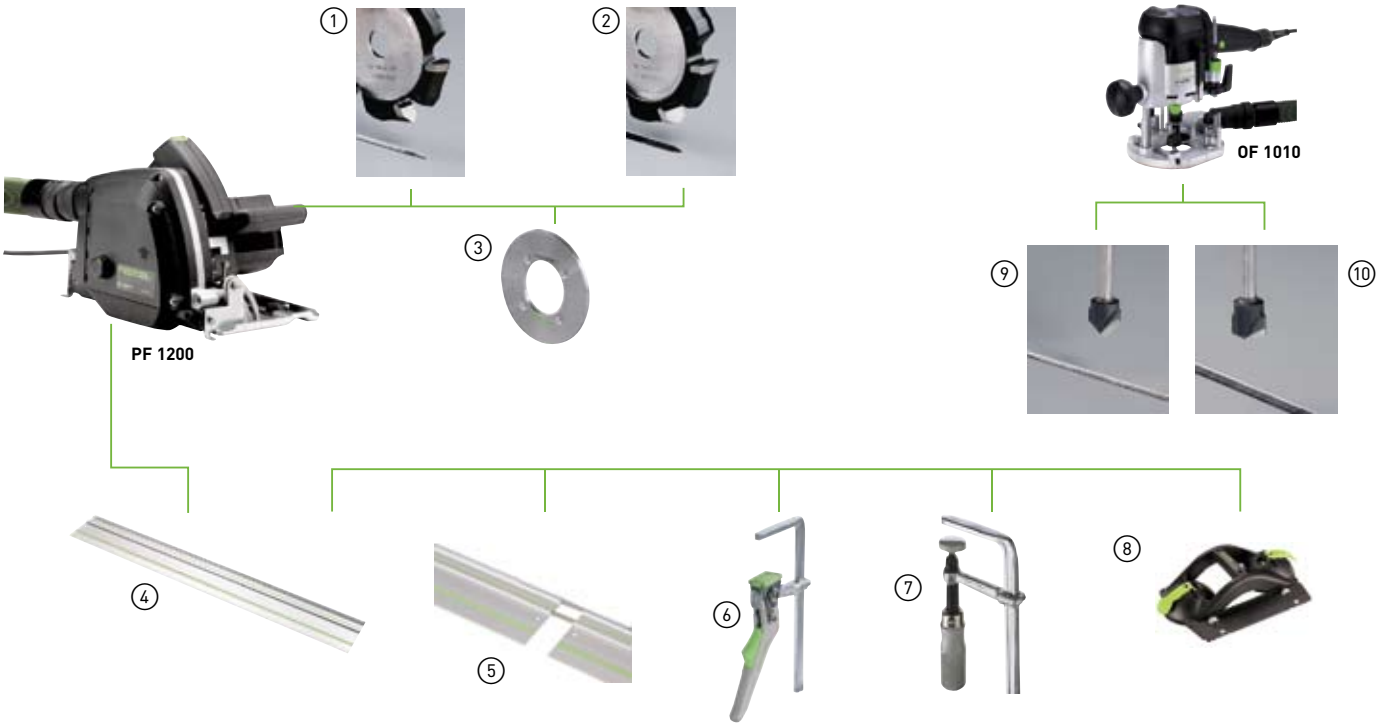

Toebehoren voor de platenfrees PF 1200

	Product	Toelichting	Bestelnr.
1	**V-groeffrees HW HW 118x14-90°/Alu**	D 118 mm, alpha 90 °	**491470**
2	**V-groeffrees HW HW 118x18-135°/Alu**	D 118 mm, alpha 135 °	**491471**
3	**Tastrol voor platenfrees Dibond D2**	Plaatdikte 2 mm, blister-verpakking	**491542**
	Tastrol voor platenfrees Dibond D3	Plaatdikte 3 mm, blister-verpakking	**491543**
	Tastrol voor platenfrees Dibond D4	Plaatdikte 4 mm, blister-verpakking	**491544**
	Tastrol voor platenfrees Dibond D6	Plaatdikte 6 mm, blister-verpakking	**491545**
	Tastrol voor platenfrees Alucobond A3	Plaatdikte 3 mm, blister-verpakking	**491538**
	Tastrol voor platenfrees Alucobond A4	Plaatdikte 4 mm, blister-verpakking	**491539**
	Tastrol voor platenfrees Alucobond A6	Plaatdikte 6 mm, blister-verpakking	**491540**
	Tastrol voor platenfrees Alucobond A8	Plaatdikte 8 mm, blister-verpakking	**491541**
4	**Geleiderail**	zie het hoofdstuk geleidesystemen, vanaf pagina 291	
5	**Verbindingsstuk FSV**	voor het verbinden van twee geleiderails voor lange werkstukken, Verpak.inh. 1 st., blister-verpakking	**482107**
6	**Snelspanklem FS-HZ 160**	volledig stalen uitvoering, Spanbreedte 160 mm, Verpak.inh. 1 st., blister-verpakking	**491594**
7	**Schroefklemmen FSZ 120**	volledig stalen uitvoering, Spanbreedte 120 mm, Verpak.inh. 2 st., blister-verpakking	**489570**
	Schroefklemmen FSZ 300	volledig stalen uitvoering, Spanbreedte 300 mm, Verpak.inh. 2 st., blister-verpakking	**489571**
8	**dubbele FS zuignap GECKO**	zie het hoofdstuk geleidesystemen, vanaf pagina 291	
9	**V-groeffrees HW schacht 8 mm HW S8 D18-90° (Alu)**	D 18 mm, NL 8 mm, GL 59 mm, alpha 90 °, blister-verpakking	**491444**
10	**V-groeffrees HW schacht 8 mm HW S8 D18-135° (Alu)**	D 18 mm, NL 3,3 mm, GL 59 mm, alpha 135 °, blister-verpakking	**491443**

De specialist voor raamreparaties.

Mastiek- en glasresten kunnen snel en moeiteloos worden verwijderd dankzij het krachtige vermogen van 1010 watt en het ergonomische apparaatontwerp van de KF 5.

MMC elektronica.
Op het materiaal en het gereedschap afgestemd frezen door een geregeld en constant toerental dankzij de intelligente MMC elektronica.

Ergonomische handgreep.
De ergonomische steel-handgreep is een aanzienlijk voordeel van de Festool bovenfrees. Inschakelen, invallen, frezen, uitschakelen – alles met één hand.

Centrale kolomklem.
Invallen, klemmen en dat zonder uw hand van de machine te moeten nemen. Eenvoudiger kan het niet.

Exacte diepteafstelling.
De KF 5 heeft een exacte diepteafstelling. Zonder veel moeite is de freesdiepte in seconden ingesteld – in het 1/10 mm-bereik en onafhankelijk van de ingezette freesmachine.

Splinterbescherming.
Vangt glassplinters, spijkers en kitresten op en voert ze naar de afzuiging. Hierdoor worden gebruiker en omgeving beschermd.

Snelrem.
Voor uw veiligheid bij het frezen komt de KF 5 in enkele seconden stil te staan, voordat hij schade zou kunnen aanrichten.

Voor de bewerking van de verschillende raamtypen vindt u in het toebehorenprogramma het juiste freesgereedschap: bij de sanering van kozijnen zorgt de combinatie van kitfrees met passende kogellager voor een bijna smetteloze verwijdering. De groeffrees voor nieuwe beglazingen bij isolatieramen zorgt voor een bijna complete verwijdering van lijm- en dichtingsresten. De combinatie van splinterbescherming en afzuiging beschermt gebruikers en omgeving tegen splinters.

Verwijderen van glassplinters, glasscherven en kitresten, bijvoorbeeld bij reparaties voor nieuwe beglazingen.

Lijm- en dichtingsresten kunnen voor een nieuwe beglazing met isolatieglas zo goed als geheel verwijderd worden.

Kitfrees KF 5 en toebehoren — **E = met/zonder elektronica S = met/zonder SYSTAINER**

Model	E	S	Leveringsomvang	Bestelnr.
KF 5 EBQ-Plus	●	●	spantang diameter 8 mm, bedieningsgereedschap, in SYSTAINER SYS 3	**574265**
Zijaanslag SA-KF/FE	–	–	met fijninstelling	**483489**

Technische gegevens zie pagina 96

Accessoires zie pag. 137

Het Festool freesassortiment.

De modernste productie-installaties zorgen voor een precieze slijpbewerking.

De voordurende productiebewaking en -controle garanderen de constant hoge kwaliteit.

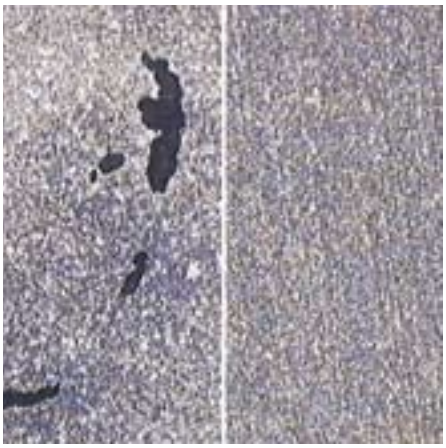

Niet-homogeen oppervlak met grove structuur.

Homogeen oppervlak in Festool microkorrel-kwaliteit.

Altijd een stap vooruit.

De producten uit het Festool freesassortiment zijn hoogwaardig, op de modernste technieken gebaseerd, voor de praktijk ontwikkeld en onder de zwaarste omstandigheden getest. De freesmachines voor minerale grondstoffen laten bijv. geen wens onvervuld: zij zijn het resultaat van klantgerichte ideeën en uitgebreide testen.

De finishing touch.

Eersteklas staal en zeer slijtvast hard metaal: Het procédé van inductiesolderen zorgt voor duurzame verbindingen en de hoogste levensduur. Welke vorm van frezen u voor uw toepassing ook nodig heeft, het CNC-gestuurde slijpcentrum zorgt voor messcherpe snijkanten.

Korreldichtheid.

Voor het snijden gebruikt Festool wolfraam-carbideverbindingen die gekenmerkt worden door een hoge microkorrelkwaliteit en -dichtheid. Wolfraamcarbidepoeder en kobaltbindmiddelen worden door extreme hitte en druk met elkaar verbonden. Het dichte materiaal heeft in tegenstelling tot de grofkorrellige structuur een lange levensduur en leidt tot een zeer goede freeskwaliteit.

Alle afmetingen in één oogopslag.

Om een optimaal freesbeeld te krijgen dient de freesmachine direct boven de freeskop te worden gespannen, maar minstens tot de markering op de freesschacht.

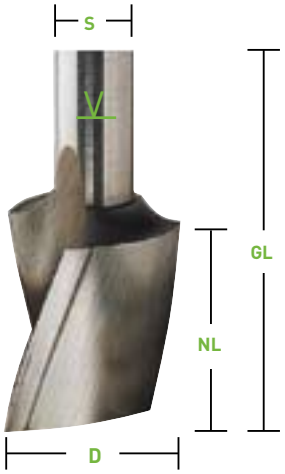

GL: Totale lengte (mm)
NL: Nuttige lengte (mm)
ØD: Freesdiameter (mm)
s: Schachtdiameter (mm)

V Minimale inspanmarkering

n max. = maximaal freestoerental

R: Radius (mm)
Fα: Freeshoek (°)
VE: Verpakkingseenheid

Als het veilig moet:

Speel op zeker: alleen de freesmachines die voldoen aan de EU-richlijnen voor houtbewerkingsmachines worden na een geslaagde test voorzien van de aanduiding MAN. Als gecontroleerd gereedschap voor de handmatige aanzet geven zij de volgende kenmerken te zien:

- Een zo cirkelvormig mogelijke vorm
- Terugslagbescherming door spaandiktebegrenzing tot hoogstens 1,1 mm
- Begrensde spaanopeningbreedte ‚S'

De snijmaterialen.

HW = freeskoppen van hardmetaal
HW frezen zijn overwegend vervaardigd van wolfraamcarbide. Daarom zijn deze frezen zeer geschikt voor het bewerken van hardhout, plaatmateriaal en kunststof.
HW frezen zijn er in verschillende uitvoeringen: Frezen voor massief hard metaal, frezen uitgerust met een snijvlak en gereedschap met keermessen.

HS = freeskoppen speciaal voor zachte houtsoorten
Het mechanisch en thermisch belastbare staal is zeer geschikt voor het frezen van zacht materiaal, zoals bijv. vuren- en grenenhout.

Wat telt in de praktijk is het resultaat.
Onberispelijke oppervlakken en perfecte profielen: een zuiver freesbeeld voorkomt tijdrovende nabehandelingen; een optimale snijgeometrie en de juiste slijpbewerking zorgen voor een onberispelijk oppervlak.

Freesbeeld met brandsporen

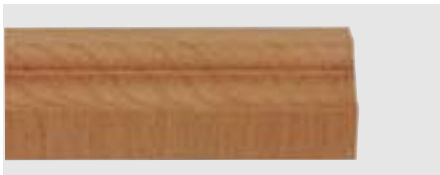
Zuiver freesbeeld

Groeffrees, stappenfrees vanaf pag. 123

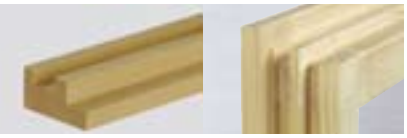

Afrondfrees, fasefrees, holprofielfrees vanaf pag. 125

Gootfrees, kant- en groeffrees vanaf pag. 127

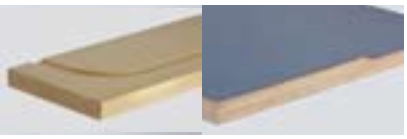

Frezen voor VS 600, handgreep-, verlijm-, graveer-, V-groef-, en schijfgroeffrezen vanaf pag. 129

Deuvelboor, T-groef-, dubbele-radii en profielfrees vanaf pag. 131

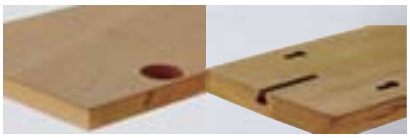

Contraprofielfrees, afplatfrees, profielfrees vanaf pag. 133

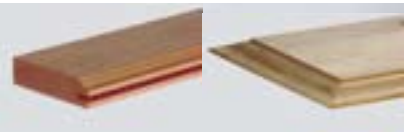

Speciale frees, frees voor OFK 500, OFK 700, MFK 700 en kitfrees vanaf pag. 135

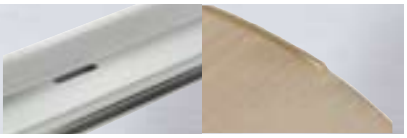

Speciale frees voor minerale grondstoffen vanaf pag. 138

Groeffrees

Groeffrees met kopsnede van massief hard metaal

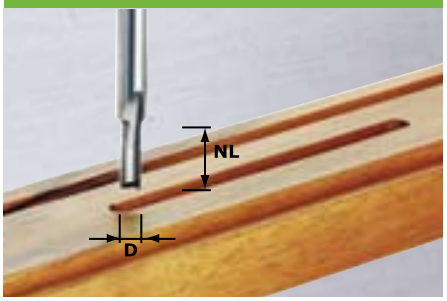

HW					s = 8
ØD	NL	GL	R	Fα	Bestelnr.
3	6	45			490952
4	10	45			490953
5	12	45			490954
6	14	55			490955
7	17	55			490956
8	20	55			490957
8	30	60			491647

Geen compromissen.
Dit massief hardmetalen freesgereedschap loopt hard van stapel. De afgeschuinde hardmetalen kopsnede biedt bovendien een verhoogde levensduur bij het frezen in plaatmaterialen.

Groeffrees met kopsnede (ingezette basissnijkant)

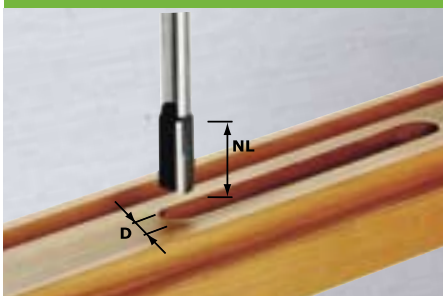

[1] voor lipverbindingen met Festool VS 600, met bijzondere rondlooprecisie

HW					s = 8
ØD	NL	GL	R	Fα	Bestelnr.
9	23	55			490958
10	20	60			490959
10	25	60			490960[1]
10	30	60			491648
11	20	60			490961
12	20	60			490962
12	30	60			491649
13	20	60			490963
14	20	60			490964
15	20	60			490965
16	20	60			490966
16	30	65			490967
18	20	60			490968
18	30	65			490969
19	20	60			490970
20	20	60			490971
20	30	65			490972
22	20	60			490973
24	20	60			490974
25	20	60			490975
30	20	60			490976

Als de basis maar goed is.
Wie bij het boren of het frezen van groeven, sponningen en langgaten heel gemakkelijk de beste freesresultaten wil behalen, is met de HW groeffrees uitstekend uitgerust. De freeskop is uitgerust met een ingezette HW basissnijkant. Hij werkt precies, vergemakkelijkt het boren en heeft een lange levensduur.

Ingezette basissnijkant
na 60 boorgaten in het keukenblad (30 mm diep):
Snijvlak heeft slechts lichte gebruikssporen

Afgeschuinde basissnijkant
na 60 boorgaten in het keukenblad (30 mm diep):
Stomp snijvlak

Groeffrees met kopsnede

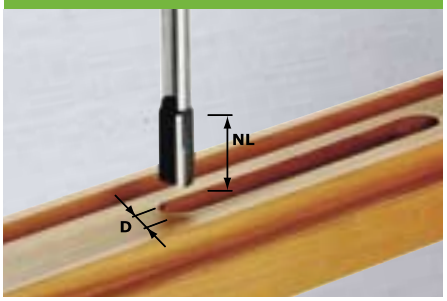

HW				s = 12
ØD	NL	GL		Bestelnr.
10	35	90		491086
12	40	90	3	491087
13,2	35	85	1	493789
14	40	85		491088
14	50	100		491089
15	35	85	2	493790
16	45	90		491090
16	60	100		491091
18	45	90		491092
20	45	90	4	491093
22	45	90		491094
24	45	90		491095
30	35	90		491096

HW groeffrees „Schall-Ex" en „Planet".
De ideale oplossing voor iedereen die ter plekke automatische deurdichtingen wil inzetten.
De bovenfrees, freeshulp en de groeffrezen zijn optimaal op elkaar afgestemd.

- Stabiele 12-mm-schacht voor trillingsarme resultaten op maat
- Optimale snijgeometrie en een perfect schuurresultaat zorgen voor perfecte oppervlakken

Op de groef afgestemde afdichtingswijzen

Dichting	Breedte	Diepte	Frees Type
Planet HS	13,1	30	1
Schall-Ex L	14,8	32	2
Schall-Ex RD	14,8	28	2
Warmte-isolatie	12	40	3
Dubbele dichting	12	40	3
Schall-Ex Ultra	19,7	30	4

Groeffrees enkelsnijdend met kopsnede

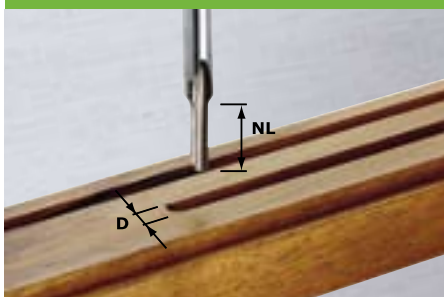

HS					s = 8
ØD	NL	GL	R	Fα	Bestelnr.
3	8	45			490941
4	15	48			490942
5	12	50			490943

De multitalenten.
De HS spiraalgroeffrees en de HW spiraal-groeffrees van massief hardmetaal hebben een snelle voorwaartse beweging om groeven en sponningen te frezen, te boren en kopieer-freeswerk uit te voeren. U werkt snel, krachtig en bijzonder gemakkelijk. De freesspanen worden door de spiraalsnijkant naar boven getrokken en daar weggezogen. Zo blijft de gefreesde groef altijd schoon.

Spiraalgroeffrees met kopsnede

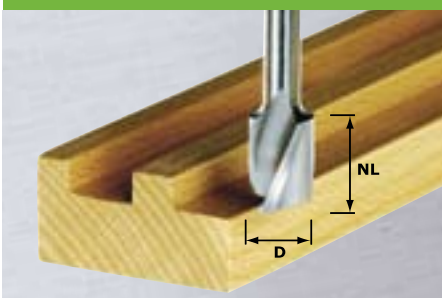

HS					s = 8
ØD	NL	GL	R	Fα	Bestelnr.
6	16	50			490944[1]
8	19	50			490945
10	30	60			490946[1]
12	20	52			490947
14	20	52			490948
16	20	52			490949
18	25	57			490950
20	25	57			490951

HW					s = 8
ØD	NL	GL	R	Fα	Bestelnr.
4	10	45			490977
6	16	50			490978[1]
8	25	55			490979
10	30	60			490980[1]

[1] voor lipverbindingen met Festool VS 600, met bijzondere rondlooppreciesie

Keermes-groeffrees enkelsnijdend met kopsnede

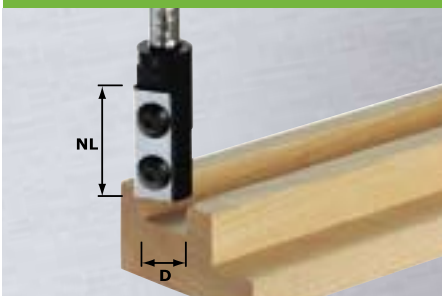

HW					s = 8
ØD	NL	GL	R	Fα	Bestelnr.
8	20	50			491078
10	25	55			491079
12	30	61			491080
14	30	66			492715
16	30	70			492716
18	30	70			492717
Reservemes			Ø 8	20 x 4,1	491386
VE 4 st.			Ø 10	25 x 5,5	491387
			Ø 12	30 x 5,5	491388
			Ø 14	30 x 5,5	491388
Voorsnijder			Ø 16	7,6 x 12	491390
VE 4 st.			Ø 18	7,6 x 12	491390
Hoofdplaat			Ø 16	30 x 12	491393
VE 4 st.			Ø 18	30 x 12	491393

Zijn efficiëntie spreekt voor zich.
De HW-keermeswisselfrees wordt gekenmerkt door de volgende eigenschappen:

- De keermessen zorgen voor gelijkblijvende freesafmetingen en precisie
- Geen naslijpen, geringe stilstandtijden
- Snelle snijvlakwisseling voor altijd scherp freesgereedschap
- Hoog rendement, want het keermes kan worden gedraaid

Stappenfrees

Stappenfrees

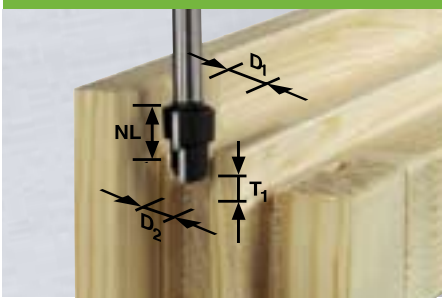

HW					s = 12
ØD1	ØD2	T1	NL	GL	Bestelnr.
16,3	12,3	9,3	14	80	492713
20,3	12,3	9,3	14	80	492714

Twee ideale partners.
Met de stappenfrees en de Festool freeshulp kunnen gleuven in ramen en huisdeuren zonder kantelen en trillen snel en exact in de sponning worden gefreesd.

Afrondfrees, fasefrees, holprofielfrees

Kwartrondprofielfrees

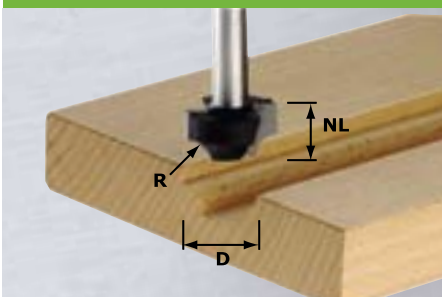

HW					s = 8
ØD	NL	GL	R	Fα	Bestelnr.
17	10	40	3		491004
19	11	41	4		491005
21	12	42	5		491006
23	13	45	6		491007
27	15	45	8		491008

Kwartrondprofielfrees met afgeschuinde kopsnijkant.
Voor de decoratieve vormgeving van het front van panelen. Door de afgeschuinde kopsnijkant is het mogelijk midden in een meubelfront in te vallen.

Halfrondprofielfrees met kogellager

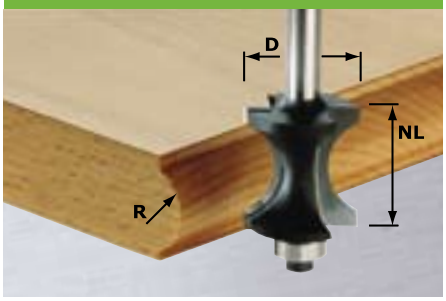

HW					s = 8
ØD	NL	GL	R	Fα	Bestelnr.
27	30	70	12		491139
Reservekogellager			Ø 12,7		491383
VE 2 st.					

Geen half werk.
Bij het bewerken van zijkanten van platen doet de HW halfrondprofielfrees al het werk.
Hij is optimaal afgestemd op 28 mm dikke fineerplaten. Het aanloopkogellager leidt de frees direct naar de sjabloon en zorgt ervoor dat ook gebogen onderdelen kunnen worden geprofileerd.

Afrondfrees met 2 kogellagers

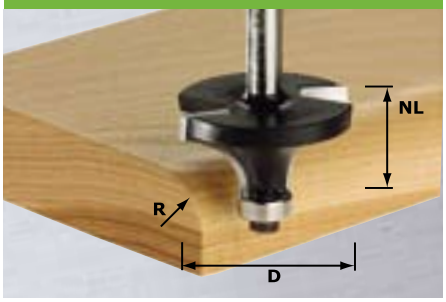

HW					s = 8
ØD	NL	GL	R	Fα	Bestelnr.
16,7	9	49	2		491009[1]
18,7	10	50	3		491010[1]
20,7	11	51	4		491011[1]
22,7	12	52	5		491012[1]
25,5	13,5	54	6,35		491013[1]
28,7	15	55	8		491014[1]
31,7	16,5	56	9,5		491015[1]
38,1	19	59	12,7		491016[1]
42,7	22	62	15		491017[1]

HW					s = 12
ØD	NL	GL	R	Fα	Bestelnr.
43	22	72	15		491106
63	32	82	25		491107
Reservekogellager			Ø 12,7		491383
VE 2 st.			Ø 9,5		491382

[1] met kogellager Ø 12,7 mm en kogellager Ø 9,5 mm in de leveringsomvang

Eén stuk gereedschap – dubbel voordeel.

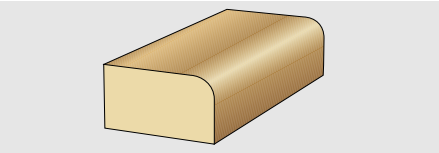

Met kogellager Ø 12,7 mm om af te ronden

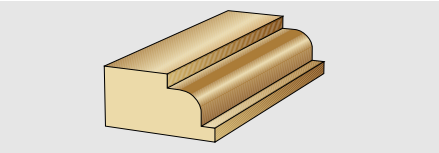

Met kogellager Ø 9,5 mm om te profielfrezen

Keermes fase/kantenfrees met kogellager

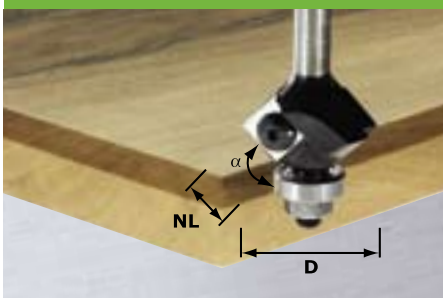

HW					s = 8
ØD	NL	GL	R	Fα	Bestelnr.
30,5	12	62		45°	491084
Reservekogellager			Ø 15,88		491384
VE 2 st.					
Reservemes			12 x 12		491391
VE 4 st.					

Exact gecalculeerd.
De kantenfrees met HW-keermes is het ideale gereedschap wanneer u waarde hecht aan een lange levensduur, een bijzonder hoge rendabiliteit en constante precisie. Met de koop van één keermes krijgt u de beschikking over vier freesstandtijden. Dat bespaart u kosten aangezien het werkstuk gedraaid kan worden.

Fasefrees met kogellager

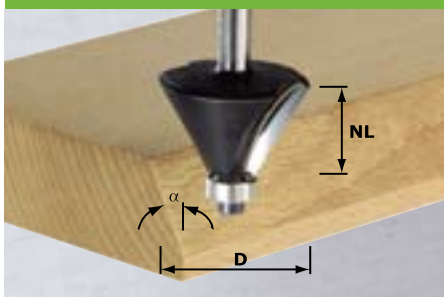

HW					s = 8
ØD	**NL**	**GL**	**R**	**Fα**	**Bestelnr.**
20	14	54		10°	491023
Reservekogellager				Ø 15,88	491384
VE 2 st.					

HW					s = 8
ØD	**NL**	**GL**	**R**	**Fα**	**Bestelnr.**
25,7	25,1	70		15°	491132
24	10	50		30°	491024
38,5	23	64,5		30°	491133
36	11,5	53		45°	491025

HW					s = 12
ØD	**NL**	**GL**	**R**	**Fα**	**Bestelnr.**
44	30	80		30°	491101
55	26	76		45°	491102
Reservekogellager			Ø 12,7		491383
VE 2 st.					

Een onverslaanbaar team.
Met deze fasefrezen kunt u de bekende industriële kantvorm ook met bovenfrezen tot stand brengen. Daartoe werken de fasefrees en de afrond-fasefrees met conische kogellager perfect samen.

Afrondfasefrees met kogellager

HW					s = 8
ØD	**NL**	**GL**	**R**	**Fα**	**Bestelnr.**
17,5	19	61,5	6	15°	491134
23,1	19	60,5	6	30°	491135
31,4	18,5	60,5	6	45°	491136
Reservekogellager				15°	491403
VE 2 st.				30°	491404
				45°	491405

Holprofielfrees

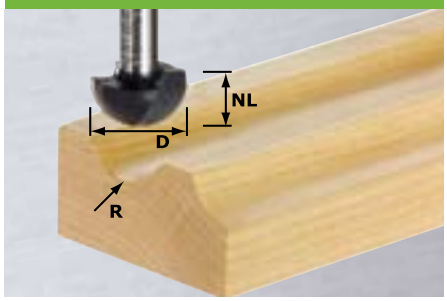

HW					s = 8
ØD	**NL**	**GL**	**R**	**Fα**	**Bestelnr.**
8	8	38	4		490983
12,7	10	40	6,35		490984
16	11	41	8		490985
19,4	11	41	9,7		490986
25,4	14	44	12,7		490987

HW					s = 12
ØD	**NL**	**GL**	**R**	**Fα**	**Bestelnr.**
25,4	18	58	12,7		491103
30	20	60	15		491104
40	25	65	20		491105

Holprofielfrees met kogellager

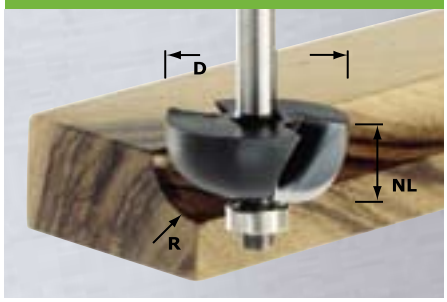

HW					s = 8
ØD	**NL**	**GL**	**R**	**Fα**	**Bestelnr.**
25,5	12,7	54	6,35		491018
28,8	14	56	8		491019
31,7	14,3	56	9,5		491020
38,1	16	57	12,7		491021
Reservekogellager			Ø 12,7		491383
VE 2 st.					

Gootfrees, kant- en groeffrees

Waterkeringfrees met kogellager

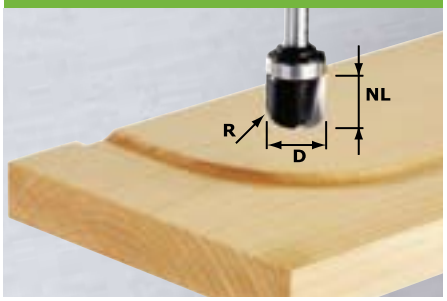

HW					s = 8
ØD	**NL**	**GL**	**R**	**Fα**	**Bestelnr.**
19	16	53	6,4		490982
Reservekogellager VE 2 st.			Ø 19		491396

Frezen zonder kopieerring.
Gebogen of ronde goten kunnen met deze freeskop probleemloos, met behulp van een sjabloon 1:1 worden gefreesd. Omslachtige berekeningen van bochten en afstanden komen te vervallen.

Waterkeringfrees

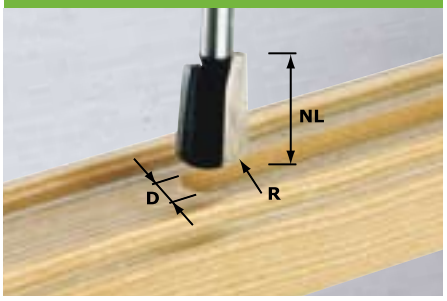

HW					s = 8
ØD	**NL**	**GL**	**R**	**Fα**	**Bestelnr.**
16	25	65	5		490981

Kantenfrees met kogellager

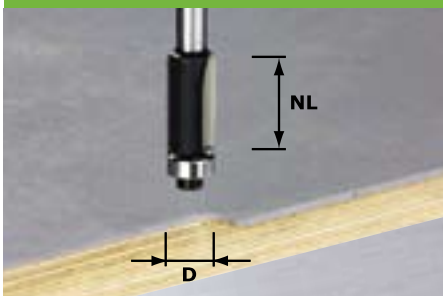

HW					s = 8
ØD	**NL**	**GL**	**R**	**Fα**	**Bestelnr.**
12,7	25	65		0°	491027[1)]
19	25			0°	491028[2)]
Reservekogellager VE 2 st.			Ø 12,7		491383
Reservekogellager VE 2 st.			Ø 19		491396

[1)] Ø D 12,7 = kogellager onder
[2)] Ø D 19 = kogellager boven

Gaat door dik en dun.
Dankzij zijn grote aanloopkogellager is de HW sjablonenfrees het ideale gereedschap voor probleemloos 1:1 kopieerfrezen.

Keermes-kantenfrees met kogellager

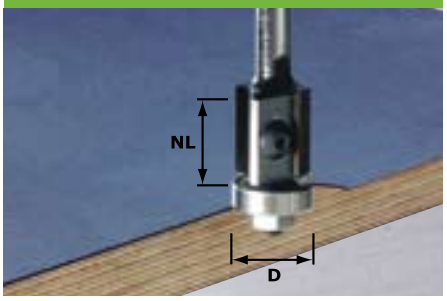

HW					s = 8
ØD	**NL**	**GL**	**R**	**Fα**	**Bestelnr.**
19	20	64		0°	491082
Reservekogellager VE 2 st.			Ø 19		491385
Reservemes VE 4 st.			20 x 12		491392

Precisie ook na het slijpen.
Het naslijpen van stompe snijkanten leidt bij de gangbare freesmachines gewoonlijk tot een reductie van de op de kogellager afgestemde diameter. Dit heeft tot gevolg dat er bij het kantfrezen na het slijpen een diametersprong ontstaat. Met de keermes-kantenfrees met kogellager blijft de precisie gehandhaafd.

Fase-kantenfrees met kogellager

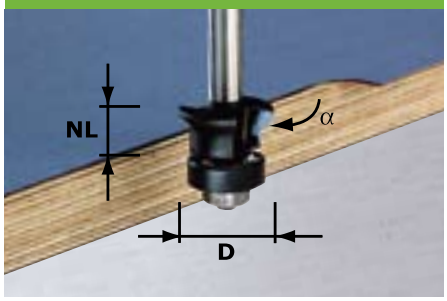

HW					s = 8
ØD	**NL**	**GL0**	**Fα**		**Bestelnr.**
24	11	54		0/45°	491026
Reservekogellager			Ø 18		491400
VE 2 st.					

Eén stuk gereedschap – 3 toepassingen.
Kantfrezen van uitspringende deklagen in een rechte hoek, met 45° afdeklagen of zelfs beide in één bewerking.
De met kunststof omklede kogellager laat geen sporen achter en ontziet de zijkant van platen.

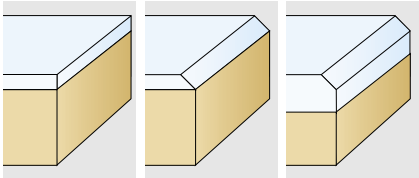

Gelijk | Afgekant | Gelijk + afgekant

Boorfrees

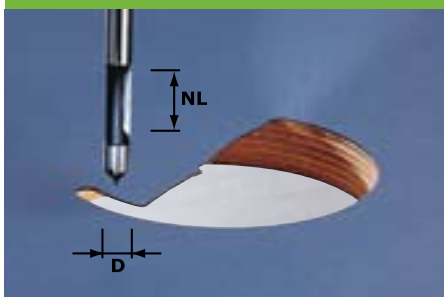

HW					s = 8
ØD	**NL**	**GL**	**R**	**Fα**	**Bestelnr.**
8	19	65			491037

Insteken – uitfrezen – klaar.
Zonder voorboren valt de boorfrees direct door het gelaagde materiaal in. Geleid langs het aanloopvlak wordt de geprefabriceerde vorm glad gefreesd.

Keermes-sponningfrees-set met kogellagers

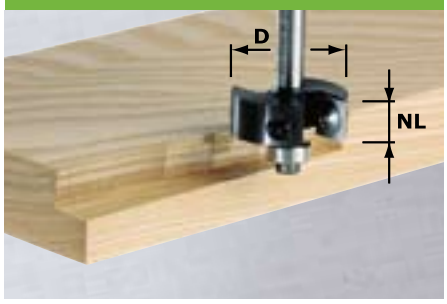

HW					s = 8
ØD	**NL**	**GL**	**R**	**Fα**	**Bestelnr.**
38	12	53,7			491085[1]
Reservemes			12x12		491391
Reservekogellager-Set					491406
1x Ø 9,5 / 1x Ø 12,7 /					
1x Ø 16 / 1x Ø 19 /					
1x Ø 22					

[1] Leveringsomvang: kogellager-set van Ø 9,5 mm tot Ø 22 mm

Verrassend veelzijdig.
Door het verwisselen van de kogellagers kunnen 5 verschillende sponningdieptes met slechts één binnenhuls bereikt worden.

Sponningdieptes bij keermes-sponningfrezen (met kogellager)

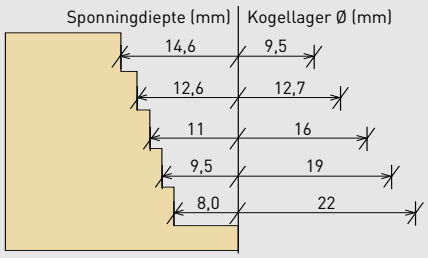

Groeffrees met kogellager Ø 12,7 mm

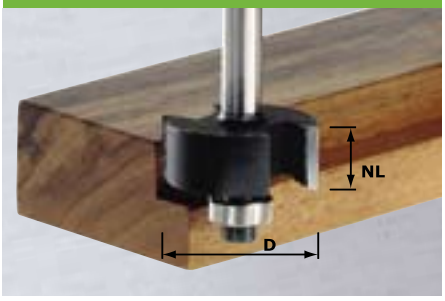

HW					s = 8
ØD	**NL**	**GL**	**R**	**Fα**	**Bestelnr.**
31,7	12,7	54			491022[1]
Reservekogellager			Ø 12,7		491383
VE 2 st.					
Reservekogellager-Set					491406
1x Ø 9,5 / 1x Ø 12,7 /					
1x Ø 16 / 1x Ø 19 /					
1x Ø 22					

[1] Leveringsomvang: 1 kogellager Ø 12,7 mm met sponningdiepte 9,5 mm

Sponningdieptes bij HW sponningfrees (met kogellager)

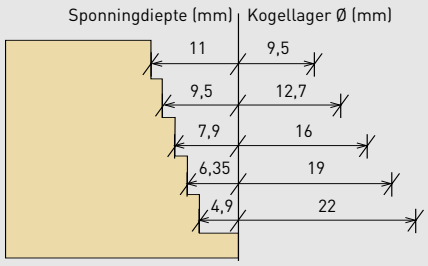

Frezen voor VS 600

Zwaluwstaartfrees met voorsnijder

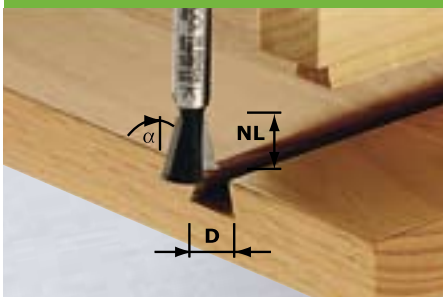

HW					s = 8
ØD	NL	GL	R	Fα	Bestelnr.
14,3	13,5	46		15°	490990
HS					**s = 8**
ØD	NL	GL	R	Fα	Bestelnr.
14,3	13,5	46		15°	490988

Goede verbinding.
De wellicht interessantste toepassingsmogelijkheid voor de bovenfrezen is het vervaardigen van zwaluwstaartverbindingen. Door het optimaal afgestemde systeem van bovenfrees, sjabloon en freesgereedschap slagen de traditionele open en halfverdekte zwaluwstaartverbindingen altijd.

Zwaluwstaartfrees

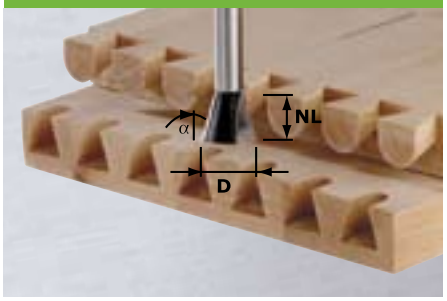

HW					s = 8
ØD	NL	GL	R	Fα	Bestelnr.
14,3	13,5	46		15°	490992[1]
16	13,5	46		15°	490993
20	17	49		15°	490996[1]
14,3	16	50		10°	491164[2]
20	26	58		10°	491165[2]
HS					**s = 8**
ØD	NL	GL	R	Fα	Bestelnr.
14,3	13,5	46		15°	490991[1]
20	17	49		15°	490995[1]
HW					**s = 12**
ØD	NL	GL	R	Fα	Bestelnr.
16	12	55		15°	491097
HS					**s = 12**
ØD	NL	GL	R	Fα	Bestelnr.
20	14	57		15°	491098
24	15	58		15°	491099
30	18	60		15°	491100

Voor gebruik met het verbindingssysteem VS 600:
[1] voor halfverdekte zwaluwstaartverbindingen
[2] voor open zwaluwstaartverbindingen

Handgreepfrees

Handgreepfrees met kogellager

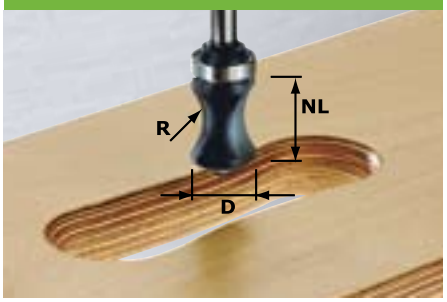

HW					s = 8
ØD	NL	GL	R	Fα	Bestelnr.
19	32	68	16		491033
Reservekogellager VE 2 st.			Ø 19		491396

Verborgen in de lijst (onzichtbare greep).
Altijd wanneer zichtbare beslagen een inbreuk zouden vormen op het totaalbeeld van een werkstuk, is de onzichtbare greep een elegant alternatief.

Vingergreepfrees

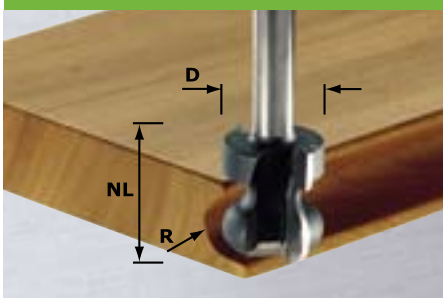

HW					s = 8
ØD	NL	GL	R1	R2	Bestelnr.
22	16	59	2,5	6	491140

Verlijmfrees, graveerfrees, V-groeffrees en schijfgroeffrees

Verlijmfrees

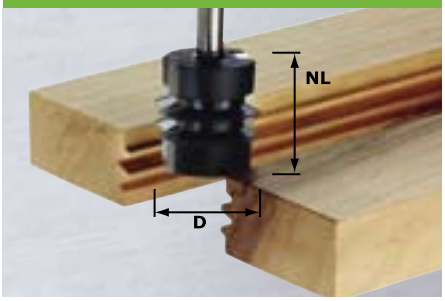

HW					s = 8
ØD	NL	GL	R	Fα	Bestelnr.
34	32	62			491034

Insteltabel voor verlijmfrees

Houtdikte – 1	Hoogte Y-afmeting – 2	Aanslag X-afmeting – 3
12	9,2	8,8
13	9,7	9,3
14	10,2	9,8
15	10,7	10,3
16	11,2	10,8
17	11,7	11,3
18	12,2	11,8
19	12,7	12,3
20	13,2	12,8
21	13,7	13,3

Versteklijmfrees

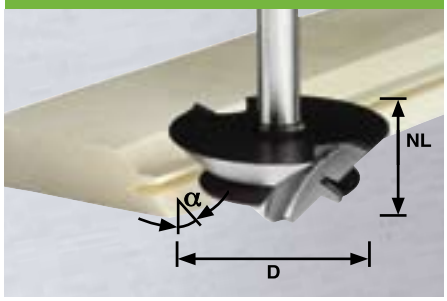

HW					s = 12
ØD	NL	GL	R	Fα	Bestelnr.
64	27	67		45°	492709

n max.
22.000

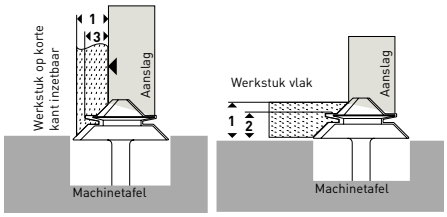

Graveerfrees

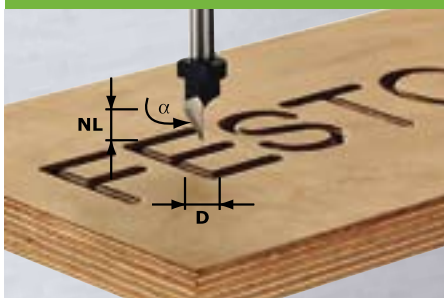

HW					s = 8
ØD	NL	GL	R	Fα	Bestelnr.
11	9,5	55		60°	491003

HS					s = 8
ØD	NL	GL	R	Fα	Bestelnr.
11	9,5	55		60°	491002

V-groeffrees

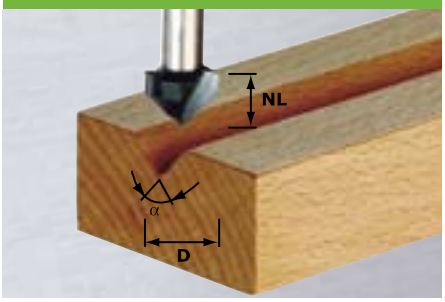

HW					s = 8
ØD	NL	GL	R	Fα	Bestelnr.
14	7	50		90°	490999

HS					s = 8
ØD	NL	GL	R	Fα	Bestelnr.
11	9,5	50		60°	490997
14	7	50		90°	490998

Ideaal voor siervoegen.
De V-groeffrees is de juiste keuze voor siervoegen bij vlakke werkstukken – bijv. deurblokramen, frameverbindingen en meubelcomponenten

Parketfrees

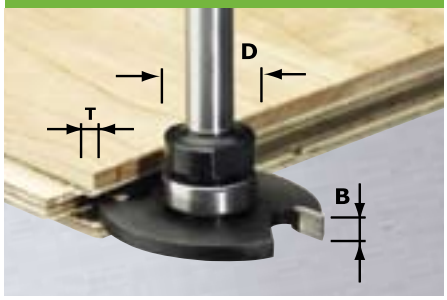

HW					s = 8
ØD	NL	T	GL	Fα	Bestelnr.
40	4	12	46		496054
Reserveschijfgroeffrees				Ø 40x4	496055

Veelzijdig inzetbaar.
De vlakke freesschijfbevestiging maakt het frezen dicht bij de vloer mogelijk. De frees is ook geschikt voor het frezen van groeven voor deurdichtingen bij blokramen en deurlijsten.

Laminaatfrees

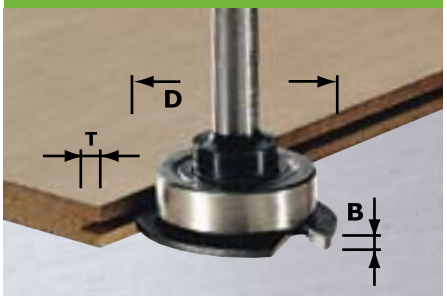

HW					s = 8
ØD	**B**	**T**	**GL**	**Fα**	**Bestelnr.**
40	2,8	6	47,5		491063
Reservekogellager			Ø 28		491397
VE 2 st.					
Reserveschijfgroeffrees					490421

Schijfgroeffrees

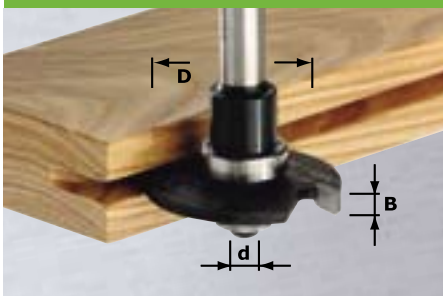

HW					s = 8
ØD	**B**	**d**	**R**	**Fα**	**Bestelnr.**
40	1,5	6			491038[1]
40	1,8	6			491039[1]
40	2	6			491040[1]
40	2,5	6			491056[1]
40	3	6			491057[1]
40	3,5	6			491058[1]
40	4	6			491059[1]
40	5	6			491060[1]

[1] zonder freesspindel

Voor dichte deuren.
Met de freesspindel met kogellager D 28 en de schijfgroeffrees van 4 mm breedte kunnen deurdichtingen in blokramen ideaal worden ingefreesd.

Freesspindel

zonder afbeelding

					s = 8
ØD	**B**	**d**	**GL**	**Fα**	**Bestelnr.**
16		6	58		491062

Freesspindel met kogellager

Afbeelding zie toepassingsbeeld rechts

					s = 8
ØD	**B**	**d**	**GL**	**Fα**	**Bestelnr.**
16		6	58		491061
28		6	53		491557
Reservekogellager			Ø 16		485300
VE 2 st.					
Reservekogellager			Ø 28		491397
VE 2 st.					

Beslag- en deuvelboor

Beslagboor

HW					s = 8
ØD	**NL**	**GL**	**R**	**Fα**	**Bestelnr.**
15		54,5			491070
18		54,5			491071
20		54,5			491072
22		54,5			493263
25		54,5			491073
26		54,5			491074
30		54,5			491075
34		54,5			491076
35		54,5			491077

Maatzuiver in het systeem 32.
Met het gatenrijsysteem LR 32 is het frezen van gatenrijen voor wandsystemen en scheidingsschotten verbluffend eenvoudig. Ook beslagboringen worden daarmee precies op maat tussen de boorgaten gezet.

Deuvelboor

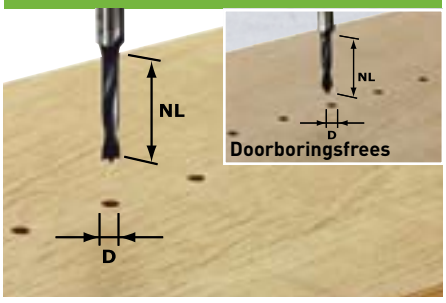

HW					s = 8
ØD	**NL**	**GL**	**R**	**Fα**	**Bestelnr.**
3	16	55			491065[1] [2]
5	30	53,5			491066[2] [3]
6	30	53,5			491067[2]
8	30	53,5			491068[2]
10	30	53,5			491069[2]

HW	Doorgangsboor				s = 8
ØD	**NL**	**B**	**R**	**Fα**	**Bestelnr.**
5	30	53,5			491064[2]

[1] zonder centreerpunt [2] voor het boren van gatenrijen
[3] voor gebruik met de deuveleenheid van het verbindingssysteem VS 600.

T-groeffrees

T-groeffrees

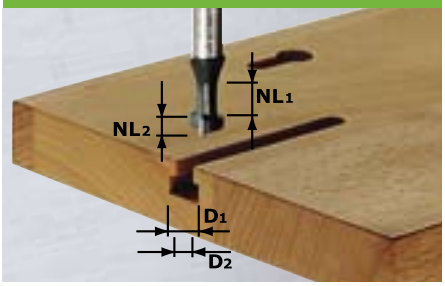

HW					s = 8
ØD1	ØD2	NL1	NL2	Fα	Bestelnr.
10,5	6	9	5		491035

Ook sterk in speciale bewerkingen.
Voor het frezen van T-groeven in massief hout en plaatmateriaal

Dubbele-radii en profielfrees

Dubbele radiifrees met kogellager

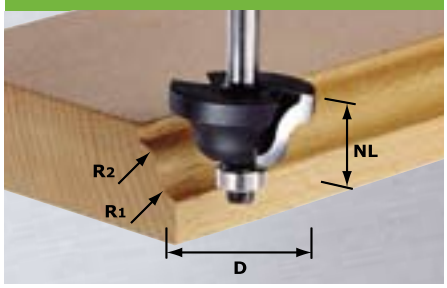

HW					s = 8
ØD	NL	GL	R1	R2	Bestelnr.
31,7	13	53	4	4	491029
38,1	19	59	6,35	6,35	491030
Reservekogellager VE 2 st.			Ø 12,7		491383

Vriend en hulp.
Bij het profileren van werkstukken aan alle vier de kanten is de multifunctionele tafel MFT (vanaf pag. 86) een ideale hulp. Het werkstuk wordt stevig gespannen en u krijgt een perfect freesbeeld.

Multiprofielfrees met kogellager

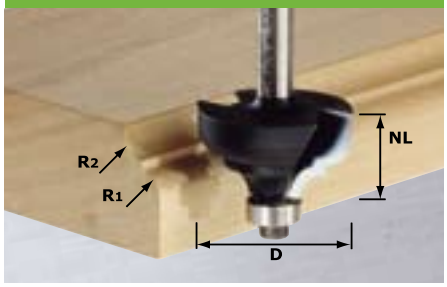

HW					s = 8
ØD	NL	GL	R1	R2	Bestelnr.
36,7	21	61	6	6	491031
Reservekogellager VE 2 st.			Ø 12,7		491383

Profielfrees

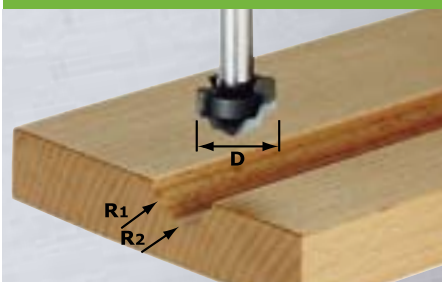

HW					s = 8
ØD	NL	GL	R1	R2	Bestelnr.
19	12,5	54	5	4	491032

Voor wie veel eist.
Met deze profielfrees en bijbehorende sjabloon freest u aantrekkelijke panelen of cassettes.

Profielfrees

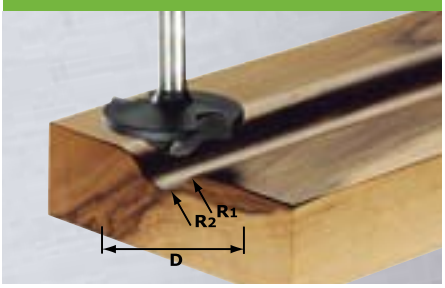

HW					s = 8
ØD	NL	GL	R1	R2	Bestelnr.
42	13	50	6	12	491137

Profielfrees radius met kogellager

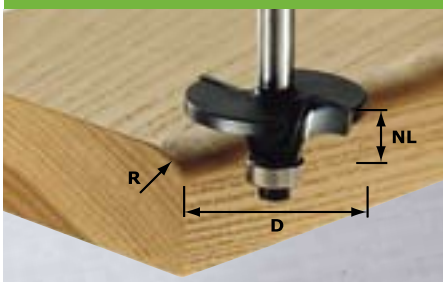

HW					s = 8
ØD	NL	GL	R	Fα	Bestelnr.
42	14	54	6		491131
Reservekogellager VE 2 st.			Ø 12,7		491383

Strak en exact.
Eenvoudiger kan het niet: Voor het afronden van meubelfronten, bodemplaten, banken of stoelen is deze profielfrees met lange radius het ideale gereedschap. Ook gewelfde en ronde delen kunnen hiermee probleemloos worden afgerond.

Contraprofiel- en afplatfrees

Contraprofielfrees veer met kogellager

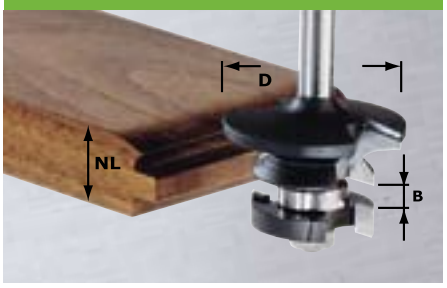

HW					s = 8
ØD	NL	B	R	Fα	Bestelnr.
43	21	5			491130
Reservekogellager VE 2 st.			Ø 15,88		491384

Deurlijsten met contraprofiel en panelen.
Voor deze veeleisende toepassingen biedt Festool precies op elkaar afgestemde gereedschapssets aan – of u nu traditionele profielen of moderne vormen wilt maken. Het afstellen van de freesringen is dankzij de aanloopkogellagers eenvoudig.

Contraprofielfrees groef met kogellager

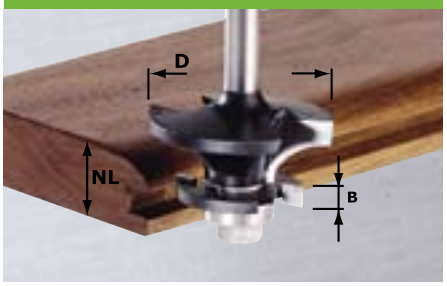

HW					s = 8
ØD	NL	B	R	Fα	Bestelnr.
43	21	5			491129
Reservekogellager VE 2 st.			Ø 15,88		491384

Profiel-/messingfrees

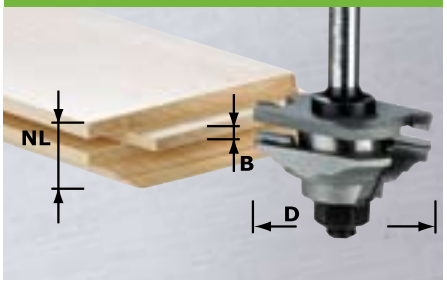

HW					s = 8
ØD	NL	B	R	Fα	Bestelnr.
46	20	4	22		490643
HW					s = 12
ØD	NL	B	R	Fα	Bestelnr.
46	20	4	22		490132

Klassieke meubelfronten.
Met deze gereedschapssets freest u klassieke deurlijsten in verschillende stijlrichtingen. De dubbelsnijdende hardmetalen gereedschappen maken een glad en zuiver freesbeeld mogelijk.

Profielgroeffrees

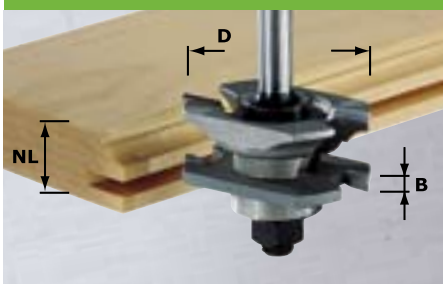

HW					s = 8
ØD	NL	B	R	Fα	Bestelnr.
46	20	4	22		490645
HW					s = 12
ØD	NL	B	R	Fα	Bestelnr.
46	20	4	22		490129

Afplatfrees met kogellager

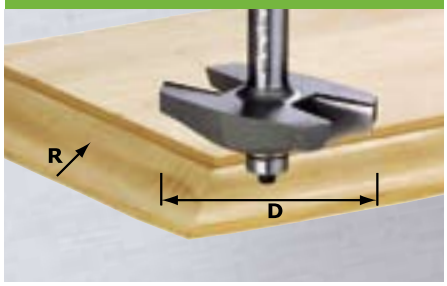

HW					s = 12
ØD	NL	GL	R	Fα	Bestelnr.
67	12	68	19		490127

n max.
22.000

De afplatfrees met kogellager is zeer geschikt om klassiek gebogen panelen te frezen.

Afplatfrees zonder kogellager

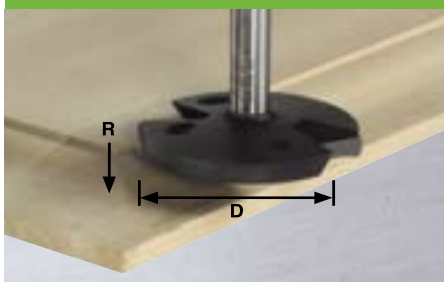

HW					s = 12
ØD	NL	GL	R	Fα	Bestelnr.
68	14	58	35		492712

n max.
22.000

Met de afplatfrees zonder kogellagers kunnen daarentegen diepere afschuiningen worden gefreesd.

Afplat-/contrafprofielfrees met kogellager

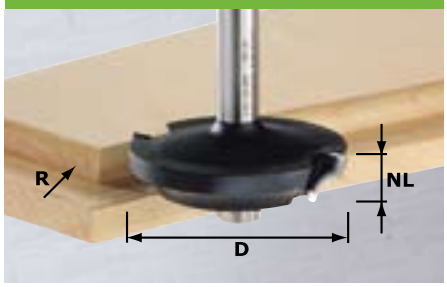

HW					s = 8
ØD	NL	GL	R	Fα	Bestelnr.
42,7	13	50	6		491138[1]

HW					s = 12
ØD	NL	GL	R	Fα	Bestelnr.
63	15	68	9		491109

Reservekogellager-Set	491398
VE 1 st.	

[1] zonder kogellager

Afplat- en contraprofiel in één.
Met dit gereedschap freest u panelen en kozijnen. Gecombineerd met een schijfgroeffrees kunnen zo complete fronten worden gemaakt.

Profielfrees

Profielfrees radius met kogellager

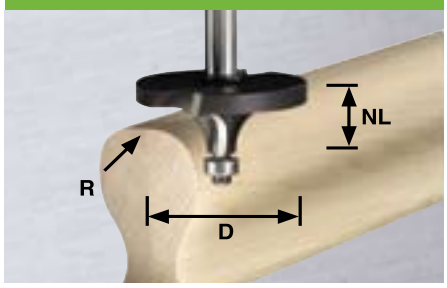

HW					s = 12
ØD	NL	GL	R	Fα	Bestelnr.
64	26	76	16		492710

Reservekogellager	Ø 12,7	491383
VE 2 st.		

n max.
22.000

Tafelfrees TF 2200
De CMS met de bovenfrees OF 2200 is optimaal geschikt voor verspaningsdwarssnedes en biedt altijd een veilige steun bij het frezen (zie pag. 79).

Profielfrees

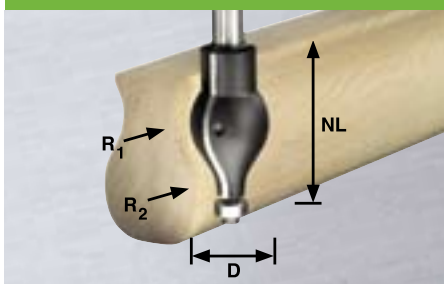

HW					s = 12
ØD	NL	GL	R1	R2	Bestelnr.
32	41	107	20,5	16	492711

Reservekogellager	Ø 12,7	491383
VE 2 st.		

n max.
22.000

Bijzondere freeskoppen

Aluminiumfrees

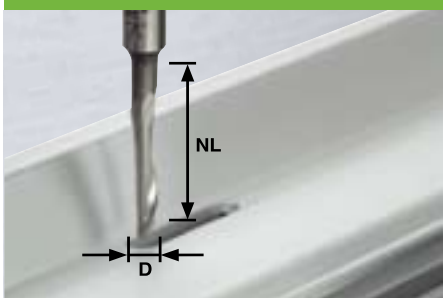

HS					s = 8
ØD	NL	GL	R	Fα	Bestelnr.
5	23	65			491036

De specialist voor aluminium.
De HS-aluminiumfrees is geschikt voor het frezen van waterafvoergroeven in aluminiumprofielen tot 2 mm dikte.

V-groeffrees

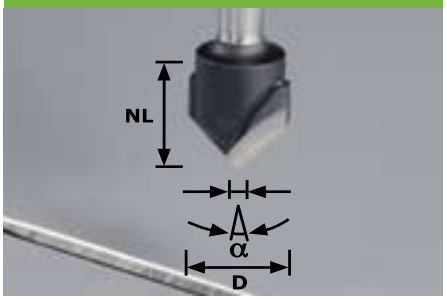

HW					s = 8
ØD	NL	GL	R	Fα	Bestelnr.
18	8	60		90°	491444
18	3,3	60		135°	491443

Frezen van aluminium-compositieplaten.

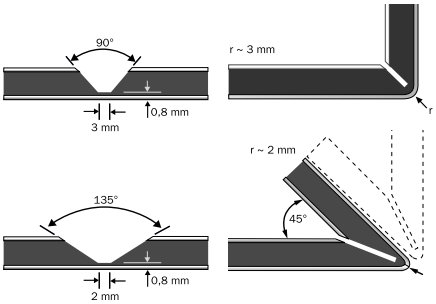

Gipsplaatfrees

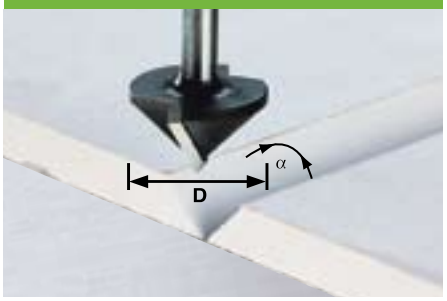

HW					s = 8
ØD	NL	GL	R	Fα	Bestelnr.
12,5	14	55		45°	491000[1)]
32	16	49		90°	491001

[1)] enkelsnijdend gereedschap

Frezen en vouwen in plaats van plakken en plamuren.
Overtuigende, nieuwe ideeën: Als aanvulling op de 90°-gipsplaatfrees is er nu een 45°-frees. Zo worden ook 45° hoeken zonder veel moeite gevouwen.

Frezen voor OFK 700 en MFK 700

Kantenfrees

HW					s = 8
ØD	NL	GL	R	Fα	Bestelnr.
19	16	46			491666

Ronde delen vormen geen probleem.
Of het nu om bistrotafels, tapkasten, schrijftafelbladen of andere meubelonderdelen gaat: De Festool kantenfrees OFK 700 voert alle rondingen uit.

Keermes-kantenfrees

zonder afbeelding

HW					s = 8
ØD	NL	GL	R	Fα	Bestelnr.
19	12	43			491670
Reservemes			12x12x1,5		491391
VE 4 st.					

Fasefrees

HW					s = 8
ØD	NL	GL	R	Fα	Bestelnr.
24	14	44		22°	491667
24	12	42		30°	491668
24	10	40		45°	491669

Speciaal voor het frezen en groeffrezen van lijmkanten vindt u op pagina 131 een omvangrijk schijfgroef-frees-programma. Voor deze toepassing is de freesspindel (Bestelnr. 491557) nodig.

Keermes-fasefrees

zonder afbeelding

HW					s = 8
ØD	NL	GL	R	Fα	Bestelnr.
24	12	46		22°	491671
26	12	47		45°	491672
Reservemes			12x12		491391
VE 4 st.					

Afrondfrees

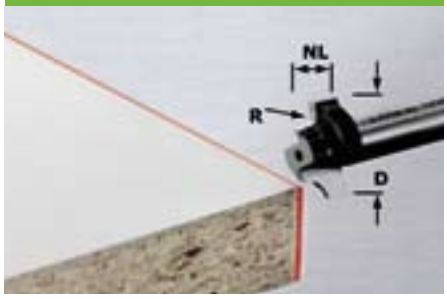

HW					s = 8
ØD	NL	GL	R	Fα	Bestelnr.
18	9	39	2		491675
20	10	40	3		491676

Afrond-kantenfrees met kogellager

HW					s = 8
ØD	NL	GL	R	Fα	Bestelnr.
20	9	49	2		491673
22	10	50	3		491674
Reservekogellager			Ø 12,7		491383
VE 2 st.					

freestafel 0° voor haakse freesbewerkingen
Bestelnr.: 491427

Frees voor OFK 500

Afrondfrees

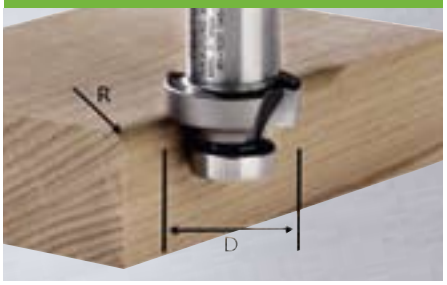

HW					OFK 500
ØD	NL	B	R	Fα	Bestelnr.
27			2		490092
27			3		490093
27			4		490094
27			5		490095
27			6		490096
Reservekogellager met spanschroef					490249

Afronden van kunststof of massief houten kantstukken.

Fasefrees

HW					OFK 500
ØD	NL	B	R	Fα	Bestelnr.
27				45°	490090
27				30°	490091
27				60°	491533
Reservekogellager met spanschroef					490249

Fasefrezen van kunststof of massief houten kantstukken.

Kantenfrees met kogellager

HW					OFK 500
ØD	NL	B	R	Fα	Bestelnr.
22	8				490565

Kantenfrees zonder kogellager

HW					OFK 500
ØD	NL	B	R	Fα	Bestelnr.
22	8				490085
Reservekogellager met spanschroef					490250

Kantfrezen van kunststofranden of massief hout.

Frees voor kitfrees KF 5

Kitfrees

HW					s = 8
ØD	NL	B	R	Fα	Bestelnr.
33	48				483249
Aanloopring, KF-05 8/17 Sponningbreedte 8 mm; Aanloopring-Ø 17 mm					480175
Aanloopring, KF-03 9/15 Sponningbreedte 9 mm; Aanloopring-Ø 15 mm					480173
Aanloopring, KF-04 10/13 Sponningbreedte 10 mm; Aanloopring-Ø 13 mm					480174
Aanloopring, KF-07 11/11 Sponningbreedte 11 mm; Aanloopring-Ø 11 mm					480177
Aanloopring, KF-06 12/19 Sponningbreedte 12 mm; Aanloopring-Ø 19 mm					480176

Kitfrees

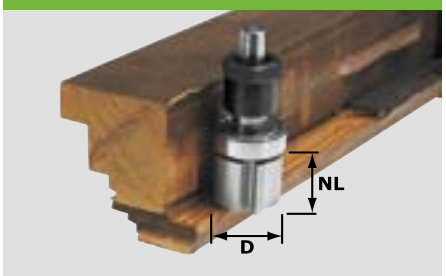

HW					s = 8
ØD	NL	B	R	Fα	Bestelnr.
30	21				482057
Reservefreeskop KF-S3					434690

Voor ontglaasde vensters.
Hardmetalen frezen met speciale freesopname voor de kitfrees maken het nafrezen van ontglaasde vensters mogelijk. De frezen zijn verkrijgbaar met kogellager voor het kantfrezen of voor verschillende sponningdieptes.

Speciale frees voor minerale grondstoffen

Keermes-groeffrees

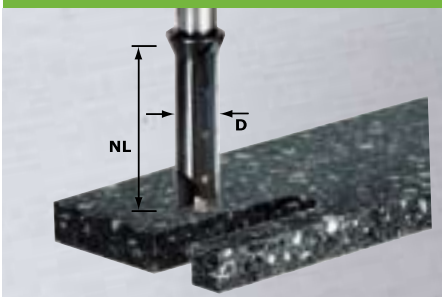

HW					s = 12
ØD	NL	GL	R	Fα	Bestelnr.
14	45	92			491110[1]
Keermessen		50 x 5,5			
VE 2 st.					491389

[1] voor gebruik met de freessjabloon voor werkbladen APS 900

Uitsluitend het beste.
De massief hardmetalen spiraalgroeffrezen worden vervaardigd van cilindrische hardmetalen staven die speciaal voor de bewerking van minerale grondstoffen ontwikkeld zijn. Deze frezen worden gekenmerkt door een hoge breukbestendigheid en werken snel en schoon.

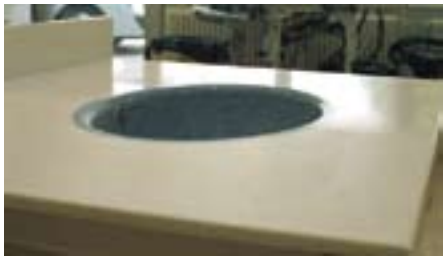

Massief hardmetalen spiraalgroeffrees

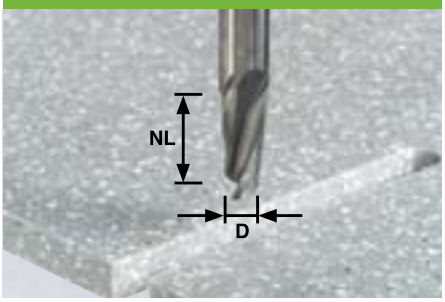

HW					s = 10	s = 9,53
ØD	NL	GL	R	Fα	Bestelnr.	
9,53	27	70				492657
10	27	70			492653	

HW					s = 12	s = 12,7
ØD	NL	GL	R	Fα	Bestelnr.	
12	27	70			492654	
12,7	27	70				492658
12	42	87			492655	
12,7	42	87				492659

Massief hardmetalen spiraalgroeffrees

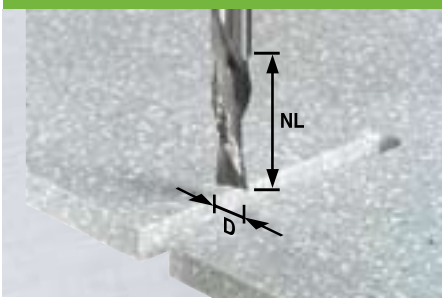

HW					s = 12	s = 12,7
ØD	NL	GL	R	Fα	Bestelnr.	
12	42	87			492656	
12,7	42	87				492660

Voor snel werken.
Voor het snel frezen van uitsnijdingen voor bijv. wastafels zijn deze spiraal-groeffrezen met spaanbreker ontwikkeld. Ook bij deze frezen wordt een speciaal daarvoor ontwikkelde massief hardmetalen staaf voor de vervaardiging gebruikt.

Keermes-kantenfrees met kogellager

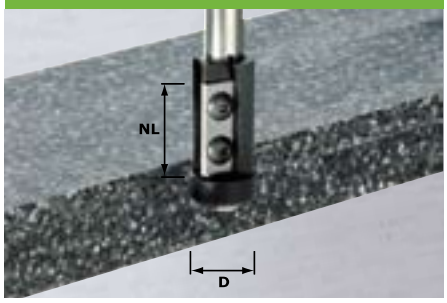

HW					s = 12
ØD	NL	GL	R	Fα	Bestelnr.
21	30	89			491120
Reservekogellager				Ø 21	
VE 2 st.					491408
Keermessen		30 x 12			
VE 4 st.					491393

Exact en duurzaam.
Minerale grondstoffen eisen het een en ander van het freessnijvlak. Bij het werken met aanloopkogellagers is de permanente overeenstemming van snijvlak en kogellager absoluut noodzakelijk. Keermesgereedschappen betalen zich hier bijzonder snel terug.

Kantenfrees met kogellager aan de bovenkant

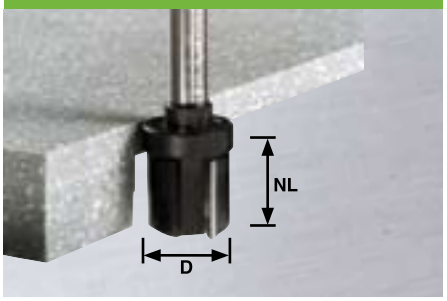

HW					s = 12	s = 12,7
ØD	NL	GL	R	Fα	Bestelnr.	
28	25	80			492705	492706
Reservekogellager				Ø 28		
VE 1 st.					493063	493063

Twee in één.
Inlays vlakfrezen of uitsteeksels bij een ingebouwde wastafel met 11° afschuining aanfrezen, het is allebei mogelijk door het wisselen van de kogellager.

Kantenfrees en overgangsfrees met kogellager

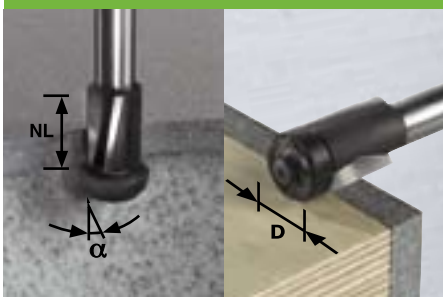

HW					s = 12	s = 12,7
ØD	NL	GL	R	Fα	Bestelnr.	
19	25	74		(11°)	492661	492662
Reservekogellager[1]				Ø 19		
VE 1 st.					493055	493055
Reservekogellager[1]				Ø 22/11°		
VE 1 st.					493056	493056

[1] beide reservekogellagers bij de levering inbegrepen

Fasefrees met basissnijkant

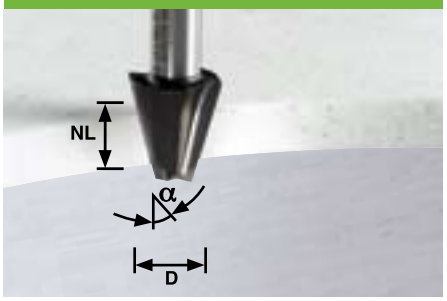

HW					s = 12	s = 12,7
ØD	NL	GL	R	Fα	Bestelnr.	
23	25	66		15°	492663	492664

Fasefrees met basissnijkant.
Bij het frezen met dit gereedschap wordt de bovenfrees met een kopieerring langs de sjabloon geleid.
Voordeel: Door de basissnijkant kan de frees volledig invallen en de uitzaging voor de wastafel in één bewerking uitfrezen.

Fasefrees met kogellager boven

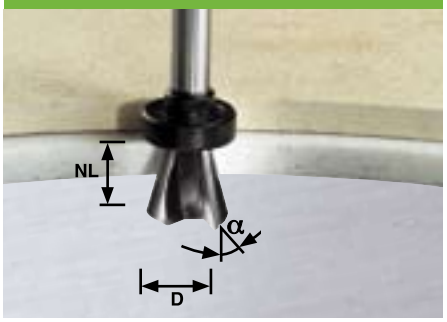

HW					s = 12	s = 12,7
ØD	NL	GL	R	Fα	Bestelnr.	
28	25	80		15°	492703	492704
Reservekogellager				Ø 28		
VE 1 st.					493063	493063

Fasefrees met kogellager.
Bij het frezen met dit gereedschap wordt de bovenfrees met de kogellager boven langs de sjabloon geleid.
Voordeel: Het gereedschap kan in elke bovenfrees worden ingezet, zonder dat er een kopieerring nodig is.

Fasefrees met kogellager

HW					s = 12	s = 12,7
ØD	NL	GL	R	Fα	Bestelnr.	
33,5	25	66		15°	492665	492666
Reservekogellager				Ø 20/15°		
VE 1 st.					493057	493057

① **Nieuw: Het perfecte duo in moderne toonbanken.**
Fasefrees ondersnijdend: Met dit nieuwe gereedschap wordt als eerste stap een fase gefreesd. Voordeel: Het toonbankblad hoeft niet te worden omgedraaid.

Met de afrond-fasefrees (zie onder) wordt de fase daarna met een radius verbonden. Zo ontstaat een modern toonbankblad.
Het systeem is bestemd voor 2- of 3-dubbele bladen met een dikte van 12,7 mm.

Fasefrees ondersnijdend met kogellager ①

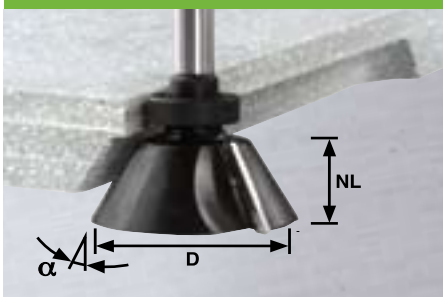

HW					s = 12	s = 12,7
ØD	NL	GL	R	Fα	Bestelnr.	
66,5	28	82		30°	492667	492668
Reservekogellager				Ø 28		
VE 1 st.					493063	493063

n max.
16.000

Afrondfasefrees met kogellager ①

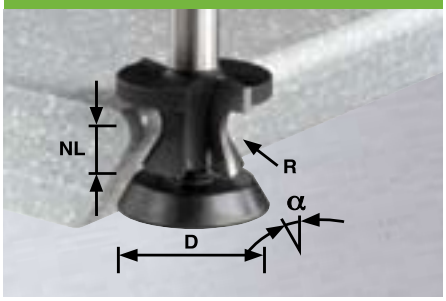

HW					s = 12	s = 12,7
ØD	NL	GL	R	Fα	Bestelnr.	
39,5	23,5	74	6,35	30°	492707	492708
Reservekogellager				Ø 39,5		
VE 1 st.					493064	493064

② **Eenvoudig, maar geniaal.**

Axiaal verplaatsbare kogellager bij de wastafelfrees

Bekkenfrees met kogellager ②

HW					s = 12	s = 12,7
ØD	NL	GL	R	Fα	Bestelnr.	
53	25	81,7	6,35	18°	492669	492672
49	25	81,7	6,35	12°	492670	492673
45	25	81,7	6,35	6°	492671	492674
63	25	81,7	12,7	18°	492675	492678
59	25	81,7	12,7	12°	492676	492679
56	25	81,7	12,7	6°	492677	492680
Reservekogellager				Ø 18°		
VE 1 st.					493059	493059
Reservekogellager				Ø 12°		
VE 1 st.					493060	493060
Reservekogellager				Ø 6°		
VE 1 st.					493061	493061

n max.
22.000

Wanneer het freessnijvlak na het slijpen niet meer exact bij de kogellager past, kan de overgang naar het freessnijvlak worden bijgesteld door de axiale kogellager te verplaatsen. Hierdoor gaan Festool wastafelfrezen lang mee.

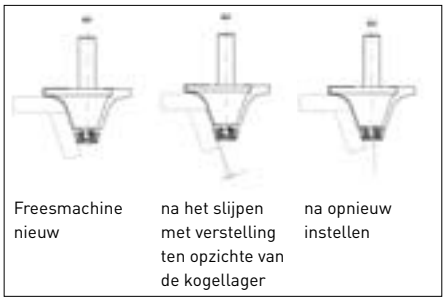

Freesmachine nieuw | na het slijpen met verstelling ten opzichte van de kogellager | na opnieuw instellen

Afrondfrees met kogellager

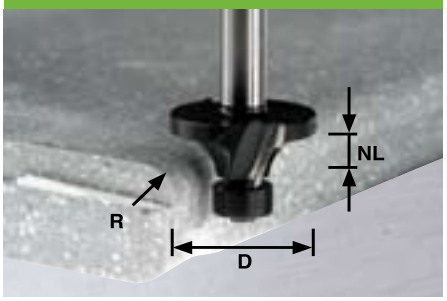

HW					s = 12	s = 12,7
ØD	NL	GL	R	Fα	Bestelnr.	
22	10	59,3	3		492681	492688
26	12	61	5		492682	492689
28,8	13,4	62	6,35		492683	492690
32	15	63	8		492684	492691
41,4	19	69	12,7		492685	492692
54	25	75	19		492686	492693
66,8	31,4	81	25,4		492687	492694
Reservekogellager				Ø 16		
VE 1 st.					493062	493062

n max.
22.000

Een volledig assortiment.
Afrondfrezen met een radius vanaf 3 mm tot 25,4 mm – met deze bandbreedte vervult u bijna alle wensen van uw klanten.

Afrondfrees ondersnijdend met kogellager

HW					s = 12	s = 12,7
ØD	NL	GL	R	Fα	Bestelnr.	
44,7	6,35	80	6,35		492695	492698
57,4	12,7	80	12,7		492696	492699
70	19	80	19		492697	492700
Reservekogellager				Ø 28		
VE 1 st.					493063	493063

n max.
22.000

Vlakfrees

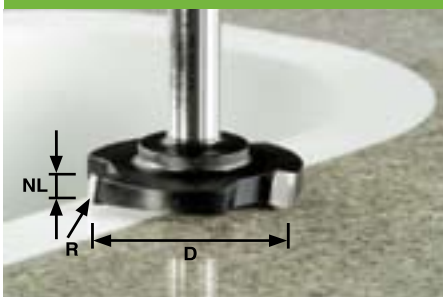

HW					s = 12	s = 12,7
ØD	NL	GL	R	Z	Bestelnr.	
23	9	60	1	2	491117	
52	7,3	60	1	3	492701	492702

Geschikt voor elke gelegenheid.
Met de vlakfrees kunnen vlakke uitsteeksels probleemloos worden afgefreesd, bijv. strippen of gelijmde delen.

Smallerand-frees met kogellager

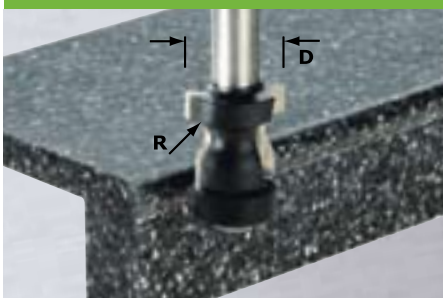

HW					s = 12	s = 12,7
ØD	NL	GL	R	Z	Bestelnr.	
26	25	79	4		491115	
Reservekogellager				Ø 21		
VE 1 st.						491408

Zodat er niets naast gaat.
Met de smallerand-frees maakt u gebruik van de voordelen van minerale grondstoffen: Eenvoudig een verhoging op de werkplaat frezen – en de vloeistof blijft daar waar ze hoort.

Perfecte verbindingen.

FESTOOL

DOMINO verbindingssysteem 07

Toepassingsoverzicht | **145**

Machine-overzicht | **146**

DOMINO | 147

DOMINO verbindingsfrees | 148
DF 500

Systeemoverzicht en toebehoren | **150**

DOMINO staat voor een uniek verbindingsysteem. Het bestaat uit de door Festool ontwikkelde DOMINO-verbindingsfrees DF 500 en een losse pen- en gatverbinding in de vorm van een houten afgeronde „DOMINO-steen".

DOMINO verbindingssysteem

Eindelijk een systeem dat alles verbindt.

Door de platte constructie kan de DOMINO verbindingsfrees bijzonder flexibel worden ingezet.

Het DOMINO verbinding-systeem verenigt een buitengewone veelzijdigheid met een eenvoudige bediening en precisie.

Door het gepatenteerde freesprincipe, de excellente ergonomie en de talrijke instelmogelijkheden van de DOMINO is het voor u kinderspel om stabiele verbindingen tot stand te brengen – zelfs bij zeer complexe toepassingen. Door de eenvoudige plaatsing van de DOMINO is het mogelijk om op een economische manier afzonderlijke stukken en kleine series, bijv. stoelen, tafels en rekken, te produceren.

De voordelen in één oogopslag:

- Veelzijdiger – geschikt voor plaat-, kozijn- en frameverbindingen
- Stabieler – door de bijzondere vorm en het grote lijmvlak van de DOMINO
- Sneller – maatzuiver of variabel t.o.v. de rand van het werkstuk te positioneren

Even stabiel als pen- en gatverbindingen, alleen veel sneller en meer variatie: het DOMINO verbindingssysteem.

Nuttige toebehoren maken het werk lichter: met de aanslag kunnen smalle houten lijsten probleemloos worden gericht, ook voor het frezen met verstek.

FESTOOL Het systeem

Festool denkt niet alleen in machines maar in systemen, zodat de klus sneller, gemakkelijker en beter wordt geklaard.

De DOMINO.

Voor elke toepassing de juiste deuvel: zes verschillende deuvelgroottes zijn beschikbaar voor diverse materiaaldiktes.

DOMINO vanaf pagina 147

Het freesgereedschap.

De precieze DOMINO-sleuffrezen met schroefdraad zorgen voor maatzuivere langgaten.

Freesgereedschap op pagina 150

Toepassingsoverzicht – Verbindingssysteem DOMINO

De toepassingen van het DOMINO verbindingssysteem zijn bijna onbegrensd. Door de keuzemogelijkheid van de gatbreedte kan de DOMINO maatzuiver of zo nodig met zijdelingse speling gefreesd worden – individueel voor elke toepassing.

Flexibele plaatverbindingen

Maatzuivere verstekverbindingen

Verbindingen van massief houten platen, bijv. trapwangen

Stabiele raamverbindingen buiten

Verbinden van smalle lijsten vanaf 14 mm breedte

Verbinden van ronde staven met de ronde aanslag

De ronde aanslag.

Met de ronde aanslag verbindt u houten ronde staven moeiteloos, snel en draaibestendig.

Accessoires zie pag. 150

De lijstaanslag.

Met de lijstaanslag freest u lijsten van 22 tot 70 mm breed veilig en snel.

Accessoires zie pag. 150

Het afzuigsysteem.

Met de mobiele stofzuigers naar een zuiver resultaat – in de werkplaats en op de werf.

Mobiele stofzuigers vanaf pagina 263

DOMINO frees DF 500

Zwaartepunten voor de toepassingen

- Meubelbouw
- Winkel/interieurinrichting
- Raamconstructie
- Standenbouw
- Voor raam- en kaderverbindingen
- Voor plaatverbindingen

Voordelen en sterke punten

- Eén systeem voor alle plaat-, kozijn- en frameverbindingen
- Een gepatenteerd en uniek freesprincipe voor exact en zonder terugslag werken
- Snel en eenvoudig in te stellen aanslagen voor precieze resultaten
- Zeer stabiele en draaiveilige verbinding met DOMINOS

Meer op pag. 148

Opgenomen vermogen	420 W
Leegloop toerental	24300 min^{-1}
Boorkop met diepteinstelling	12, 15, 20, 25, 28 mm
DOMINO groeffrees Ø	4, 5, 6, 8, 10 mm
Freeshoogteverstelling met skala	5-30 mm
Instelbare freesdiepte	16, 20, 22, 25, 28, 36, 40 mm
Frezen met verstek	0-90°
Aansluiting stofafzuiging Ø	27 mm
Gewicht	3,2 kg

Even stabiel als deuvelverbindingen, alleen veel sneller en meer variatie: de DOMINO deuvel.

Past perfect.
Dankzij het exact gefreesde langgat en de bijzondere DOMINO groeven-geometrie.

100 % draaiveilig.
Al vanaf de eerste DOMINO deuvel.

Zeer hoge stabiliteit.
Door de vorm van de DOMINO deuvel, uitgerust met golvende lijmuitsparingen en lengtegroeven aan de zijkant.

Beuken DOMINOS dragen het kwaliteitsstempel van het Pan European Forest Council (PEFC) voor houtproducten afkomstig van een duurzaam, zorgvuldig en verantwoordelijk bosbeheer.

DOMINOS van Sipo zijn weersbestendig en resistent tegen aantasting door insecten- en schimmels en daarmee het meest geschikt voor buitengebruik. Zij worden gemaakt van hout van duurzaam beheerde en gecontroleerde bosgebieden.

Uitgebreid assortiment.

Nu kunnen ook dunne doorsnedes vanaf 12 mm worden verbonden – met de nieuwe DOMINO'S 4 x 20 mm en de passende freeskop.

Veelvoudige mogelijkheden.

De kleine DOMINO'S maken ook maatzuivere verbindingen van zijkanten van schuiflades met verstek mogelijk.

Altijd onder handbereik.

In het DOMINO assortimentssysteem zijn alle deuvelgroottes overzichtelijk geordend – nu ook met de 4 x 20 mm deuvels. Daarbij is het complete freesassortiment bij de levering inbegrepen.

Veilig en vlot verbindingen frezen.

Frezen als nooit tevoren – werken zoals altijd: de DOMINO verbindingsfrees vereenvoudigt uw werk. Dankzij de ergonomische vorm en de eenvoudig te hanteren bedieningselementen kunt u meteen met frezen beginnen – of er nu verticaal, horizontaal of met verstek gewerkt wordt.

Exacte positie.
Exact aanleggen en veilig frezen dankzij het kijkvenster.

Keuze van de breedte van het langgat.
Eenvoudig in te stellen terwijl de DOMINO-frees loopt: gefixeerd langgat (1) of met speling (2). Op die manier worden onnauwkeurigheden automatisch opgevangen.

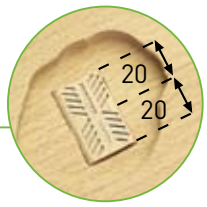

Diepteaanslag.
Snel en exact in te snellen voor verschillende freesdieptes.

Frezen met verstek.
Naast de vergrendelingsstanden bij 0°, 22,5°, 45°, 67,5° en 90° heeft de DOMINO DF 500 een traploze freeshoek-instelling van 0 tot 90°.

Gepatenteerd freesprincipe.
Door gelijktijdig te draaien en te pendelen wordt in één bewerking een langgat gefreesd. Geen terugslag.

Freeshoogte-instelling met schaal.
Eenvoudig en precies instellen van de freeshoogte.

Verzinkbare aanslagpennen.
Om de eerste DOMINO deuvel snel en exact bij beide werkstukken te positioneren.

Verschuifbare, instelbare aanslag.
Hoogteinstelling voor het frezen in het midden voor de materiaaldiktes: 16, 20, 22, 25, 28, 36, 40 mm.

DOMINO frees DF 500 – De varianten

E = met/zonder elektronica S = met/zonder SYSTAINER

Model	E	S	Leveringsomvang	Bestelnr.
DF 500 Q-Set	–	●	DOMINO frees D5, hoekverstelling, lijstenaanslag , lengteaanslag , bedieningsgereedschap, in SYSTAINER SYS 2	**574279**
DF 500 Q-Plus	–	●	DOMINO frees D5, hoekverstelling, bedieningsgereedschap, in SYSTAINER SYS 2	**574228**

Technische gegevens zie pagina 146

Toebehoren zie pag. 150

DOMINO – snel en precies verbinden.

Pendelprincipe.

Het voor handfrezen unieke pendelprincipe maakt het mogelijk om zonder terugslag en daardoor precies te werken. Het resultaat zijn absoluut exact gefreesde langgaten.

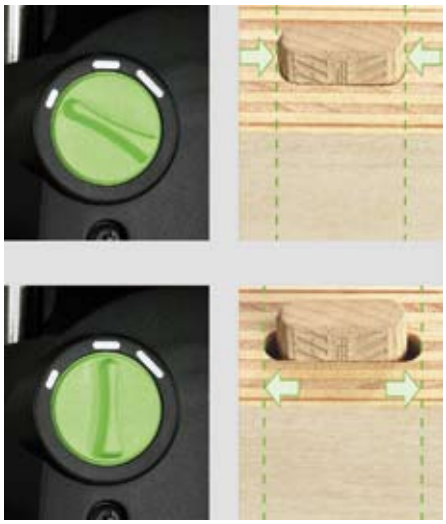

Schakelstand en gatbreedte.

De breedte van de langgaten kan veranderd worden door eenvoudig om te schakelen terwijl de verbindingsfrees loopt. Een fixeergat is alleen nodig om een maatzuiver werkstuk zonder uitlijnen te verkrijgen. De bredere gaten vangen onnauwkeurigheden op.

Hoe functioneert een plaatverbinding?

Via aanslagpennen op de DF 500 een fixeergat aan beide kanten van het werkstuk frezen. De overige langgaten met speling aan beide kanten van het werkstuk frezen. Onnauwkeurig frezen wordt zo goedgemaakt. Lijmen, DOMINO plaatsen, in elkaar steken. Klaar.

Snel en precies werken.

De verzinkbare aanslagpennen van de DF 500 zorgen ervoor dat de frees eenvoudig en altijd gelijk op het werkstuk kan worden uitgelijnd. Zo wordt het vereiste fixeergat zonder opmeten gefreesd. Het zorgt voor maatzuivere randen zonder uitlijnen.

Zeer hoge stabiliteit van de verbinding.

De afgeronde DOMINO vorm heeft een groot lijmvlak en zorgt voor een zeer hoge stabiliteit. Speciaal bij de kozijn- of framebouw is de DOMINO verbinding zo stabiel als een pen- en gatverbinding, alleen veel sneller en gevarieerder.

Werken op de vertrouwde manier.

Horizontaal, verticaal of met verstek frezen: bij de DOMINO-verbindingsfrees is omzetten niet nodig wanneer u al met een ronde- of platte-deuvelfrees heeft gewerkt.

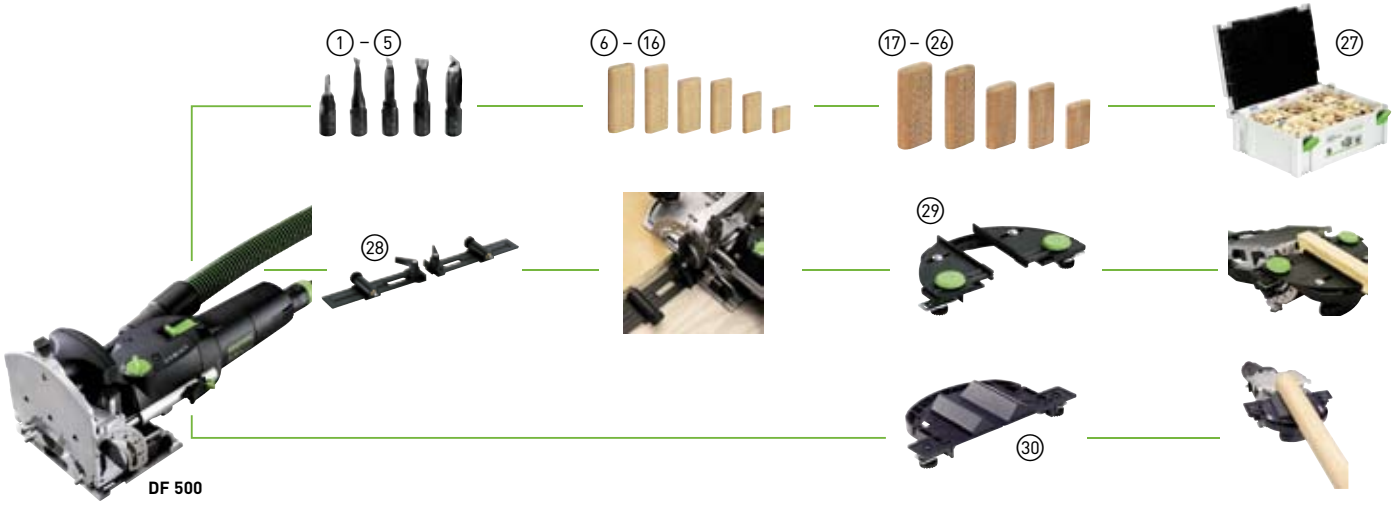

Toebehoren voor DOMINO-frees DF 500

	Product	Toelichting	Bestelnr.
1	**DOMINO frees D 4-NL 11 HW-DF 500**	D 4 mm, NL 11 mm, blister-verpakking	**495663**
2	**DOMINO frees D 5-NL 20 HW-DF 500**	D 5 mm, NL 20 mm, blister-verpakking	**493490**
3	**DOMINO frees D 6-NL 28 HW-DF 500**	D 6 mm, NL 28 mm, blister-verpakking	**493491**
4	**DOMINO frees D 8-NL 28 HW-DF 500**	D 8 mm, NL 28 mm, blister-verpakking	**493492**
5	**DOMINO frees D 10-NL 28 HW-DF 500**	D 10 mm, NL 28 mm, blister-verpakking	**493493**
6	**beuken DOMINO's D 5X30/1800 BU**	Afmetingen 5x30 mm, Verpak.inh. 1800 (6x300) st., in doos	**493296**
7	**beuken DOMINO's D 6X40/1140 BU**	Afmetingen 6x40 mm, Verpak.inh. 1140 (6x190) st., in doos	**493297**
8	**beuken DOMINO's D 8X40/780 BU**	Afmetingen 8x40 mm, Verpak.inh. 780 (6x130) st., in doos	**493298**
9	**beuken DOMINO's D 8X50/600 BU**	Afmetingen 8x50 mm, Verpak.inh. 600 (6x100) st., in doos	**493299**
10	**beuken DOMINO's D 10X50/510 BU**	Afmetingen 10x50 mm, Verpak.inh. 510 (6x85) st., in doos	**493300**
11	**beuken DOMINO's D 4X20/450 BU**	Afmetingen 4x20 mm, Verpak.inh. 450 st., blister-verpakking	**495661**
12	**beuken DOMINO's D 5X30/300 BU**	Afmetingen 5x30 mm, Verpak.inh. 300 st., blister-verpakking	**494938**
13	**beuken DOMINO's D 6X40/190 BU**	Afmetingen 6x40 mm, Verpak.inh. 190 st., blister-verpakking	**494939**
14	**beuken DOMINO's D 8X40/130 BU**	Afmetingen 8x40 mm, Verpak.inh. 130 st., blister-verpakking	**494940**
15	**beuken DOMINO's D 8X50/100 BU**	Afmetingen 8x50 mm, Verpak.inh. 100 st., blister-verpakking	**494941**
16	**beuken DOMINO's D 10X50/85 BU**	Afmetingen 10x50 mm, Verpak.inh. 85 st., blister-verpakking	**494942**
17	**DOMINO Sipo D 5X30/900 MAU**	Afmetingen 5x30 mm, Verpak.inh. 900 (3x300) st., in doos	**494859**
18	**DOMINO Sipo D 6X40/570 MAU**	Afmetingen 6x40 mm, Verpak.inh. 570 (3x190) st., in doos	**494860**
19	**DOMINO Sipo D 8X40/390 MAU**	Afmetingen 8x40 mm, Verpak.inh. 390 (3x130) st., in doos	**494861**
20	**DOMINO Sipo D 8X50/300 MAU**	Afmetingen 8x50 mm, Verpak.inh. 300 (3x100) st., in doos	**494862**
21	**DOMINO Sipo D 10X50/255 MAU**	Afmetingen 10x50 mm, Verpak.inh. 255 (3x85) st., in doos	**494863**
22	**DOMINO Sipo D 5x30/300 MAU**	Afmetingen 5x30 mm, Verpak.inh. 300 st., blister-verpakking	**494869**
23	**DOMINO Sipo D 6x40/190 MAU**	Afmetingen 6x40 mm, Verpak.inh. 190 st., blister-verpakking	**494870**
24	**DOMINO Sipo D 8x40/130 MAU**	Afmetingen 8x40 mm, Verpak.inh. 130 st., blister-verpakking	**494871**
25	**DOMINO Sipo D 8x50/100 MAU**	Afmetingen 8x50 mm, Verpak.inh. 100 st., blister-verpakking	**494872**
26	**DOMINO Sipo D 10x50/85 MAU**	Afmetingen 10x50 mm, Verpak.inh. 85 st., blister-verpakking	**494873**
27	**DOMINO assortimentsystainer DS 4/5/6/8/10 1255x BU**	DOMINO 4 x 20, 5 x 30, 6 x 40, 8 x 40, 8 x 50, 10 x 50, DOMINO frees voor de grootten 4, 5, 6, 8, 10, Verpak.inh. 450, 300, 190, 130, 100, 85 st., in SYSTAINER SYS 2	**495664**
28	**Aanslag QA-DF 500**	voor weerkerende gaten met afstand van 100 tot 205 mm , Verpak.inh. 1 st., blister-verpakking	**493488**
29	**Aanslag LA-DF 500**	voor lijsten van 25 tot 60 mm breedte , Verpak.inh. 1 st., blister-verpakking	**493487**
30	**Aanslag voor ronde stukken RA DF 500**	voor rond hout met een diameter van 35-60 mm, blister-verpakking	**494847**
	SYSTAINER SORT-SYS DOMINO	lege SYSTAINER 2 met inlegstuk voor dominodeuvels	**494874**

Schaven zonder grenzen.

FESTOOL

Schaven 08

Toepassingsoverzicht | **155**

Machine-overzicht | **156**

Eenhandschaaf | 158
EHL 65

Schaafmachine | 160
HL 850

Systeemoverzicht en toebehoren | **162**

Gangbare elektrische schaven hebben dikwijls door hun constructie grenzen in hun gebruik – bijvoorbeeld bij de sponningdiepte – of door hun gewicht, dat voor de bediening met één hand vaak te groot is. Festool heeft deze grenzen overwonnen aan de hand van vele probleemoplossingen die zorgen voor betere resultaten, een gemakkelijke bediening en veelzijdiger gebruik.

Trekkende snede – voor een superieure oppervlaktekwaliteit.

Uniek in handzaamheid: het gewicht van 2,4 kg en het lage zwaartepunt zijn voor de bediening met één hand optimaal.

De elektrische schaven van Festool zijn echte probleemoplossers. Ze zijn niet enkel gemakkelijk hanteerbaar, maar zorgen ook voor perfecte resultaten door de trekkende snede van het gepatenteerde spiraalmes dat schaafplekken voorkomt.

Andere voordelen zijn: de eenzijdig gelagerde schaafkop bij de HL 850 EB, waarmee u onbegrensd sponningen kunt schaven en het lage zwaartepunt bij de EHL 65 E, die daardoor moeiteloos met één hand te bedienen is. Daarnaast zorgt de vooruitstrevende techniek voor een laag geluidsvolume, zelfs onder belasting. Tot slot biedt Festool als systeemaanbieder talrijke toebehoren aan, zoals bijv. hoekaanslagen, zodat uw werk nog eenvoudiger wordt en uw resultaten perfect zijn.

Onbegrensd diep sponningen schaven door de eenzijdige lagering van de schaafkop.

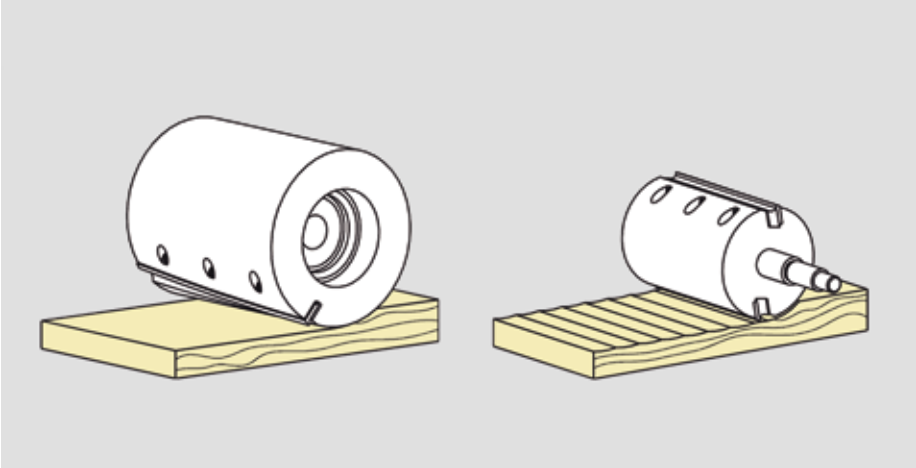

Het ongeëvenaarde spiraalmesconcept Spir-O-Cut (linkse afbeelding): de „trekkende snede" van Festool schaven zorgt voor gladde oppervlakken zonder kerven – en dat bij een zacht geluidsvolume.

FESTOOL Het systeem

Festool denkt niet alleen in machines maar in systemen, zodat de klus sneller, gemakkelijker en beter wordt geklaard.

Het schaafkopsysteem.

Voor het structureren van oppervlakken biedt Festool drie robuuste schaafkoppen (alleen HL 850 EB).

Schaafkoppen op pagina 162

De stationaire eenheden.

Om stationair te schaven en sponningen te maken. Werk bovendien comfortabel aan de hand van de schaafdiepte-instelling.

Stationaire eenheden op pagina 162

Toepassingsoverzicht – Schaven

Bekijk het onderstaande overzicht en kies de juiste schaaf voor uw toepassingen.

De toepassingen	Eenhandschaaf EHL 65	Schaafmachine HL 850
Bediening met één hand	●	○
Deur- en raamsponningen tot 23 mm	●	●
Onbegrensd diep sponningen schaven		●
Vlak langs randen schaven		●
Inpaswerkzaamheden (plinten, randen, plaatmateriaal)	●	○
Schaafwerkzaamheden bij (dikke) balken, brede vlakken	○	●
Zuivere oppervlakken door de trekkende snede	●	●
Stationair gebruik	●	●
Structureren van houten oppervlakken		●
Aan beide kanten aansluitmogelijkheid voor stofafzuiging	●	●
Afstellen en schaven van exacte hoeken	○	●[1]

○ geschikt ◑ zeer geschikt ● zeer goed geschikt

[1] Met hoekaanslag 485018 (zie pagina 162)

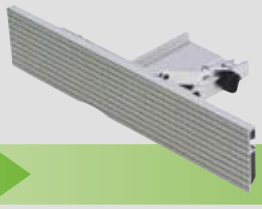

De hoekaanslag.

Voor elke werkfase de juiste aanslag: parallelaanslag, sponningdiepte-aanslag, hoekaanslag.

Aanslagen op pagina 162

Het opbergsysteem.

Systainers, zodat het er altijd orderlijk aan toegaat. Hierin vinden machines en toebehoren hun plaats.

Opbergsystemen vanaf pagina 313

Het afzuigsysteem.

Met de mobiele stofzuigers naar een zuiver resultaat – in de werkplaats en op de werf.

Mobiele stofzuigers vanaf pagina 263

Eenhandschaaf EHL 65

Zwaartepunten voor de toepassingen

- Inpaswerkzaamheden
- Montagewerkzaamheden
- Bijschaven van korpussen, schermen, sokkels, paslijsten, deuren ...
- Toepassingen waarbij een comfortabele geleiding met één hand nodig is

Voordelen en sterke punten

- Werken zonder vermoeidheid door het geringe gewicht en de gunstige ligging van het zwaartepunt
- Geringe bouwhoogte, ergonomische handgreep, weinig werkgeluid
- Glad schaafbeeld door spiraalmes
- Geen reiniging achteraf door de efficiënte afzuiging, naar keuze links of rechts
- Snelle meswisseling

Meer op pag. 158

Opgenomen vermogen	720 W
Toerental van de schaafas	15600 min^{-1}
Schaafbreedte	65 mm
Spaanderafname	0-4 mm
Max. sponningdiepte	23 mm
Aansluiting stofafzuiging Ø	27 mm
Geluid bij nullast	76 dB(A)
Gewicht	2,4 kg

= met Electronica

Schaafmachine HL 850

Zwaartepunten voor de toepassingen

- Bijschaven van deursponningen
- Raamsponningen in allerlei variaties
- Structureren van oppervlakken
- Schaafwerkzaamheden bij (dikke) balken en brede vlakken

Voordelen en sterke punten

- Vlak langs de rand schaven, onbegrensd diep sponningen schaven dankzij de eenzijdige lagering van de schaafkop
- Constante snelheid ook bij een maximale verspaningsdiepte – dankzij de elektronica
- Glad schaafbeeld door spiraalmes
- Geen reiniging achteraf door de efficiënte afzuiging, naar keuze links of rechts
- Snelle meswisseling

Meer op pag. 160

Opgenomen vermogen	850 W
Toerental van de schaafas	11000 min^{-1}
Schaafbreedte	82 mm
Spaanderafname	0-3,5 mm
Aansluiting stofafzuiging Ø	36 mm
Geluid bij nullast	79 dB(A)
Gewicht	3,9 kg

= met Electronica

BG-TEST
045-014
H29 .3
max.13000

Licht, compact en krachtig schaven.

Een gewicht van slechts 2,4 kg, een ergonomische handgreep en een kleine afstand ten opzichte van het werkstuk: de EHL 65 E is dé montageschaafmachine bij uitstek. Met zijn schaafbreedte van 65 mm kan hij vrijwel alle toepassingen bij montagewerkzaamheden aan.

Ergonomische handgreep.
De handgreep zorgt voor een veilige geleiding van de machine zonder vermoeidheid.

Flexibele afzuiging.
De afzuiging kan afhankelijk van de werkpositie links of rechts worden ingezet – en zit hierdoor nooit meer in de weg.

Slanke lijn.
De schaafbreedte van 65 mm maakt een veelzijdig gebruik als montageschaaf mogelijk.

Parallelaanslag.
Perfecte werkresultaten door de zijwaartse geleiding.

Traploze instelling van de verspaningsdiepte.
De handige draaiknop zorgt voor een precieze instelling van de verspaningsdiepte.

Spiraalmes met trekkende snede.
Altijd een glad schaafbeeld zonder kerven.

Gering werkgeluid.
Zachter kan het niet. De gepatenteerde vorm van het spiraalmes zorgt ervoor.

Snelle meswisseling.
Drie schroeven losdraaien, mes wisselen, weer vastzetten – dat is alles! Het mes is automatisch ingesteld.

Eenhandschaaf EHL 65 — **E = met/zonder elektronica S = met/zonder SYSTAINER**

Model	E	S	Leveringsomvang	Bestelnr.
EHL 65 E-Plus	●	●	parallelaanslag, bedieningsgereedschap, in SYSTAINER SYS 2	**574530**

Technische gegevens zie pagina 156 Toebehoren zie pag. 162

Zo licht, zo goed.

Tot 30 procent lichter.

Met een gewicht van slechts 2,4 kg is de EHL 65 E tot 30% lichter dan vergelijkbare schaven. Zijn lage, compacte uitvoering biedt daarnaast een zeer gunstig gelegen zwaartepunt. Til met andere woorden slechts zoveel kilo's als nodig is!

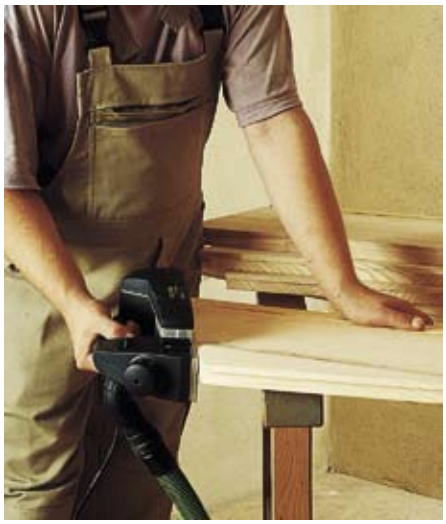

Eén hand is voldoende.

Zo handig ging het schaven nog nooit.
De EHL 65 E ligt zo goed in de hand, dat u hem gemakkelijk met één hand kunt leiden, terwijl u met de andere hand het werkstuk vasthoudt. De zachte aanloop zorgt voor een stootvrije start.

Nauwkeuriger dan afgemeten.

De traploos instelbare verspaningsdiepte bewijst u in de praktijk goede diensten. Met de handige draaiknop kunt u de diepte precies instellen en zo nodig ook tijdens het werk veranderen .

De afzuiging zit nooit in de weg.

Bij vele schaven zit de spanenafzuiging in de weg. Dit is niet het geval bij de EHL 65 E. De afzuigslang kan naar wens rechts of links aangesloten worden. Zo werkt u in elke situatie met afzuiging, maar zonder dat u er hinder van ondervindt.

In een oogwenk stationair ingericht.

Met de stationaire inrichting leidt u het werkstuk gemakkelijk over de schaaf. Dit vergemakkelijkt het schaven van sponningen en afstelwerkzaamheden terwijl de precisie verhoogt. Met de hoekaanslag (bij de HL 850) kunt u bovendien in elke hoek tussen de 90° en 45° afkanten.

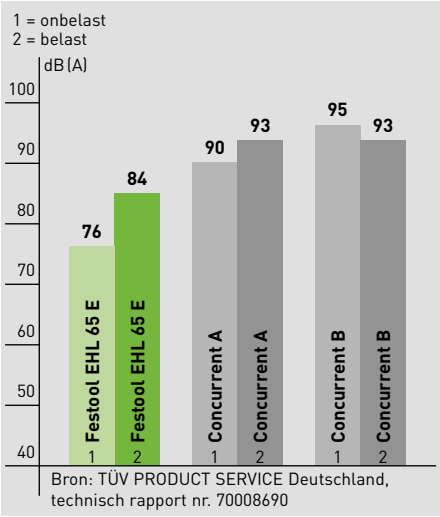

Zachter kan het nauwelijks.

Metingen tonen aan wat iedereen sowieso opmerkt. Het geluidsniveau van de EHL 65 E is duidelijk lager dan andere. Dit gaat zelfs zo ver dat hij stiller werkt onder belasting dan andere machines zonder belasting. Nadere details onder www.festool.com/facts.

Uniek in het grenzeloos schaven van sponningen.

Vlak langs de rand schaven en sponningen maken is geen probleem dankzij de gepatenteerde, eenzijdige lagering van de schaafkop van de HL 850. Nabehandelingen worden overbodig.

Afzuiging.
Geen reiniging achteraf dankzij de efficiënte spanenafzuiging, naar keuze links of rechts.

Intrekbare veiligheidsklep.
Voor het schaven vlak langs de rand kan de veiligheidsklep ingetrokken worden. De hendel is gemakkelijk en zonder overpakken te bereiken.

Snelle meswisseling.
Drie schroeven losdraaien, mes wisselen, weer vastzetten – dat is alles! Het mes is automatisch ingesteld.

Snelrem.
Van 10.000 omwentelingen per minuut naar 0 in enkele seconden – dankzij de snelrem.

Traploze instelling van de verspaningsdiepte.
De handige draaiknop zorgt voor een precieze instelling van de verspaningsdiepte.

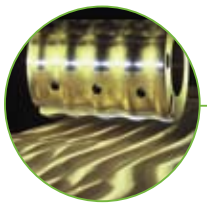

Verwisselbare schaafkoppen.
Fijn, grof of ton. Wij laten de keuze bij de vormgeving van rustieke houtoppervlakken aan u.

Onbegrensde sponningdiepte.
Door de eenzijdige lagering van de schaafkop is het mogelijk om vlak langs de rand te schaven – en onbegrensd diepe sponningen aan te brengen.

Spiraalmes met trekkende snede.
Altijd een glad schaafbeeld zonder kerven door het unieke spiraalmes.

Schaafmachine HL 850 — **E = met/zonder elektronica S = met/zonder SYSTAINER**

Model	E	S	Leveringsomvang	Bestelnr.
HL 850 EB-Plus	●	●	parallelaanslag, sponningdiepte-aanslag, afzuigadapter, bedieningsgereedschap, in SYSTAINER SYS 3	**574521**

Technische gegevens zie pagina 156 Toebehoren zie pag. 162

Laat geen wens onvervuld.

Geen sponning te diep.

Waar u bij andere schaafmachines met de hand moet nabehandelen, gaat u met de HL 850 eindeloos diep. Aangezien de schaafkop vlak op de behuizing aansluit, kunt u de volle sponningbreedte benutten.

Precies afschuinen.

De 90° V-groef in de schaafzool zorgt ervoor dat de HL 850 EB bij het afschuinen van planken en balken glijdt zoals op een rail en daardoor minder wegglijdt en verloopt.

Gemakkelijk te geleiden.

Wanneer u deze schaafmachine in de hand neemt, merkt u meteen dat hij ergonomisch doordacht en geperfectioneerd is. Alle bedieningselementen kunnen zonder overpakken bereikt worden.

Structureren van oppervlakken.

Fijn grof of rustiek ton. Om te structureren kan de schaafkop met één handomdraai vervangen worden. De drie rustiek-schaafkoppen geven uitstekende werkresultaten. Eenvoudiger kunt u zulke aansprekende, levendige houtoppervlakken niet bekomen.

Bevestigd – en klaar.

Met de stationaire inrichting leidt u het werkstuk gemakkelijk over de schaaf.
Dit vergemakkelijkt het schaven van sponningen en afstelwerkzaamheden terwijl de precisie verhoogt. Met de hoekaanslag (bij de HL 850) kunt u bovendien in elke hoek tussen de 90° en 45° afkanten.

Uitlooptijd van het schaafmes

Bron: TÜV PRODUCT SERVICE Deutschland, technisch rapport nr. 70008690

Snelrem.

De snelrem remt de schaafmachine in enkele seconden af van de maximumsnelheid tot nul. Hierdoor worden beschadigingen aan het werkstuk bij het uitschakelen van de schaaf voorkomen. Nadere details onder www.festool.com/facts.

Toebehoren voor de éénhandschaaf EHL 65 en schaafmachine HL 850

	Product	Toelichting	Bestelnr.
1	**Schaafkop HK 82 SD**	standaard-uitvoering, met HW-beitelmes HM 82 SD, blister-verpakking	**484520**
2	**Schaafkop HK 82 RF**	HW-uitvoering rustiek fijn, met HS-beitelmes HS 82 RF, dieptebegrenzing, blister-verpakking	**484521**
3	**Schaafkop HK 82 RG**	HW-uitvoering rustiek grof, met HS-beitelmes HS 82 RG, dieptebegrenzing, blister-verpakking	**484522**
4	**Schaafkop HK 82 RW**	HW-uitvoering rustiek ton, met HS-beitelmes HS 82 RW, dieptebegrenzing, blister-verpakking	**485331**
5	**Spiraalmes HW 82 SD**	voor schaafkop HK 82 SD, HW-standaard-uitvoering, blister-verpakking	**484515**
	Spiraalmes HS 82 RF	voor schaafkop HK 82 RF, HS-rustiek-uitvoering fijn, blister-verpakking	**484518**
	Spiraalmes HS 82 RG	voor schaafkop HK 82 RG, HS-rustiek-uitvoering grof, blister-verpakking	**484519**
	Spiraalmes HS 82 RW	voor schaafkop HK 82 RW, HSS-rustiek-uitvoering ton, blister-verpakking	**485332**
6	**Schaafmes HW 65**	voor EHL 65 E, HW-uitvoering voor EHL 65, blister-verpakking	**488503**
7	**Spaanderzak SB-HL**	voor HL 850 EB, zonder afzuigadapter, in doos	**484509**
	Afzuigadapter AD-HL	voor SB-HL, voor spaanderopvangzak en afzuigslang met mof, Diameter afzuigslang 32 mm, blister-verpakking	**484507**
	Spaanderzak SB-EHL	voor EHL 65 E	**488566**
8	**Stationaire inrichting SE-EHL**	voor EHL 65 E, om stationair te schaven en om sponningen te maken, zwenkbare beschermkap, profielplaat met anti-slip, incl. zaagdiepteaanduiding	**488524**
	Stationaire inrichting SE-HL	voor HL 850 EB, om stationair te schaven en om sponningen te maken, zwenkbare beschermkap, profielplaat met anti-slip, incl. zaagdiepteaanduiding	**485017**
9	**Hoekaanslag WA-HL**	voor HL 850 EB, voor het schaven onder een hoek 0-45°, ook als aanslag voor stationaire inrichting SE-HL, Aanslagvlak lengte x hoogte 350 x 75 mm	**485018**
10	**Schroefklemmen FSZ 120**	volledig stalen uitvoering, Spanbreedte 120 mm, Verpak.inh. 2 st., blister-verpakking	**489570**
11	**Sponningdiepte-aanslag FA-EHL**	voor EHL 65 E, voor sponningdiepten van 0-23 mm, blister-verpakking	**488543**
	Sponningdiepte-aanslag FA-HL	voor HL 850 EB, voor sponningdiepten van 0-30 mm, blister-verpakking	**484512**
12	**Parallelaanslag PA-EHL**	voor EHL 65 E, voor zijdelingse geleiding, instelbaar van 0-82 mm, blister-verpakking	**488544**
	Parallelaanslag PA-HL	voor HL 850 EB, voor zijdelingse geleiding, instelbaar van 0-82 mm, blister-verpakking	**484513**
13	**SYSTAINER SYS-EHL**	Systainer-grootte SYS 2	**488567**
	SYSTAINER SYS-HL 850	Systainer-grootte SYS 3	**488989**

FESTOOL

Oppervlakken van de fijnste kwaliteit.

FESTOOL

Toepassingsoverzicht | **167**

Machine-overzicht | **168**

Roterende excentrische schuurmachines ROTEX | 174
RO 125, RO 150

Excenterschuurmachines | 178
WTS 150, ETS 125, ETS 150

Vlakschuurmachines | 184
RS 100, RS 200, RS 300, RTS 400

Deltaschuurmachine | 188
DTS 400

Driehoekschuurmachine DELTEX | 190
DX 93

Lineaire schuurmachine DUPLEX | 192
LS 130

Rotatieschuurmachines | 194
RAS 115, RAS 180

Bandschuurmachines | 196
BS 75, BS 105

Langnekschuurmachine PLANEX | 198
LHS 225

Systeemoverzicht en toebehoren | **201**

Schuurmateriaal | **211**

Hoogwaardige, onberispelijke oppervlakken in een zo kort mogelijke tijd – dat zijn de eisen van onze gebruikers. Maar een perfecte oppervlaktekwaliteit is pas mogelijk na een optimale voorbereiding van de ondergrond en de daarbij passende techniek. Daarom vindt u bij Festool een volledig schuursysteem waarin alles op elkaar is afgestemd: van het schuurmateriaal en de machine tot de perfecte afzuiging.

U zorgt voor de oppervlakken – wij voor de machines.

Lichte, handige machine voor het fijnschuren.

Sinds meer dan 50 jaar is Festool synoniem voor de hoogste competentie op het gebied van schuren. Destijds innoveerde Festool de markt met de vlakschuurmachine RUTSCHER en legde sindsien de lat alleen maar hoger.

De optimale ergonomie en de geringe trillingen van de Festool schuurmachines laten u toe om in elke positie eenvoudig, perfect en duurzaam te werken. Naast innoverende machines zoals de ROTEX, de RUTSCHER, de DUPLEX, enz. zit de kracht van onze producten in het systeemaanbod: van schuurmateriaal en Stickfix schuurzolen tot stofafzuiging. Alles is perfect op elkaar afgestemd.

De voordelen in één oogopslag:

- Uitstekende oppervlaktekwaliteit, daardoor de beste werkresultaten en kwaliteit
- Optimale ergonomie voor werken zonder vermoeidheid

De ROTEX. Drie machines in één: grof schuren, fijnschuren en polijsten.

Rustig en gecontroleerd schuren: met innovaties als de VS-uitbalancering en de ergonomische handgreep zet Festool de norm voor werken zonder vermoeidheid en verhoogt zo de productiviteit.

FESTOOL Het systeem

Festool denkt niet alleen in machines maar in systemen, zodat de klus sneller, gemakkelijker en beter wordt geklaard.

Het toebehorensysteem.

Geoptimaliseerde schuurzolen van MPE met FastFix, gepatenteerd Jetstream principe en StickFix hechtlaag.

Toebehoren vanaf pagina 200

Het schuurmiddelsysteem.

Altijd het ideale schuurmiddel, waarbij het Jetstream principe de levensduur verhoogt tot 30%.

Schuurmateriaal vanaf pagina 211

Toepassingsoverzicht – schuren

Gezien het groot aantal toepassingen en technische oplossingen, is het belangrijk de juiste keuze te maken. Hierbij helpt deze tabel. Bepaal eenvoudigweg welke toepassingen het meest frequent in uw dagelijkse praktijk voorkomen en kies de juiste machine.

			Direct aangedreven vlakschuurmachine RUTSCHER				Tandwielvlak-schuurmachine			Roterend-excentrische schuurmachine ROTEX		Excentrische schuurmachine				Lineaire schuur-machine	Rotatie-schuur-machine		Band-schuur-machine	
	Afnamevermogen (hoog – laag)	Oppervlaktekwaliteit (laag – hoog)	RTS 400	DTS 400	RS 300	RS 200	RS 100	RS 100 C	DELTEX DX 93	ROTEX RO 125	ROTEX RO 150	ETS 125	ETS 150/3	ETS 150/5	WTS 150/7	DUPLEX LS 130	RAS 115	RAS 180	BS 75	BS 105
Oppervlakken																				
Grof schuren	▬▬▬	▬					●	●		◑	●				○		●	●	●	●
Voorschuren	▬▬	▬▬	○	○	○	◑	○	○		●	●	○	○	◑	●		●	●	●	●
Fijnschuren	▬	▬▬▬	●	●	●	●	○	○		●	●	◑	●	●	○	○			○	○
Zeer fijn schuren	▬	▬▬▬▬	○	○	○	○				◑	◑	●	●	◑						
Rondingen																				
Grof schuren	▬▬▬	▬								◑	●				○		●	○		
Voorschuren	▬▬	▬▬								●	●	○	○	◑	●	●	●	○		
Fijnschuren	▬	▬▬▬								●	●	◑	●	●	○	●				
Zeer fijn schuren	▬	▬▬▬▬								◑	◑	●	●	◑		○				
Hoeken																				
Grof schuren	▬▬▬	▬							●											
Voorschuren	▬▬	▬▬	○	◑	◑				●							○				
Fijnschuren	▬	▬▬▬	○	●	◑				○							◑				
Zeer fijn schuren	▬	▬▬▬▬		○	○											○				
Profielen																				
Grof schuren	▬▬▬	▬														○				
Voorschuren	▬▬	▬▬														●				
Fijnschuren	▬	▬▬▬														●				
Zeer fijn schuren	▬	▬▬▬▬														○				

○ geschikt ◑ zeer geschikt ● zeer goed geschikt

Het afzuigsysteem.

Met de mobiele stofzuigers naar een zuiver resultaat – in de werkplaats en op de werf.

Mobiele stofzuigers vanaf pagina 263

Het werkplaatssysteem.

Met de zwenkbare afzuigarmen kunt u werkplaatsen ergonomisch inrichten.

Werkplaatssystemen vanaf pagina 299

Het polijstsysteem.

Alles past: van de polijstzool, de uiteenlopende sponzen en vilt tot lamsvellen in elke grootte.

Toebehoren vanaf pagina 242

ROTEX RO 125

Zwaartepunten voor de toepassingen

- Afschuren van oude verf en lak
- Lak tussenschuren
- Het polijsten van lakken en kunststofoppervlakken
- Uitschuren van beschadigde plaatsen op vrachtwagens
- Werken op verticale vlakken
- Traptreden schuren
- Minerale grondstoffen schuren en polijsten

Voordelen en sterke punten

- Klein, licht en handig voor werken zonder vermoeidheid
- Drie machines in één: voor grof schuren, fijnschuren, polijsten; daardoor geringe investeringskosten – en veel minder werktijd nodig
- Lange levensduur door de stofdichte tandwielkast
- Schuren tot op de rand, dankzij de PROTECTOR van Festool

Meer op pag. 174

Opgenomen vermogen	500 W
Toerental Rotex planetaire baan	300-600 min^{-1}
Toerental excenterbeweging	3000-6000 min^{-1}
Schuuruitslag	3,6 mm
FastFix schuurzool Ø	125 mm
Aansluiting stofafzuiging Ø	27 mm
Gewicht	1,9 kg

= met MMC Elektronica

ROTEX RO 150

Zwaartepunten voor de toepassingen

- Afschuren van oude verf en lak
- Bewerken van houtmateriaal
- Renovatiewerkzaamheden, zoals bijv. het schuren van traptreden
- Minerale grondstoffen schuren en polijsten
- Voor- en grofschuren van plamuur
- Hologramvrij polijsten

Voordelen en sterke punten

- Grof schuren, fijn schuren en polijsten
- Sterkere afname door de ROTEX planetaire baan
- Excentrische beweging voor het bekomen van hoogwaardige vlakken zonder krassen
- FastFix systeem voor het snel en gereedschapsloos wisselen van de schuurzolen
- Optimale en ergonomische handgrepenpositie
- Schuren tot op de rand, dankzij de PROTECTOR van Festool

Meer op pag. 176

Opgenomen vermogen	720 W
Toerental Rotex planetaire baan	320-660 min^{-1}
Toerental excenterbeweging	3300-6800 min^{-1}
Schuuruitslag	5 mm
FastFix schuurzool Ø	150 mm
Aansluiting stofafzuiging Ø	27 mm
Gewicht	2,3 kg

= met MMC Elektronica

Excenterschuurmachine WTS 150/7

Zwaartepunten voor de toepassingen

- Lak tussenschuren op grote vlakken
- Schuren van plamuurplekken
- Opschuren van verf en lak
- Schuren van grondlagen en primer
- Schaafplekken op houten vlakken vlak schuren
- Lazuur opschuren

Voordelen en sterke punten

- Zoolrem voor veilig en foutloos werken zonder nabehandelingskosten
- Rendabel werken door hoog vermogen

Meer op pag. 178

Opgenomen vermogen	400 W
Toerental excenterbeweging	2600-6000 min^{-1}
Schuuruitslag	7 mm
Verwisselbare schuurzool Ø	150 mm
Aansluiting stofafzuiging Ø	27 mm
Gewicht	1,9 kg

= met MMC Elektronica

Excenterschuurmachines ETS 125

Zwaartepunten voor de toepassingen

- Schuren met één hand van bewerkte en gewelfde delen, bijv. van hout of kunststof
- Ideaal bij verticale vlakken of bovenhands werken
- Opschuren van overgangen bij gerepareerde plaatsen
- Finish of voorschuren van kleine vlakken

Voordelen en sterke punten

- Zoolrem voor veilig en foutloos werken zonder nabehandelingskosten
- Uitstekende oppervlaktekwaliteit door 2 mm schuuruitslag
- Werken zonder vermoeidheid, want klein, licht en buitengewoon handig

Meer op pag. 180

Opgenomen vermogen	200 W
Toerental excenterbeweging	6000-14000 min^{-1}
Toerental excenterbeweging	14000 min^{-1}
Schuuruitslag	2 mm
Verwisselbare schuurzool Ø	125 mm
Aansluiting stofafzuiging Ø	27 mm
Gewicht	1,1 kg

= met Electronica

Excenterschuurmachines ETS 150/3

Zwaartepunten voor de toepassingen

- Finish-schuren op lak, hout en kunststoffen
- Voorschuren voor het polijsten
- Eindschuren van minerale grondstoffen
- Hoogglansvlakken afschuren voor het polijsten
- Houten vlakken afschuren alvorens ze in de was te zetten
- Eindschuren van vulmateriaal

Voordelen en sterke punten

- Beste oppervlakte-finish door de 3 mm schuuruitslag
- Lange levensduur door de dubbele kogellager
- Een gewicht van slechts 1,8 kg voor werken zonder vermoeidheid
- Zoolrem voor veilig en foutloos werken zonder nabehandelingskosten
- Traploze voorinstelling en constant houden van het toerental onder belasting

Meer op pag. 182

Opgenomen vermogen	310 W
Toerental excenterbeweging	4000-10000 min^{-1}
Schuuruitslag	3 mm
Verwisselbare schuurzool Ø	150 mm
Aansluiting stofafzuiging Ø	27 mm
Gewicht	1,8 kg

= met MMC Elektronica

Excenterschuurmachines ETS 150/5

Zwaartepunten voor de toepassingen

- Lak tussenschuren
- Schuren dwars op de houtnerf
- Opschuren van verf, lak en houtmateriaal
- Minerale ondergronden schuren
- Fijnschuren van minerale grondstoffen
- Schuren van geplamuurde vlakken

Voordelen en sterke punten

- Goed afnamevermogen door 5 mm schuuruitslag
- Lange levensduur door de dubbele kogellager
- Een gewicht van slechts 1,8 kg voor werken zonder vermoeidheid
- Zoolrem voor veilig en foutloos werken zonder nabehandelingskosten
- Traploze voorinstelling en constant houden van het toerental onder belasting

Meer op pag. 182

Opgenomen vermogen	310 W
Toerental excenterbeweging	4000-10000 min^{-1}
Schuuruitslag	5 mm
Verwisselbare schuurzool Ø	150 mm
Aansluiting stofafzuiging Ø	27 mm
Gewicht	1,8 kg

= met MMC Elektronica

RUTSCHER RS 100 C en RS 100

Zwaartepunten voor de toepassingen

- Afschuren van lak, verf, plamuur op grote oppervlakken
- Uitsteeksels bij verlijmde delen vlak schuren
- Vlakschuren van minerale ondergronden
- Metaal blank schuren

Voordelen en sterke punten

- Gezond werken door de zeer rustige loop danzkij de trillingstop
- Zeer economisch door de extreem hoge afname door de tandwielondersteuning
- Perfecte werkresultaten en werken zonder vermoeidheid dankzij de optimale positie van het zwaartepunt
- Bijzonder zuivere en gezonde werkplaats door de afzuiging van vreemde deeltjes
- Bijzonder schone en gezonde werkplaats door de afzuiging m.b.v. een stofzuiger (RS 100 C)
- Vrij zicht en gezonde werkomgeving dankzij de optimaal geïntegreerde Turbo-stofafzuiging (RS 100)

Meer op pag. 184

Opgenomen vermogen	620 W
Toerental RS 100 C	6300 min^{-1}
Toerental RS 100	6000 min^{-1}
Schuuruitslag	5 mm
Verwisselbare schuurzool	115 x 225 mm
Aansluiting stofafzuiging Ø	27 mm
Gewicht RS 100 C	3,0 kg
Gewicht RS 100	3,3 kg

Vlakschuurmachines RS 200

Zwaartepunten voor de toepassingen

- Tussenschuren van lak op grote platte vlakken
- Eindschuren voor het lakken
- Lak opschuren
- Schuren van natuurhouten en gefineerde oppervlakken
- Opschuren van grondlagen

Voordelen en sterke punten

- Geen nabehandeling, omdat dankzij het hoge toerental en de directe aandrijving een zeer fijn schuurbeeld verkregen wordt
- Hoog schuurvermogen door de grote schuurzool
- De mogelijkheid om aan drie kanten vlak langs de rand te schuren
- Zeer economisch door de lange levensduur vanwege de stofdichte inkapseling van het lager en de zeer scheurbestendige MPE-schuurzool

Meer op pag. 185

Opgenomen vermogen	330 W
Toerental	4000-10000 min^{-1}
Toerental	10000 min^{-1}
Schuuruitslag	2,4 mm
Verwisselbare schuurzool	115 x 225 mm
Aansluiting stofafzuiging Ø	27 mm
Gewicht	2,5 kg

= met Electronica

Vlakschuurmachines RS 300

Zwaartepunten voor de toepassingen

- Oppervlakken en hoeken in één bewerking schuren
- Lamellen schuren met de speciale zool
- Opschuren van verf, lak, houtmateriaal en kunststof
- Schuren van natuurhout en fineren voor het lakken
- Lazuur opschuren
- Minerale grondstoffen opschuren
- Speciale toepassingen

Voordelen en sterke punten

- Bijzonder veelzijdige toepassingsmogelijkheden door verschillende verwisselbare schuurzolen
- Werken zonder vermoeidheid ook op verticale plaatsen en bovenhands dankzij de ergonomische uitvoering
- Zeer economisch door de lange levensduur – op basis van stabiele lagering, de geschroefde oscillatoren en de zeer scheurbestendige MPE-schuurzool

Meer op pag. 186

Opgenomen vermogen	280 W
Toerental	4000-10000 min^{-1}
Toerental	10000 min^{-1}
Schuuruitslag	2,4 mm
Verwisselbare schuurzool	93 x 175 mm
Aansluiting stofafzuiging Ø	27 mm
Gewicht	2,3 kg

= met Electronica

Vlakschuurmachines RTS 400

Zwaartepunten voor de toepassingen

- Schuren met één hand van kleine en smalle vlakken
- Ideaal bij verticale vlakken of bovenhands werken
- Schuren van vlak natuurhout en fineren vóór het lakken – met name van meubels
- Tussenschuren van lak op vlakke delen

Voordelen en sterke punten

- Nauwelijks nabehandeling dankzij het gelijkmatige schuurbeeld en de mogelijkheid om aan drie kanten vlak langs de rand te schuren
- Zeer economisch door de lange levensduur vanwege de stofdichte inkapseling van het lager en de zeer scheurbestendige MPE-schuurzool
- Effectieve afzonderlijke turbo-afzuiging
- Werken zonder vermoeidheid, want klein, licht en buitengewoon handig

Meer op pag. 188

Opgenomen vermogen	200 W
Toerental	6000-14000 min^{-1}
Toerental	14000 min^{-1}
Schuuruitslag	2 mm
Verwisselbare schuurzool	80 x 130 mm
Aansluiting stofafzuiging Ø	27 mm
Gewicht	1,1 kg

= met Electronica

Deltaschuurmachines DTS 400

Zwaartepunten voor de toepassingen

- Het schuren met één hand van kleine oppervlakken, randen en hoeken
- Ideaal bij verticale vlakken of bovenhands werken
- Het schuren van natuurhouten oppervlakken en het fineren vóór het lakken
- Schuren nabij randen van verschillende materialen
- Schuren in tussenruimtes

Voordelen en sterke punten

- Deltavorm van de schuurzool voor het optimaal schuren van hoeken en andere moeilijk toegankelijke plaatsen. Hierdoor een onmiskenbare tijdsbesparing en minder nabehandeling
- Zeer economisch door de lange levensduur vanwege de stofdichte inkapseling van het lager en de zeer scheurbestendige MPE-schuurzool
- Effectieve afzonderlijke turbo-afzuiging
- Werken zonder vermoeidheid, want klein, licht en buitengewoon handig

Meer op pag. 188

Opgenomen vermogen	200 W
Toerental	6000-14000 min^{-1}
Toerental	14000 min^{-1}
Schuuruitslag	2 mm
Verwisselbare schuurzool	100 x 150 mm
Aansluiting stofafzuiging Ø	27 mm
Gewicht	1,1 kg

= met Electronica

Driehoekschuurmachine DELTEX DX 93

Zwaartepunten voor de toepassingen

- Schuren in hoeken
- Schuren van lamellen
- Werken op moeilijk toegankelijke plaatsen
- Afschuren van lak en verf in hoeken
- Schuren met één hand, verticaal en bovenhands

Voordelen en sterke punten

- Zeer economisch bij het gebruik in hoeken en op kleine oppervlakken door het meer dan gemiddelde afnamevermogen van de hoekaandrijving
- Duidelijke tijdsbesparing door het snel draaien en wisselen van schuurzolen en –materiaal dankzij het intelligente StickFix systeem
- Lamellenschoen met passende schuurzool

Meer op pag. 190

Opgenomen vermogen	150 W
Toerental	5000-9500 min^{-1}
Schuuruitslag	2,5 mm
Aansluiting stofafzuiging Ø	27 mm
Gewicht	1,5 kg

= met Electronica

Lineaire schuurmachine DUPLEX LS 130

Zwaartepunten voor de toepassingen

- Schuren van profielen, sponningen en radii
- Zelfbouwpakket-schuurzool voor de aanpassing aan individuele profielen
- Hout schuren in de vezelrichting door lineaire beweging
- Handlijsten schuren
- Lamellen in vezelrichting schuren

Voordelen en sterke punten

- Economisch alternatief voor handarbeid in sponningen en profielen, o.a. door de lineaire beweging – werken zonder vermoeidheid
- Breed toepassingsspectrum door de veelvoud aan schuurzolen en schuurmateriaal
- Eenvoudige, snelle en gereedschapsloze wisseling van schuurzool
- Lange levensduur door slijtarme constructie

Meer op pag. 192

Opgenomen vermogen	260 W
Toerental	4000-6000 min^{-1}
Schuuruitslag	4 mm
Verwisselbare schuurzool	133 x 80 mm
Aansluiting stofafzuiging Ø	27 mm
Gewicht	1,7 kg

= met Electronica

Rotatieschuurmachines RAS 115.04

Zwaartepunten voor de toepassingen

- Afschuren van verf, lak, houtmateriaal en kunststof
- Blank schuren van metaal
- Verwijderen van roestplekken
- Bijna 100 % stofvrij verwijderen van verflagen dankzij instelbare afzuigkap

Voordelen en sterke punten

- Werken zonder vermoeidheid danzij het ergonomische ontwerp en de kleine behuizingsdiameter van 58 mm
- Zeer economisch, omdat het toerental van de machines speciaal is afgestemd op de afname van verflagen
- Zuivere werkplaats, vrij zicht en een gezondere werkomgeving, dankzij de optimale stofafzuiging
- FastFix zoolwisseling
- Voorinstelling van het toerental dat, eens ingesteld, constant blijft

Meer op pag. 194

Opgenomen vermogen	500 W
Toerental	1350-3800 min^{-1}
Verwisselbare schuurzool Ø	115 mm
Gereedschapspil	M14
Aansluiting stofafzuiging Ø	27 mm
Gewicht	2,3 kg

= met MMC Elektronica

Rotatieschuurmachine RAS 180.03

Zwaartepunten voor de toepassingen

- Afschuren van verf, lak, houtmateriaal en kunststof
- Blank schuren van metaal
- Verwijderen van roestplekken
- Bijna 100 % stofvrij verwijderen van verflagen dankzij instelbare afzuigkap

Voordelen en sterke punten

- Bijzonder rendabel voor het gebruik op grote oppervlakken, omdat de machine afgestemd is op een hoge materiaalafname en snelle voortgang van het werk
- Geringe machinekosten door de lange levensduur dankzij thermische beveiliging tegen overbelasting
- Zuivere werkplaats, vrij zicht en een gezondere werkomgeving, dankzij de optimale stofafzuiging
- FastFix zoolwisseling

Meer op pag. 194

Opgenomen vermogen	1500 W
Toerental	800-4000 min^{-1}
Verwisselbare schuurzool Ø	180 mm
Gereedschapspil	M14
Aansluiting stofafzuiging Ø	27 mm
Gewicht	4,2 kg

= met MMC Elektronica

Bandschuurmachine BS 75

Zwaartepunten voor de toepassingen

- Vlakschuren van oppervlakken
- Opschuren van hoogwaardige, gefineerde oppervlakken
- Schaafsporen uitschuren
- Plinten schuren met de stationaire inrichting

Voordelen en sterke punten

- Werken zonder vermoeidheid door de uitgebalanceerde positie van het zwaartepunt van de motor die in de lengterichting ligt
- Perfecte werkresultaten met de meest uiteenlopende materialen door de traploos instelbare bandsnelheid voor grof- en fijnschuren
- Economisch werken door de hoge doortrekkracht van de motor

Meer op pag. 196

Opgenomen vermogen	1010 W
Opgenomen vermogen	800 W
Bandsnelheid vollast	200-380 m/min
Bandsnelheid vollast	315 m/min
Bandbreedte	75 mm
Bandlengte	533 mm
Schuurvlak	135 x 75 mm
Aansluiting stofafzuiging Ø	27/36 mm
Gewicht	3,8 kg

= met Electronica

Bandschuurmachine BS 105

Zwaartepunten voor de toepassingen

- Vlakschuren van grote oppervlakken
- Opschuren van hoogwaardige, gefineerde oppervlakken
- Schaafsporen uitschuren
- Plinten schuren met de stationaire inrichting

Voordelen en sterke punten

- Werken zonder vermoeidheid door de uitgebalanceerde positie van het zwaartepunt van de motor die in de lengterichting ligt
- Perfecte werkresultaten met de meest uiteenlopende materialen door de traploos instelbare bandsnelheid voor grof- en fijnschuren
- Economisch werken door de hoge doortrekkracht van de motor

Meer op pag. 196

Opgenomen vermogen	1400 W
Opgenomen vermogen	1200 W
Bandsnelheid vollast	230-380 m/min
Bandsnelheid vollast	380 m/min
Bandbreedte	105 mm
Bandlengte	620 mm
Schuurvlak	160 x 105 mm
Aansluiting stofafzuiging Ø	27/36 mm
Gewicht	6,5 kg

= met Electronica

PLANEX LHS 225

Zwaartepunten voor de toepassingen

- Schuren van gips, gipskarton en droogbouwplamuur
- Verwijderen van tapijtlijmresten

Voordelen en sterke punten

- Twee lengtes, één toestel – met enkele handgrepen te verlengen of te verkorten
- Sterke, snelle afname aan muur en plafond, door robuuste, tweetraps aandrijving
- Robuuste, betrouwbare aandrijfcomponenten met optimale krachtbenutting
- Licht aanvoelend gewicht door regelbare aanzuiging
- Vlak langs de rand werken door afneembaar borstelsegment

Meer op pag. 198

Opgenomen vermogen	550 W
Toerental	450-920 min^{-1}
Schuurzool-diameter	215 mm
Aansluiting stofafzuiging Ø	36 mm
Gewicht	4,6 kg

= met MMC Elektronica

„Kleine" ROTEX – grootse prestaties.

Met zijn lage gewicht, de compacte behuizing en de Softgrip is de ROTEX RO 125 volledig op uw hand gemaakt. Hij is ontwikkeld op basis van vele ergonomische studies. U neemt en houdt de machine met andere woorden heel natuurlijk vast en werkt snel met het juiste vermogen!

Opvallend goed hanteerbaar.
Ligt goed in de hand met een handzame, compacte uitvoering, gering gewicht en Softgrip.

MMC elektronica.
Zorgt voor een zachte aanloop, maakt de instelling van het toerental op het materiaal mogelijk en houdt het, eens ingesteld, constant.

Robuuste bedieningselementen.
Zowel de in- en uitschakelaar als de ROTEX schakelaar kunnen zowel vanaf links als rechts bediend worden.

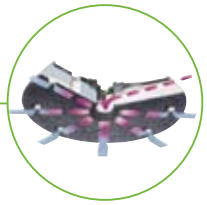

Jetstream principe.
Minder stofvorming, minder hittevorming, minder dichtlopen door het 9-gaten-principe. In combinatie met stofafzuiging zorgt het voor een tot 30% langere levensduur van het schuurmateriaal.

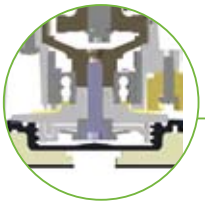

Duurzaamheid en zeer rustige loop.
Minder trillingen en perfecte resultaten door een optimale zoolondersteuning en de hoogwaardige, betrouwbare tandwielkast. De ophanging van de schakelaar is stofwerend en de dichting van de tandwielkast is tweevoudig.

Efficiënte Zoolrem.
De schijfrem voorkomt dat de zool het toerental opvoert. Hij gaat schuurgroeven op het oppervlak tegen en zorgt ervoor dat er geen nabehandeling meer nodig is.

Festool PROTECTOR.
De PROTECTOR beschermt het werkstuk en de zool bij het werken aan stootranden. Zo kunt u nog sneller, lichter en zonder terugslag schuren – zonder tijdrovende nabehandelingen.

FastFix schijfwisseling.
Met de FastFix zoolwisseling bent u snel en eenvoudig uitgerust voor elk oppervlak. De zool eenvoudig afnemen, vervangen en verder werken...

ROTEX RO 125 — **E = met/zonder elektronica S = met/zonder SYSTAINER**

Model	E	S	Leveringsomvang	Bestelnr.
RO 125 FEQ-Plus	●	●	Schuurzool FastFix diam. 125 mm (zacht HT), StickFix schuurpapier, Festool PROTECTOR, in SYSTAINER SYS 2	**571533**

Technische gegevens zie pagina 168 Accessoires zie pag. 201

Eén machine – alle voordelen.

Eenvoudig veelzijdig.

Net als zijn grote broer is de „kleine" ROTEX een echte allrounder. Hij werkt krachtig maar stil en is toch uitermate licht. Door de inschakelbare ROTEX planetaire baan heeft hij steeds de ideale beweging en het juiste toerental in petto.

Grof of fijn.

De ROTEX kan individueel op uw behoeften ingesteld worden. Of u nu voor het schuren van kozijnen een hoog afnamevermogen nodig heeft of voor de overgangen moet fijnschuren – u schakelt eenvoudig om. Afname en oppervlaktekwaliteit zijn uitstekend!

Verrassend handig.

Dankzij zijn compacte uitvoering ligt de ROTEX RO 125 goed in de hand. Daarvoor zorgen de compacte behuizing, de Softgrip en het geringe werkgewicht. Op die manier is het bovenhoofds werken of op verticale oppervlakken geen probleem.

Economischer werken.

Door de combinatiemogelijkheid van de excenter- en de rotatiebeweging levert de ROTEX unieke tijdsbesparing en daarmee economische voordelen op. Bijvoorbeeld bij het op- en afschuren van lazuur.

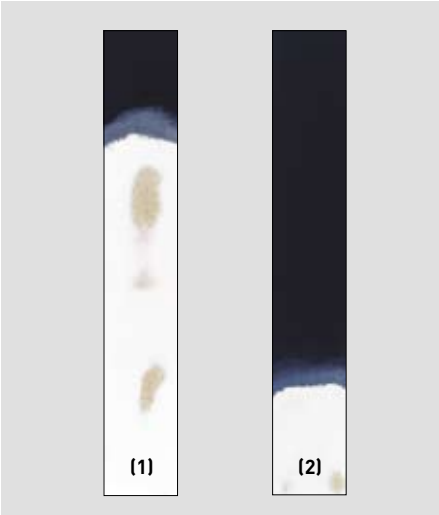

Driemaal hoger afnamevermogen.

Bij grof schuren met de ROTEX (1) is de afname ongeveer drie keer zo hoog als bij een andere excenterschuurmachine (2) bij een gelijke schuurtijd (bron: Festool testwerkplaats). Nadere details onder www.festool.com/facts.

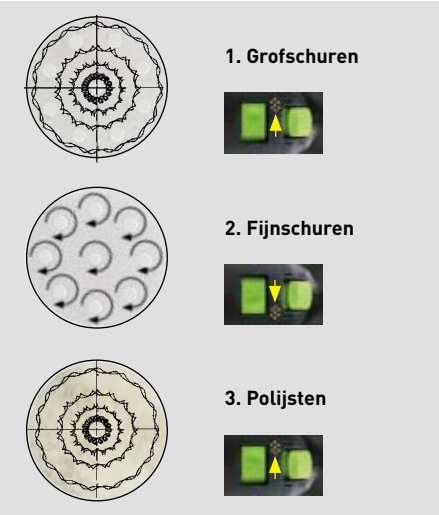

Economisch 3-in-1-principe.

Drie in één. Met de ROTEX kunt u drie verschillende werkfases uitvoeren zonder van machine te wisselen: Grofschuren, fijnschuren en polijsten. U schakelt met de tuimelschakelaar eenvoudig over op een andere beweging en begint eraan.

Alle voordelen in één oogopslag.

De ROTEX RO 150 combineert een uniek 3-in-1 principe – grofschuren, fijnschuren en polijsten – met een goede ergonomie, een sterk afnamevermogen en een uitstekende stofafzuiging.

Optimale positionering van de schakelaar.
Door plaatsing van de schakelaars op de bovenkap kunt u snel omschakelen en is bediening voor rechts- en links-handigen even gemakkelijk. Door de luchtgecirculeerde lagering loopt de machine niet dicht met stof.

Lange levensduur.
Door de dubbel afgedichte en daardoor vrijwel hermetisch afgesloten Longlife-aandrijving heeft de RO 150 een nog langere levensduur. Zelfs onder de zwaarste omstandigheden.

Individueel werken.
Verschillende materialen, verschillende eisen: De MMC elektronica regelt de zachte aanloop, de oververhittingsbeveiliging en de traploze toerentalinstelling.

Festool PROTECTOR.
De PROTECTOR beschermt het werkstuk en de zool bij het werken aan stootranden. Zo kunt u nog sneller, lichter en zonder terugslag schuren – zonder tijdrovende nabehandelingen.

Afneembaar afzuigkanaal.
Het afzuigkanaal kan met één handgreep worden afgenomen, zodat u volledig onbelemmerd kunt polijsten.

Gereedschapsloze schijfwisseling.
Met de FastFix zoolwisseling bent u snel en eenvoudig uitgerust voor elk oppervlak. De zool eenvoudig afnemen, vervangen en verder werken...

Zeer rustige loop.
Het grote steunvlak aan de binnenkant zorgt voor een uiterst rustige loop van de schuur- en polijstzool en gaat onbalans en trillingen tegen.

Efficiënte schijfrem.
De schijfrem voorkomt dat de schuurzool het toerental opvoert. Hij gaat schuurgroeven op het oppervlak tegen en zorgt ervoor dat er geen nabehandeling meer nodig is.

ROTEX RO 150 – De varianten

E = met/zonder elektronica S = met/zonder SYSTAINER

Model	E	S	Leveringsomvang	Bestelnr.
RO 150 FEQ-Plus	●	●	Schuurzool StickFix Ø 150 mm (zacht-HT), StickFix schuurpapier, Festool PROTECTOR, in SYSTAINER SYS 3	**571570**
RO 150 FEQ	●	–	Schuurzool StickFix Ø 150 mm (zacht-HT), StickFix schuurpapier, Festool PROTECTOR, in doos	**571612**

Technische gegevens zie pagina 168

Accessoires zie pag. 202

Je wordt niet zonder reden een klassieker.

Economischer werken.

Door de excenter- en de rotatiebeweging te combineren levert de ROTEX een unieke tijdsbesparing, en daarmee economische voordelen, op. Bijvoorbeeld bij het afschuren van oude verf.

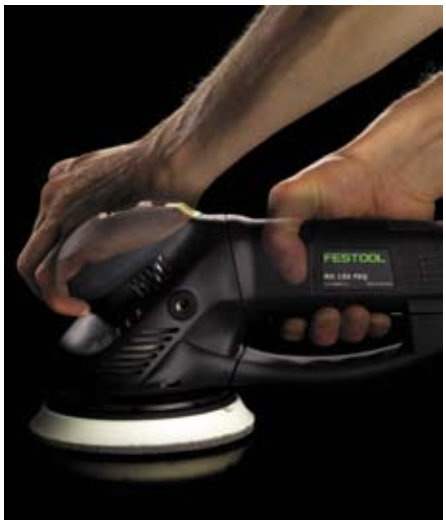

Ergonomisch design.

De RO 150 ligt in iedere positie aangenaam in de hand en kan precies worden geleid. De behuizing is smal en compact, het gewicht verrassend laag en de trillingen worden duidelijk gereduceerd.

Ook ideaal om te polijsten.

Met de ROTEX planetaire baan polijst u lak op hoogglans. Het gereduceerde toerental houdt de temperatuur laag en voorkomt de vorming van blaasjes of het wegspatten van het polijstmateriaal.

Wie Festool wil heten ...

... heeft honderden uren in het testlaboratorium doorgebracht. De inrichting van de RO 150 houdt ook bij extreem langdurig gebruik stand. Onafgebroken schuren van oude lak, verf, hout of gasbeton, staal en gipsplaat kon hem niet deren.

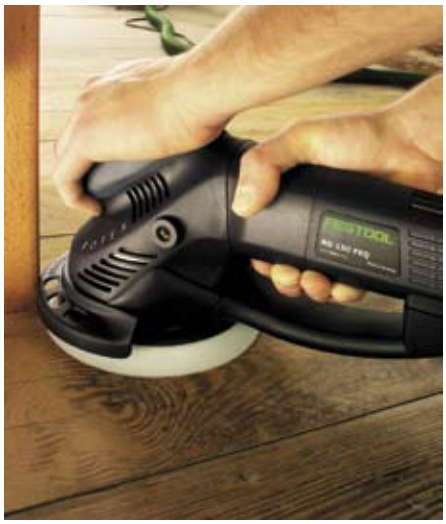

De Festool PROTECTOR.

Wie zich bij het werken aan stootranden ergert aan de terugslag en het omslachtige naschuren, zal de PROTECTOR waarderen. Hij is eenvoudig te plaatsen en staat u toe om nabij randen te schuren. Het werkstuk en de zool worden niet beschadigd en er is geen terugslag.

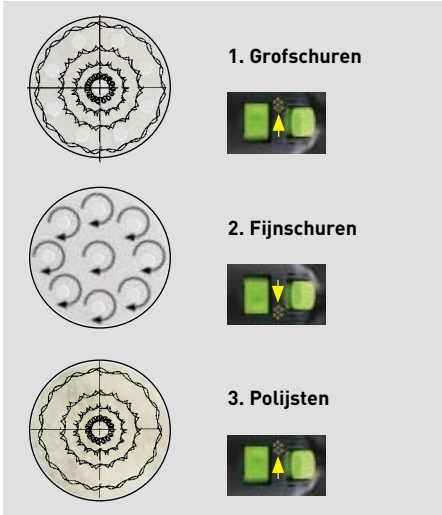

Economisch 3-in-1-principe.

Drie in één. Met de ROTEX kunt u drie verschillende werkfases uitvoeren zonder van machine te wisselen: Grofschuren, fijnschuren en polijsten. U schakelt met de tuimelschakelaar eenvoudig over op een andere beweging en begint eraan.

De specialist voor grote vlakken.

Met een schuuruitslag van 7 mm is de WTS 150 de specialist voor een hoge afname op grote oppervlakken – of u nu plamuur schuurt, dikke laklagen verwijdert of hout afschuurt.

Uitstekende bediening.
Op de hand gemaakt: licht, compact, handvatkap en ergonomische staafgreep.

MMC elektronica.
Zorgt voor een zachte aanloop, maakt de instelling van het toerental op het materiaal mogelijk en houdt het, eens ingesteld, constant.

Gering gewicht.
Ondanks de indrukwekkende prestaties is de bediening eenvoudig door het geringe gewicht en de vibratiestop.

Jetstream principe.
Om tot 30 % minder schuurmateriaal te verbruiken. Hoogvaste MPE-kunststof voor een lange levensduur, ook bij het schuren van randen.

Schijfrem.
Een perfect schuurbeeld zonder schuurdippen of golvingen – vooral bij het opzetten op het werkstuk.

Hoog afnamevermogen.
Met een schuuruitslag van 7 mm zorgt de WTS 150 voor een hoge afname – en is daarbij zeer economisch.

De robuuste constructie van de WTS 150 zorgt met zijn hoogwaardige componenten voor een lange levensduur. Daarnaast heeft de WTS 150 nog het nodige in petto zodat u het zelf ook het langer volhoudt: ergonomische uitvoering, vibratiestop, stofafzuiging.

Ideaal voor het schuren van verf en lak.

Snel: hoog afnamevermogen door tandwielondersteuning.

Sterk: afschuren van verf.

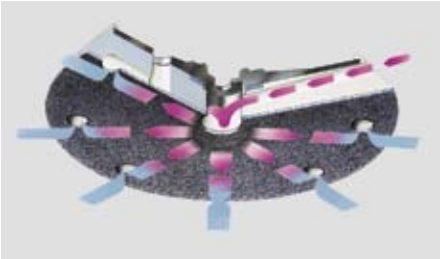

Met het Jetstream principe bereikt u een tot 30% langere levensduur van het schuurmateriaal.

Excenterschuurmachine WTS 150 – De varianten

E = met/zonder elektronica S = met/zonder SYSTAINER

Model	E	S	Leveringsomvang	Bestelnr.
WTS 150/7 E-Plus	●	●	Schuurzool StickFix Ø 150 (zacht-HT), StickFix schuurpapier, extra handgreep, bedieningsgereedschap, in SYSTAINER SYS 2	**571569**
WTS 150/7 E	●	–	Schuurzool StickFix Ø 150 (zacht-HT), StickFix schuurpapier, extra handgreep, bedieningsgereedschap, in doos	**571581**

Technische gegevens zie pagina 168

Accessoires zie pag. 202

Dat doet u toch met één hand.

De compacte schuurmachine ETS 125 is met zijn schuuruitslag van 2 mm dé ergonomische éénhandmachine voor de hoogste oppervlaktekwaliteit bij het finish- of voorschuren. Met een gewicht van slechts 1,1 kg is hij ideaal voor verticale vlakken en bovenhands werken. Technisch gezien is deze kleine een „grote".

MMC Elektronica.
Zorgt voor een zachte aanloop, maakt de instelling van het toerental op het materiaal mogelijk en houdt het, eens ingesteld, constant.

Snellere machinewisseling.
Met één draai de stroomtoevoer van machine wisselen. Bovendien hoeft u bij kabelbreuk het werk niet lang te onderbreken. U vervangt eenvoudigweg de kabel en gaat verder.

Schoon en gezond.
Er gaat niets boven een perfecte afzuiging met de mobiele stofzuiger. Uw werkomgeving blijft schoon, de werkresultaten worden geoptimaliseerd – en uw gezondheid vaart er wel bij.

Goede bediening, ontspannen werken.
De compacte schuurmachine is prima met één hand te bedienen door rechts- en linkshandigen. De verbeterde uitbalancering verhoogt de rustige loop van de schuurzool, waardoor u langer moeiteloos kan werken.

Geen statische oplading.
Bij het aansluiten van de mobiele stofzuiger wordt het hinderlijke opladen tegengegaan door de antistatische uitrusting. Zo kunt u ook lak van metaal afschuren.

Efficiënte schijfrem.
De schijfrem voorkomt dat de schuurzool het toerental opvoert. Hij gaat schuurgroeven op het oppervlak tegen en zorgt ervoor dat er geen nabehandeling meer nodig is.

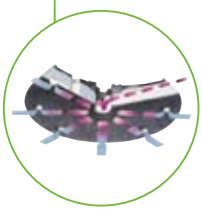

Tot 30% langere levensduur.
Het gepatenteerde Jetstream-principe maakt het mogelijk: minder stofvorming, minder warmteontwikkeling, minder dichtlopen van het schuurmateriaal. Dat is efficiëntie.

Flexibel in het gebruik.
Bij het werken met een filtercassette zorgt de krachtige eigen afzuiging voor een zeer schone werkplaats, vrij zicht en een gezonde werkomgeving.

Excenterschuurmachines ETS 125 – De varianten

E = met/zonder elektronica S = met/zonder SYSTAINER

Model	E	S	Leveringsomvang	Bestelnr.
ETS 125 EQ-Plus	●	●	Schuurzool StickFix diam. 125 mm (zacht HT), StickFix schuurpapier, filtercassette, in SYSTAINER SYS 2	**571605**
ETS 125 EQ	●	–	Schuurzool StickFix diam. 125 mm (zacht HT), StickFix schuurpapier, filtercassette, in doos	**571607**
ETS 125 Q-Plus	–	●	Schuurzool StickFix diam. 125 mm (zacht HT), StickFix schuurpapier, filtercassette, in SYSTAINER SYS 2	**571602**
ETS 125 Q	–	–	Schuurzool StickFix diam. 125 mm (zacht HT), StickFix schuurpapier, filtercassette, in doos	**571603**

Technische gegevens zie pagina 169

Accessoires zie pag. 201

Klein maar krachtig.

Verticaal, horizontaal, boven, onder.

De ETS 125 is zo licht en handzaam dat men probleemloos met hem kan werken op verticale vlakken en bovenhands. En dat alles comfortabel met slechts één hand en zonder onaangename trillingen.

Werken zonder correcties achteraf.

Om een goed resultaat na het polijsten te verzekeren, is er een goede voorbereiding nodig. De ETS 125 is hier de ideale partner. Hiermee kan precies en fijn voorgeschuurd worden.

Afzuiging naar keuze.

Bij de ETS 125 kunt u de ingebouwde turbo-afzuiging inzetten – of u gebruikt de afzuiging met de mobiele stofzuiger en bereikt zo een afzuigniveau van bijna 100%. Een Festool mobiele stofzuiger sluit u direct aan, zonder adapter.

Ideaal voor houten oppervlakken.

De ETS 125 is uitstekend geschikt voor de voorbereiding van activiteiten zoals lakken, in de was zetten of oliën. De excentrische schuurbeweging produceert een schuurbeeld zonder groeven.

Absoluut vlakke ondergrond.

Als men absoluut hoogwaardig werk wil afleveren, moet men op zijn gereedschap kunnen vertrouwen. Bij de ETS 125 is dat zo. Zijn schuurzool loopt rustig en exact – en ligt volledig plat op het oppervlak.

Handig als geen andere.

De ETS 125 is werkelijk handig en dat merk je snel. Want met één hand kan hij comfortabel en veilig geleid worden. Daarvoor zorgen de aangename greep en het geringe gewicht.

De lichtheid van het schuren.

De ETS 150/3 is de favoriet voor het fijnschuren en het zeer fijn schuren. Als lichtgewicht van zijn klasse bereikt hij met een schuuruitslag van 3 mm de hoogste oppervlaktekwaliteit. De ETS 150/5 met 5 mm schuuruitslag is de favoriet voor het opschuren of het tussenschuren van lak. Zijn handzaamheid is een voorbeeld van ergonomie.

Uitgesproken robuust.
In geval hij zou vallen, beschermt de aangepaste behuizing de electronica efficiënt

Uitstekende bediening.
Op maat van uw hand gemaakt: licht, compact, handvatkap met Softgrip en ergonomische staafgreep.

Hoge levensduur.
Stofdichte en duurzame dubbele kogellager.

MMC elektronica.
Zorgt voor een zachte aanloop, maakt de instelling van het toerental op het materiaal mogelijk en houdt het, eens ingesteld, constant.

De veilige verbinding.
Een stabiele connectie is door hoogwaardige bronzen contacten gegarandeerd. Dankzij het plug it-concept is een snelle kabelverwisseling geen probleem.

Efficiënte Zoolrem.
De schijfrem voorkomt dat de zool het toerental opvoert. Hij gaat schuurgroeven op het oppervlak tegen en zorgt ervoor dat er geen nabehandeling meer nodig is.

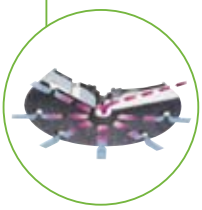

Jetstream principe.
Om tot 30 % minder schuurmateriaal te verbruiken. Hoogvaste MPE-kunststof voor een lange levensduur, ook bij het schuren van randen.

Sterke afzuiging.
Voor een vrij zicht en de beste bescherming van de gezondheid in combinatie met een mobiele stofzuiger.

Excenterschuurmachines ETS 150 – De varianten

E = met/zonder elektronica S = met/zonder SYSTAINER

Model	E	S	Leveringsomvang	Bestelnr.
ETS 150/3 EQ-Plus	●	●	Schuurzool StickFix diameter 150 mm (zacht), StickFix schuurpapier, filtercassette, bedieningsgereedschap, voor fijn schuren, in SYSTAINER SYS 3	**571542**
ETS 150/3 EQ-C	●	–	Schuurzool StickFix diameter 150 mm (superzacht), StickFix schuurpapier, bedieningsgereedschap, voor fijn schuren, in doos	**571552**
ETS 150/3 EQ	●	–	Schuurzool StickFix diameter 150 mm (zacht), StickFix schuurpapier, filtercassette, bedieningsgereedschap, voor fijn schuren, in doos	**571543**
ETS 150/5 EQ-Plus	●	●	Schuurzool StickFix diameter 150 mm (zacht), StickFix schuurpapier, filtercassette, bedieningsgereedschap, voor grof- en tussenschuren, in SYSTAINER SYS 3	**571545**
ETS 150/5 EQ-C	●	–	Schuurzool StickFix diameter 150 mm (superzacht), StickFix schuurpapier, bedieningsgereedschap, voor grof- en tussenschuren, in doos	**571553**
ETS 150/5 EQ	●	–	Schuurzool StickFix diameter 150 mm (zacht), StickFix schuurpapier, filtercassette, bedieningsgereedschap, voor grof- en tussenschuren, in doos	**571546**

Technische gegevens zie pagina 169 Accessoires zie pag. 202

Kwaliteit heeft goede gronden.

De nieuwe handkap die krachten spaart.

De Softgrip zorgt voor een grondige verbetering van de ergonomie en van de efficiëntie van de handkap. Met de nieuwe geleidingsprecisie schuurt u oppervlakken en profielen even grondig. Of het nu horizontaal, verticaal of bovenhoofds is – u voorkomt onnodige inspanningen!

Sterke buitenwand.

De versterkte wand van de behuizing, met name in de bovenkant van de ETS 150, levert een verbeterde bescherming van de machine op. De slagvaste kunststof is extreem robuust – en toch blijft de machine hierbij heel licht.

Natschuren is verleden tijd.

Vooral in de automobielwereld wordt nog met de oude methode van het natschuren gewerkt. Met Festool is het droogschuren standaard. De voordelen zijn: een laag foutenrisico, tijds- en kostenbesparingen en een reproduceerbare hoge oppervlaktekwaliteit.

Perfecte oppervlaktekwaliteit.

Bij grof-, tussen- en fijnschuren heeft de ETS 150 twee ingebouwde voordelen: een intelligente MMC elektronica en de vervagende schuurbeweging. Daar komt het gepatenteerde Jetstream principe bij, dat voorkomt dat het schuurmateriaal dichtloopt.

Optimale bescherming van de levensduur.

Wie Festool koopt, verzekert zich van een lange levensduur en een grote betrouwbaarheid. Vanaf de ontwikkeling tot de uiteindelijke levering testen we onze machines continu, bijv. in de stofkamer, en verbeteren we ze voortdurend. Dat is aan het resultaat duidelijk te zien!

De lichtste in zijn klasse.

De ETS 150 weegt slechts 1,8 kg! Hiermee is hij de lichtste in zijn klasse (bron: Festool testwerkplaats). Aan de prestaties doet dit beslist geen afbreuk! Met de geoptimaliseerde MMC elektronica en een grotere robuustheid is hij uitgerust voor elk gebruik op lange termijn. Nadere details onder www.festool.com/facts.

De vlakkenprofessional voor het grof schuren.

Hogere afname voor meer rendement op grotere vlakken: daarvoor staan de vlakkenprofessionals van de serie RS 100 met hun 5 mm schuuruitslag en krachtige tandwielsysteem.

Optimale ligging van het zwaartepunt.
De optimale positie van het zwaartepunt zorgt voor een goede ergonomie en werken zonder vermoeidheid.

Alles bij de hand.
De handgreep is zo gevormd dat alle schakelaars gemakkelijk met één hand bereikbaar zijn.

plug it.
Met één draai de stroomtoevoer van machine wisselen. Bovendien hoeft u bij kabelbreuk het werk niet lang te onderbreken. U vervangt eenvoudigweg de kabel en gaat verder.

Extra greep.
Extra greep voor optimale bediening op verticale vlakken.

Hoog afnamevermogen.
Door de 5 mm schuuruitslag en het tandwielsysteem.

Perfect schuurresultaat.
Hoogvaste MPE-kunststof en stabiele bodemplaat van magnesium voor een perfect schuurresultaat.

Festool tandwielvlakschuurmachines zijn door hun tandwielsysteem consequent afgestemd op een sterke afname. Daarom zijn ze optimaal geschikt voor het afschuren van oude, dikke en hardnekkige lagen op grote vlakken.

De optimale positie van het zwaartepunt maakt het werken aangenaam.

Ook op verticale vlakken werkt u zonder vermoeidheid.

Extreem hoge afname door het tandwielsysteem, voor een hoger rendement.

Zuiver werken met de geïntegreerde afzuiging bij de RS 100 Q, en natuurlijk met een eenvoudige stofzakwisseling.

Vlakschuurmachines RS 100 – De varianten

E = met/zonder elektronica S = met/zonder SYSTAINER

Model	E	S	Leveringsomvang	Bestelnr.
RS 100 Q-Plus	–	●	schuurzool StickFix 115 x 225 mm, StickFix schuurpapier, filtercassette, in SYSTAINER SYS 2	**567756**
RS 100 Q	–	–	schuurzool StickFix 115 x 225 mm, StickFix schuurpapier, filtercassette, in doos	**567757**
RS 100 CQ-Plus	–	●	schuurzool StickFix 115 x 221 mm, StickFix schuurpapier, in SYSTAINER SYS 2	**567760**
RS 100 CQ	–	–	schuurzool StickFix 115 x 221 mm, StickFix schuurpapier, in doos	**567759**

Technische gegevens zie pagina 170

Accessoires zie pag. 203

De vlakkenprofessional voor het fijnschuren.

De RS 200 is met de 2,4 mm schuuruitslag en directe aandrijving de ideale machine voor een uitstekende oppervlaktekwaliteit op grote vlakken. Met zijn grote schuurzool zorgt hij ervoor dat het tussenschuren op lak en het eindschuren economisch gebeurt. Eventuele nabehandelingen worden bovendien geminimaliseerd door de mogelijkheid om vlak langs randen en hoeken te werken.

Extra handgreep.
De comfortabele extra greep zorgt voor een veilige geleiding.

Antistatische uitrusting.
De antistatische uitrusting voorkomt bij de aansluiting op mobiele stofzuigers het hinderlijke statische opladen – zo is ook de afname van lak op metaal mogelijk.

plug it.
Met één draai de stroomtoevoer van machine wisselen. Bovendien hoeft u bij kabelbreuk het werk niet lang te onderbreken. U vervangt eenvoudigweg de kabel en gaat verder.

Spanhendel.
Schuurpapier dat gespand dient te worden kan snel en veilig worden bevestigd met behulp van spanklemmen.

Geïntegreerde afzuiging.
De RS 200 beschikt over een sterke afzuiging – voor uw gezondheid.

MPE-schuurzool.
De hoogvaste MPE-kunststof zorgt voor een perfect schuurresultaat en een lange levensduur, de StickFix band voor een snelle wisseling van het schuurpapier.

VibrationStop.
De VS-uitbalancering zorgt voor werken zonder vermoeidheid, ook gedurende lange periodes.

Uitstekende afzuiging.
In combinatie met de mobiele stofzuiger is het afzuigniveau bijna 100%. Hierdoor is uw gezondheid beter beschermd.

Vlakschuurmachines RS 200 – De varianten

E = met/zonder elektronica S = met/zonder SYSTAINER

Model	E	S	Leveringsomvang	Bestelnr.
RS 200 EQ-Plus	●	●	schuurzool StickFix 115 x 225 mm, StickFix schuurpapier, filtercassette, in SYSTAINER SYS 2	**567761**
RS 200 EQ	●	–	schuurzool StickFix 115 x 225 mm, StickFix schuurpapier, filtercassette, in doos	**567763**
RS 200 Q-Plus	–	●	schuurzool StickFix 115 x 225 mm, StickFix schuurpapier, filtercassette, in SYSTAINER SYS 2	**567762**
RS 200 Q	–	–	schuurzool StickFix 115 x 225 mm, StickFix schuurpapier, filtercassette, in doos	**567764**

Technische gegevens zie pagina 170

Accessoires zie pag. 203

Het multitalent.

De RS 300 wordt vooral gekenmerkt door de gunstige verhouding van zijn grootte, gewicht en schuurvlak. Daardoor wordt hij polyvalent inzetbaar.

Nog universeler wordt hij aan de hand van de speciale schuurzolen voor nauwe tussenruimtes, hoeken en randen.

Robuustheid en levensduur.
De robuuste constructie maakt de RS 300 stabiel. Zijn stofbeveiligde kogellager zorgt voor een lange levensduur.

Ergonomische handgreep.
Voor continu werken zonder vermoeidheid.

Antistatische uitrusting.
De antistatische uitrusting voorkomt bij de aansluiting op mobiele stofzuigers het hinderlijke statische opladen – zo is ook de afname van lak op metaal mogelijk.

Verschillende schuurzolen.
Voor uiteenlopende toepassingen zijn vier verschillende schuurzolen in verschillende vormen beschikbaar .

plug it.
Met één draai de stroomtoevoer van machine wisselen. Bovendien hoeft u bij kabelbreuk het werk niet lang te onderbreken. U vervangt eenvoudigweg de kabel en gaat verder.

MPE-schuurzool.
De hoogvaste MPE-kunststof zorgt voor een perfect schuurresultaat en een lange levensduur, de StickFix band voor een snelle wisseling van het schuurpapier.

Elektronica.
Zorgt voor een zachte aanloop, maakt de instelling van het toerental op het materiaal mogelijk en houdt het, eens ingesteld, constant.

Uitstekende afzuiging.
In combinatie met de mobiele stofzuiger is het afzuigniveau bijna 100%. Daardoor is uw gezondheid het best beschermd en heeft u een zuivere werkplaats.

Vlakschuurmachines RS 300 – De varianten

E = met/zonder elektronica S = met/zonder SYSTAINER

Model	E	S	Leveringsomvang	Bestelnr.
RS 300 EQ-Set	●	●	schuurzool StickFix 93 x 175, schuurzool in strijkijzervorm, StickFix schuurpapier, filtercassette, in SYSTAINER SYS 2	**567785**
RS 300 EQ-Plus	●	●	schuurzool StickFix 93 x 175, StickFix schuurpapier, filtercassette, in SYSTAINER SYS 2	**567488**
RS 300 EQ	●	–	schuurzool StickFix 93 x 175, StickFix schuurpapier, filtercassette, in doos	**567489**
RS 300 Q-Plus	–	●	schuurzool StickFix 93 x 175, StickFix schuurpapier, filtercassette, in SYSTAINER SYS 2	**567487**
RS 300 Q	–	–	schuurzool StickFix 93 x 175, StickFix schuurpapier, filtercassette, in doos	**567490**

Technische gegevens zie pagina 170

Accessoires zie pag. 204

Veelzijdigheid met meerwaarde.

Zool voor hoeken.

U zet eenvoudigweg de strijkijzervormige schuurzool op en u verkrijgt een deltaschuurmachine. Zo kunt u met de RS 300 tot bij de kleinste hoeken en randen werken en tegelijkertijd ook grotere vlakken bewerken.

Geïntegreerde afzuiging.

De stofafzuiging zorgt voor een zuivere lucht en voor vrij zicht op het werkstuk. Naar wens kan een turbofiltercassette of een Festool mobiele stofzuiger worden aangesloten. Een beslissende voorsprong voor uw gezondheid.

Wanneer het krap wordt.

Met de lamellenschuurzool komt u in elke spleet. De rechthoekig verlengde schuurzool is ideaal voor nauwe tussenruimtes. Hiermee kunt u tegelijkertijd boven en onder schuren – en dit scheelt u kostbare tijd.

Perfecte oppervlaktekwaliteit.

De RS 300 zorgt bij het fijn- en tussenschuren voor perfecte vlakken met een uitstekende oppervlaktekwaliteit: enerzijds door het vooraf instelbare, passende toerental en anderzijds door de directe aandrijving.

Werken zonder vermoeidheid.

Zonder de Festool schuurmachines kan schuren inspannend zijn. Door zijn ergonomische uitvoering kunnen ze immers ten eerste gemakkelijk worden geleid, ook verticaal en bovenhoofds. Ten tweede werkt u met zelfs daar nog gelijkmatig en snel waar andere machines niet eens kunnen komen.

Universeel inzetbaar.

Of u nu achter een kabelkanaal of in de achterste spleet wilt schuren – met de RS 300 stuit u nauwelijks op grenzen. Omdat hij u verschillende handmatige werkzaamheden bespaart en de werkresultaten duidelijk verbetert, betaalt hij zichzelf snel uit.

Schuur met links of met rechts.

De compacte uitvoering en het lage gewicht van slechts 1,1 kg van de RTS 400 en DTS 400 zijn ideale voorwaarden om bovenhands en op verticale plaatsen te schuren. De RTS 400 en DTS 400 zijn geschikt voor zowel links- als rechtshandigen, terwijl u bovendien naar keuze met stofzak of afzuigslang kan werken.

MMC Elektronica.
Zorgt voor een zachte aanloop, maakt de instelling van het toerental op het materiaal mogelijk en houdt het, eens ingesteld, constant.

Snellere machinewisseling.
Met één draai de stroomtoevoer van machine wisselen. Bovendien hoeft u bij kabelbreuk het werk niet lang te onderbreken. U vervangt eenvoudigweg de kabel en gaat verder.

Goede bediening, ontspannen werken.
De compacte schuurmachine is prima met één hand te bedienen door rechts- en linkshandigen. De verbeterde uitbalancering verhoogt de rustige loop van de schuurzool, waardoor u langer moeiteloos kan werken.

Schoon en gezond.
Er gaat niets boven een perfecte afzuiging met de mobiele stofzuiger. Uw werkomgeving blijft schoon, de werkresultaten worden geoptimaliseerd – en uw gezondheid vaart er wel bij.

Uiterst robuust.
Door de robuuste constructie en de geoptimaliseerde componenten kan de schuurmachine het nodige incasseren. De verbeterde lagering zorgt voor nog meer stabiliteit en een lange levensduur.

Flexibel in het gebruik.
Bij het werken met een filtercassette zorgt de krachtige eigen afzuiging voor een zeer schone werkplaats, vrij zicht en een gezonde werkomgeving.

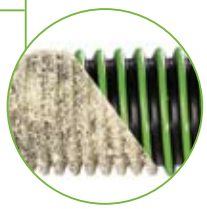

Geen statische oplading.
Bij het aansluiten van de mobiele stofzuiger wordt het hinderlijke opladen tegengegaan door de antistatische uitrusting. Zo kunt u ook lak van metaal afschuren.

Vlakschuurmachine RTS 400 en deltaschuurmachine DTS 400 – De varianten

E = met/zonder elektronica S = met/zonder SYSTAINER

Model	E	S	Leveringsomvang	Bestelnr.
RTS 400 EQ-Plus	●	●	schuurzool StickFix 80 x 130 mm, StickFix schuurpapier, filtercassette, in SYSTAINER SYS 1	**567813**
RTS 400 EQ	●	–	schuurzool StickFix 80 x 130 mm, StickFix schuurpapier, filtercassette, in doos	**567814**
RTS 400 Q-Plus	–	●	schuurzool StickFix 80 x 130 mm, StickFix schuurpapier, filtercassette, in SYSTAINER SYS 1	**567828**
RTS 400 Q	–	–	schuurzool StickFix 80 x 130 mm, StickFix schuurpapier, filtercassette, in doos	**567829**
DTS 400 EQ-Plus	●	●	schuurzool StickFix 100 x 150 mm, StickFix schuurpapier, filtercassette, in SYSTAINER SYS 2	**567821**
DTS 400 EQ	●	–	schuurzool StickFix 100 x 150 mm, StickFix schuurpapier, filtercassette, in doos	**567822**
DTS 400 Q-Plus	–	●	schuurzool StickFix 100 x 150 mm, StickFix schuurpapier, filtercassette, in SYSTAINER SYS 2	**567819**
DTS 400 Q	–	–	schuurzool StickFix 100 x 150 mm, StickFix schuurpapier, filtercassette, in doos	**567818**

Technische gegevens zie pagina 171 Accessoires zie pag. 204/205

Ontworpen voor uw hand.

Perfecte oppervlaktekwaliteit.

De RTS 400 zorgt bij fijn- en tussenschuren voor perfecte vlakken met een uitstekende oppervlaktekwaliteit. Enerzijds door de MMC Elektronica, die door het constante toerental voor optimale resultaten zorgt. Anderzijds door de directe aandrijving.

Geïntegreerde afzuiging.

De stofafzuiging zorgt voor een zuivere lucht en voor vrij zicht op het werkstuk. Naar wens kan een turbofiltercassette of een Festool mobiele stofzuiger worden aangesloten. Een beslissende voorsprong voor uw gezondheid.

Bediening met één hand.

Of het nu verticaal is of bovenhands: de RTS 400 verlicht het werk door zijn gewicht van 1,1 kg. Zo kan ook langere tijd zonder grote inspanning met één hand geschuurd worden. Dit maakt het schuren economischer.

Schuren bij hoeken en randen.

Bij het fijnschuren op kleine, hoekige en moeilijk toegankelijke vlakken is de DTS 400 in zijn element: klein, compact – en ideaal voor de bediening met één hand.

Werken zonder vermoeidheid.

Zonder de Festool schuurmachines kan schuren inspannend zijn. Door zijn ergonomische uitvoering kunnen ze immers ten eerste gemakkelijk worden geleid, ook verticaal en bovenhoofds. Ten tweede werkt u met zelfs daar nog gelijkmatig en snel waar andere machines niet eens kunnen komen.

Werken zonder correcties achteraf.

Om te garanderen dat het schuurresultaat bij deuren en ramen werkelijk perfect is, is er een goede voorbereiding nodig. De DTS 400 is daarom precies wat u nodig heeft. De strijkijzervormige zool schuurt goed in hoeken en laat zich ook op smalle randen gemakkelijk leiden.

De specialist voor hoeken en randen.

Voor een hoog afnamevermogen op kleine vlakken met hoeken en randen is de DELTEX de ideale machine: handzaam gevormd en sterk dankzij de tandwiel-kast. Hij is bovendien perfect geschikt voor de bediening met één hand.

Elektronica.
Zorgt voor een zachte aanloop, maakt de instelling van het toerental op het materiaal mogelijk en houdt het, eens ingesteld, constant.

Antistatische uitrusting.
De antistatische uitrusting voorkomt bij de aansluiting op mobiele stofzuigers het hinderlijke statische opladen – zo is ook de afname van lak op metaal mogelijk.

Hoog vermogen en lange levensduur.
De robuuste constructie, de duurzame, sterke hoekaandrijving en de stofdichte inkapseling van de lagers zorgen voor een verhoogde levensduur.

Aansluiting voor afzuiging.
Voor zuivere werkplaatsen en een vrij zicht.

VibrationStop.
De VibrationStop zorgt voor werken zonder vermoeidheid – gedurende lange periodes.

Drievoudig bruikbare schuurzool.
Hoogvaste schuurzool van MPE, StickFix snelwisselsysteem voor eenvoudig draaien en drievoudig gebruik van zowel schuurzool als schuurpapier.

De robuuste DELTEX is zeer geschikt voor het afschuren van dikke lagen op moeilijk toegankelijke plaatsen. De toerental reducerende hoekaandrijving zorgt voor een hoog afnamevermogen en dankzij het StickFix systeem kan u snel draaien en wisselen van zowel schuurzolen als schuurpapier.

Bij verschillende materialen vlak langs de rand en in hoeken schuren, dankzij het instelbare toerental.

De DELTEX is perfect geschikt voor hoeken bij traptreden en planken.

Eenvoudig draaien: de punt van het Delta-schuur-materiaal en de schuurzool zijn drievoudig bruikbaar.

Eenvoudig wisselen: lamellen-schuurzool opzetten en in tussenruimtes schuren.

Driehoekschuurmachine DELTEX DX 93 – De varianten

E = met/zonder elektronica S = met/zonder SYSTAINER

Model	E	S	Leveringsomvang	Bestelnr.
DX 93 E-Plus	●	●	schuurzool StickFix 93 V (zacht), lamellenschuurzool StickFix, StickFix schuurpapier, bodemplaat, met drukknop, in SYSTAINER SYS 2	**567737**
DX 93 E	●	–	schuurzool StickFix 93 V (zacht), lamellenschuurzool StickFix, StickFix schuurpapier, bodemplaat, met drukknop, in doos	**567722**

Technische gegevens zie pagina 171

Accessoires zie pag. 205

FESTOOL
LS 130 EQ

De nieuwe norm in het schuren.

Profielen schuren, handlijsten bewerken of in sponningen schuren – dit alles moest tot nu toe moeizaam of handmatig gebeuren. Met de DUPLEX van Festool gaat dat vanaf nu ook machinaal en economisch. Met een perfecte oppervlaktekwaliteit tot gevolg.

Ergonomisch design.
De DUPLEX is zo gebouwd dat hij goed in de hand ligt en zich gemakkelijk laat leiden. Dit vraagt weinig krachtsinspanning en brengt meer verlichting bij het werk.

plug it.
Met één draai de stroomtoevoer van machine wisselen. Bovendien hoeft u bij kabelbreuk het werk niet lang te onderbreken. U vervangt eenvoudigweg de kabel en gaat verder.

Schuren zonder slagen.
Om het schuren van sponningen en profielen aangenamer te maken, hebben we onze inspiratie gehaald bij de handmatige schuurbeweging. Met lineaire bewegingen zonder zijwaartse slagen.

Elektronica.
De elektronica maakt een exacte instelling van het toerental mogelijk. Zo kan de DUPLEX gemakkelijk op het betreffende materiaal ingesteld worden.

Lange levensduur.
De DUPLEX is geconstrueerd met het oog op een lange levensduur. Een robuuste aandrijving, een ideale afdichting tegen stof en de trillingsdemping maken een storingsvrij gebruik mogelijk.

Radii en profielen.
Voor het schuren van radii en profielen is de DUPLEX ideaal. Zijn lineaire beweging, de zelfbouwkit en een grote keuze aan schuurzolen maken het mogelijk.

Grote verscheidenheid.
Voor elke toepassing en elk materiaal de juiste schuurzool.

FastFix schuurzoolwisseling.
De eenvoudige gereedschapsloze wisseling van de schuurzool met behulp van FastFix bespaart u tijd en geld.

Lineaire schuurmachine DUPLEX LS 130 – De varianten

E = met/zonder elektronica S = met/zonder SYSTAINER

Model	E	S	Leveringsomvang	Bestelnr.
LS 130 EQ-Plus	●	●	profielzool standaard, profielzool 90°, StickFix schuurpapier, in SYSTAINER SYS 1	**567750**
LS 130 EQ	●	–	profielzool standaard, profielzool 90°, StickFix schuurpapier, in doos	**567753**

Technische gegevens zie pagina 172

Accessoires zie pag. 206

DUPLEX – lineair gaat veel beter.

Afgekeken van uw hand.

Met zijn unieke aandrijving bootst de lineaire schuurbeweging van de DUPLEX de manier van werken bij het handmatig schuren na. Door de dubbele excenteraandrijving zonder lengtegeleiding is de slijtage van de componenten bovendien minimaal.

Zo gaat het veel gemakkelijker.

Met het DUPLEX principe kan zelfs op moeilijke plaatsen gemakkelijk geschuurd worden. Want zijn lineaire beweging lijkt op de normale handschuurbeweging. Sponningkanten bij deuren en ramen kunnen hiermee gemakkelijk en veilig bewerkt worden, zonder hinderlijk aanslaan.

Waarom met de hand?

Bij handlijsten van trappen of rondhout was er tot nu toe geen alternatief voor handarbeid. Met de DUPLEX is er een machine beschikbaar die u een alternatief biedt, zodat ook het schuren van ronde profielen sneller, gemakkelijker en beter gaat.

Flexibiliteit is de standaard.

Naast de zelfbouwkit voor het maken van eigen schuurzolen is er voor de DUPLEX een grote verscheidenheid aan kant-en-klare oplossingen. Van de radius-profielschoen tot de schoen voor V-profielen en van de holprofielzool tot de schraper.

Met één klik gewisseld.

Dankzij de gereedschapsloze FastFix schuurzoolwisseling staat niets het veelzijdige gebruik van de machine meer in de weg. Eenvoudig uitklikken, afnemen, een nieuwe schoen opzetten en weer inklikken.

Voor alle toepassingen.

Zelfs wanneer er geen geschikte standaard schuurzool voor uw toepassing bestaat, biedt Festool u nog de optimale oplossing: met de zelfbouwkit kunt u zelf op een voordelige manier, in slechts enkele minuten en stappen, eigen profielschuurzolen maken.

De schuurmachine voor het grove werk.

Het vereist veel geduld om dikke lak- of verflagen op hout of metaal te verwijderen – of machines met een hoog afnamevermogen natuurlijk, zoals de rotatieschuurmachine RAS van Festool.

Handzaam motorhuis.
Het motorhuis van de RAS 115 ligt dankzij de diameter van slechts 58 mm goed in de hand. Zo laat hij zich gemakkelijk en zonder vermoeidheid leiden.

MMC elektronica.
Zachte aanloop, constant toerental en een beveiliging tegen overbelasting door temperatuurcontrole maken de RAS zeer geschikt voor veeleisend en langdurig gebruik.

FastFix schijfwisseling.
De zoolwisseling is bij de RAS doodgemakkelijk. Activeer eenvoudigweg de spilstop door middel van een druk op de knop en draai de zool er gereedschapsloos af.

Antistatische uitrusting.
De RAS beschikt over een antistatische uitrusting, zodat ook de afname van lakken op metaal eenvoudig en zonder gevaar mogelijk is. De uitrusting voorkomt dat het schuurstof statisch geladen wordt.

Afzuigkap.
De afzuigkap kan tijdens het werk op de richting het stof ingesteld worden. In combinatie met een mobiele stofzuiger maakt dit een betere afzuiging en gezonder werken mogelijk.

De RAS rotatieschuurmachines beschikken over een even sterke als betrouwbare aandrijftechniek, bieden alles voor een effectieve afzuiging en vereenvoudigen dankzij de FastFix spilstop de schuurzoolwisseling. Het omvangrijke toebehorenprogramma maakt bovendien een veelzijdig gebruik mogelijk.

De RAS 115: krachtig en gemakkelijk te leiden. De ideale partner voor een hoge afname, ook op kleine vlakken.

Op grote vlakken met dikke laklagen kan de RAS 180 zijn kracht en zijn capaciteiten volledig benutten.

Hier ziet u wat de afzuigkap bewerkstelligt: minder stof in de lucht en daarmee minder stof in uw longen.

Voor het verwijderen van lak is de RAS 115 uitstekend geschikt. Niet in het minst dankzij de MMC elektronica en de antistatische uitrusting.

Rotatieschuurmachine RAS 115 en RAS 180 – De varianten

E = met/zonder elektronica S = met/zonder SYSTAINER

Model	E	S	Leveringsomvang	Bestelnr.
RAS 115.04 E-Set	●	●	Schuurzool StickFix diameter 115 mm, schuurzool 2F Ø 115 mm, 8 stuks STickFix schuurpapier, afzuigkap, beschermkap, extra handgreep, bedieningsgereedschap, in SYSTAINER SYS 2	**570733**
RAS 180.03 E-AH	●	–	Schuurzool StickFix diameter 180 mm, StickFix schuurpapier, afzuigkap met greep, bedieningsgereedschap, in doos	**570774**

Technische gegevens zie pagina 172

Accessoires zie pag. 207

Precisie aan de lopende band.

Of het nu om grof- of fijnschuren gaat, bij lineaire schuurwerkzaamheden zijn de bandschuurmachines van Festool betrouwbare partners. Daarbij brengt hun werkprincipe een werkelijk voordeel. Omdat er slechts in één richting, parallel aan de vezels gewerkt wordt, ontstaan er geen schuurkringen. Hierdoor worden moeizame en omslachtige nabehandelingen voorkomen. De Festool bandschuurmachines bestaan in breedtes van 75 mm en 105 mm.

Precieze bandgeleiding.
De schuurband wordt veilig en exact geleid. Dit maakt het mogelijk om foutloos en economisch te werken. Na een bandwisseling kan door de precisie-instelling opnieuw nauwkeurig gewerkt worden.

Stofafzuiging.
De geïntegreerde stofafzuiging maakt het mogelijk om zuiver te werken. Bovendien kunnen de bandschuur-machines ook op Festool mobiele stofzuigers aangesloten worden.

Ergonomie.
Omdat de motor bij de bandschuurmachines in de lengte is ingebouwd, zijn de behuizingen smal en beschikken ze over een ideaal gelegen zwaartepunt.

Elektronica.
De elektronica maakt het mogelijk de bandsnelheid exact in te stellen op het te bewerken materiaal. Daardoor wordt de arbeidskwaliteit verhoogd en behoren nabehandelingen tot het verleden.

Sterke motor.
Of het nu om de BS 75 of de BS 105 gaat, de motor van de Festool bandschuurmachine is krachtig en betrouwbaar.

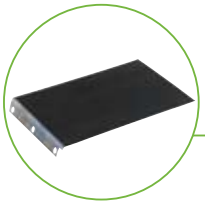

Schuuronderlaag.
De schuuronderlaag van grafiet garandeert de beste schuurresultaten. Voor grove werkzaamheden kan de schuuronderlaag vervangen worden door een metalen plaat met kurkonderlaag.

Schuurraam.
Om te voorkomen dat de bandschuurmachine schuin wegdraait, ontwikkelde Festool het schuurraam. Wanneer de bandschuurmachine hierin ingespannen is, beweegt hij zich veilig over het oppervlak. Fijne borstels voorkomen daarbij krasvormingen op het werkstuk.

Stationair inzetbaar.
Met de stationaire inrichting (bij de HL 850) maakt u in een oogwenk een stationaire eenheid van een mobiele bandschuurmachine. Zo kunnen kleine werkstukken optimaal bewerkt worden.

Bandschuurmachine BS 75 en BS 105 – De varianten

E = met/zonder elektronica S = met/zonder SYSTAINER

Model	E	S	Leveringsomvang	Bestelnr.
BS 75 E-Set	●	●	4 schuurbanden P60, P80, P100, P120, 1 stationaire voorziening, 1 vlakschuurraam, afzuigadapter, 1 stofzak, in SYSTAINER SYS MAXI	**570207**
BS 75 E-Plus	●	●	4 schuurbanden P60, P80, P100, P120, 1 stationaire voorziening, afzuigadapter, 1 stofzak, in SYSTAINER SYS MAXI	**570203**
BS 75 E	●	–	schuurband P100, afzuigadapter, 1 stofzak, in doos	**570204**
BS 75	–	–	schuurband P100, afzuigadapter, 1 stofzak, in doos	**570206**
BS 105 E-Set	●	●	4 schuurbanden P60, P80, P100, P120, 1 stationaire voorziening, 1 vlakschuurraam, afzuigadapter, 1 stofzak, in SYSTAINER SYS MAXI	**570212**
BS 105 E-Plus	●	●	4 schuurbanden P60, P80, P100, P120, 1 stationaire voorziening, afzuigadapter, 1 stofzak, in SYSTAINER SYS MAXI	**570209**
BS 105	–	–	schuurband P100, afzuigadapter, 1 stofzak, in doos	**570210**

Technische gegevens zie pagina 173 Accessoires zie pag. 208

Creëer de beste voorwaarden voor het schuren.

Snelheid troef.

Typisch Festool: de bandschuurmachines worden even eenvoudig, snel en gereedschapsloos in het raam gemonteerd als eruit genomen. Zo staat niets het wisselende gebruik van de bandschuurmachine in de weg.

Stil opgezet.

Het schuurraam maakt het mogelijk om een lopende bandschuurmachine zacht op het werkstuk te zetten, zonder het oppervlak hierbij te beschadigen. Hierdoor is de bandschuurmachine met het schuurraam ook geschikt voor het schuren van fineerbladen.

Een raam voor meer kwaliteit.

Het schuurraam zorgt voor een hogere kwaliteit van de werkresultaten aangezien schuin wegdraaien en een onbetrouwbare geleiding van de machine tot het verleden behoren. De borstels aan de onderkant van het schuurraam maken het bovendien mogelijk om zacht over het oppervlak te glijden.

Hoog schuurvermogen.

De bandbreedtes van 75 mm of 105 mm en de robuuste schuurbanden (van grof tot fijn) maken een groot schuurvermogen mogelijk. De sterke motor met zijn hoge doortrekkracht draagt hier eveneens aan bij.

Gemakkelijk geleid.

De bandschuurmachines van Festool kunnen zich ook zonder vlakschuurraam goed en veilig laten geleiden. Het ideaal gelegen zwaartepunt door de in de lengte ingebouwde motor maakt dit mogelijk.

Stationair en mobiel.

De bandschuurmachines BS 75 en BS 105 beschikken over een verscheidenheid aan systeemtoebehoren. Zo kunnen zij onder meer met de stationaire set voor vast gebruik omgebouwd worden.

Gemakkelijk te leiden, nauwelijks te stoppen.

De PLANEX langnekschuurmachine garandeert perfecte oppervlakken bij droogbouwactiviteiten. Het totaalconcept is bovendien al even overtuigend dan de innoverende details.

Constante afzuigcapaciteit.
De speciale stofzuiger SRM 45 PLANEX is optimaal afgestemd op de eisen van de langnek schuurmachine. Details zie pag 276.

Lange levensduur.
Het Festool aandrijfsysteem met metalen tweetrapsaandrijving zorgt voor een optimale krachtoverdracht naar de schuurzool. De resultaten zijn een extreem hoge afname en lange levensduur.

Perfecte greep.
De mechanische vergrendeling voor slangen van 36 mm verhindert bij draaibewegingen dat de slang van de afzuigaansluiting glijdt. De afzuiging is altijd optimaal.

Variabele afzuiging.
De afzuiging kan op de binnen- of buitenafzuiging ingesteld worden. Met de binnenafzuiging gebruikt u het aanzuigeffect voor lichte stofdeeltjes, met buitenafzuiging deze voor zwaardere stofdeeltjes.

Regelbare aanzuiging.
De aanzuigsterkte kan via de aanzuigregeling aan de werksituatie aangepast worden. De PLANEX voelt door de onderdruk lichter aan en kan goed geleid worden.

Afneembaar borstelsegment.
In een handomdraai kunt u de schuurzool in het voorste deel vrijleggen, waardoor u perfect langs de rand kunt werken.

Groot zwenkbereik.
Het wendbare scharnier geeft u veel vrije ruimte, terwijl de schuurzool vlak aansluit en met volle kracht schuurt.

Snel en veilig verbonden.
Via het eenvoudige snelspan-insteeksysteem van robuust staal kan de lengte van de PLANEX in een handomdraai aangepast worden.

PLANEX LHS 225 – De varianten

E = met/zonder elektronica S = met/zonder SYSTAINER

Model	E	S	Leveringsomvang	Bestelnr.
LHS 225 EQ-Set/IP	●	●	StickFix schuurzool Ø 215 mm, Interface-pad, 25 stuks StickFix schuurpapier, speciale stofzuiger SRM 45 E-PLANEX, in SYSTAINER SYS MAXI	**571722**
LHS 225 EQ-Set	●	●	StickFix schuurzool Ø 215 mm, 25 stuks StickFix schuurpapier, speciale stofzuiger SRM 45 E-PLANEX, in SYSTAINER SYS MAXI	**583474**
LHS 225 EQ-Plus/IP	●	●	StickFix schuurzool Ø 215 mm, Interface-pad, StickFix schuurpapier, in SYSTAINER SYS MAXI	**571719**
LHS 225 EQ-Plus	●	●	StickFix schuurzool Ø 215 mm, StickFix schuurpapier, in SYSTAINER SYS MAXI	**571574**

Technische gegevens zie pagina 173

Accessoires zie pag. 210

Een perfecte combinatie van kracht en goede ideeën.

2 lengtes – 1 machine.

Met de PLANEX LHS 225 wordt uw langnekschuurmachine in een handomdraai een kortnekschuurmachine en omgekeerd. De snelspaninsteekinrichting maakt het mogelijk. Zo stelt u de machine snel op een nieuwe werklengte in.

Enorm afnamevermogen.

Door zijn uitstekend motorvermogen met de tweetraps aandrijving en de directe krachtoverdracht overtuigt de PLANEX LHS 225 met uitstekende afnamewaarden. Met tot 30 kg afname per uur is de PLANEX LHS 225 in elk geval de nummer één.

Goed verpakt in de maxi-systainer.

De PLANEX LHS 225 is handig verpakt in een Maxi-SYSTAINER. Zo heeft u altijd alles bij de hand, is uw machine steeds goed beschermd en maakt u een professionele indruk bij de klant. Verder biedt de Maxi-SYSTAINER plaats aan een tweede verlengstuk.

Robuust aandrijfsysteem.

Eindeloos krachtig. Het robuuste aandrijfsysteem met tweetraps aandrijving brengt de kracht optimaal over op de schuurzool en garandeert een hoge belastbaarheid en een lange levensduur.

Vrij te kiezen afzuiging.

De PLANEX LHS 225 biedt twee mogelijkheden om af te zuigen: de binnenafzuiging voor fijn stof en de buitenafzuiging voor grovere materialen zoals bijv. behangresten. Bij de ingestelde binnenafzuiging wordt bovendien het aanzuigeffect via het 8-gats aanzuigsysteem actief.

Moeiteloos tot aan de randen.

Of u nu een overgang van muur tot muur of van het plafond naar de muur moet bewerken: met het afneembare borstelsegment schuurt de PLANEX LHS 225 consequent en betrouwbaar tot aan de rand.

Het Festool Jetstream principe voorkomt dat uw schuurpapier dichtloopt.

Festool schuurmateriaal en -machines werken met het gepatenteerde Jetstream-principe: een extra gat in het midden en twee extra luchtkanalen voorkomen dat er bij het afzuigen een vacuüm in het midden van de schijf ontstaat.

Jetstream principe

Minder stofvorming.
Het effect: bij het Festool schuurmateriaal vindt duidelijk minder verstopping plaats. De schuurkorrels kunnen optimaal werken en geven langer een hoge schuurafname.

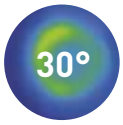

Minder hitte.
Al na 2 minuten schuren met een gebruikelijke schijf produceren de verzamelde stoflagen warmte. Dankzij Jetstream blijft het schuurvlak aanzienlijk koeler.

Minder dichtlopen.
Door de hitte klonteren stofdeeltjes samen. Daardoor loopt het schuurmateriaal dicht en wordt zo onbruikbaar (voorbeeld: 2 min. schuren van nieuwe lak). Het Jetstream principe daarentegen houdt de schuurtemperatuur laag en voorkomt doeltreffend dat het schuurpapier dichtloopt.

Jetstream

Het resultaat: U spaart geld!
Met het Jetstream principe verhoogt de levensduur van het schuurpapier tot 30%, terwijl u intensief kan blijven werken.

StickFix schuurzool

met zeer temperatuurbestendig klittenband (HT-schijf)

- Hechtlaag met hoge temperatuurbestendigheid en optimale hechting van het schuurmateriaal.
- Lange levensduur van de klittenband, ook bij zwaar gebruik.
- Uitstekend afnamevermogen doordat er geen speling is tussen de zool en het schuurmateriaal.
- Zeer goede aanpassing van de zool aan de contouren van het werkstuk. Hierdoor is het mogelijk ook kleinere radii met gevoel te schuren.
- Bescherming van het werkstuk door de zachte rand van de zool.
- Geen slijtage van het klittenband bij de rand door de 5 mm brede rand zonder klithechting.

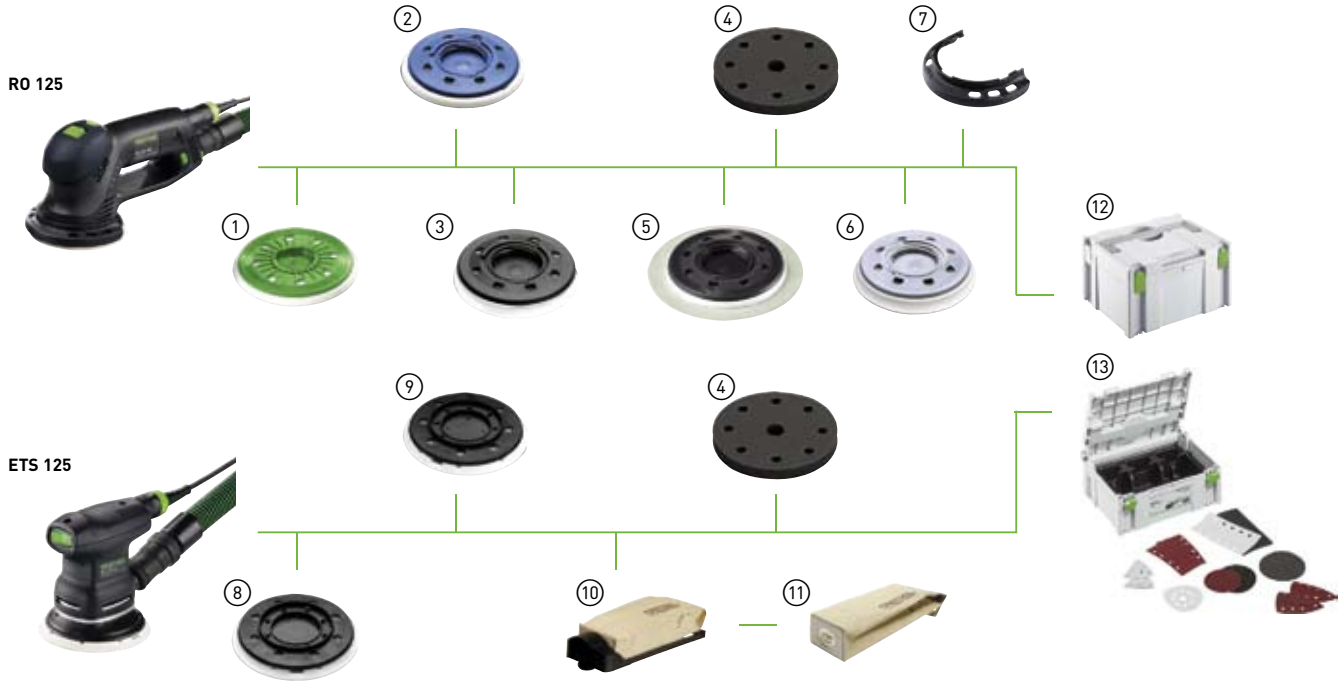

Toebehoren voor de roterend-excentrische schuurmachine ROTEX RO 125 en excenterschuurmachine ETS 125

	Product	Toelichting	Bestelnr.
1	**FastFix polijstzool PT-STF D125 FX-RO125**	voor RO 125 FEQ, om polijsttoebehoren op te nemen, Ø 125 mm, Hoogte 10 mm, Verpak.inh. 1 st., blister-verpakking	**492128**
	Polijsttoebehoren	zie het hoofdstuk Polijsten vanaf pagina 233	
2	**FastFix schuurzool ST-STF D125/8 FX-H**	harde uitvoering, hoge slijtvastheid van de kanten, voor vlakke en smalle kanten, blister-verpakking	**492127**
3	**FastFix schuurzool ST-STF D125/8 FX-W-HT**	zachte uitvoering, voor universele inzet bij vlakke en gegolfde vlakken, hittebestendige hechtlaag, blister-verpakking	**492125**
4	**Interface-pad IP-STF-D120/90/8**	als dempingselement tussen schuurpapier en schuurzool, voor schuurwerkzaamheden aan gewelfde delen en fijnschuren met de excenterschuurmachine Ø 125 mm, Hoogte 15 mm, Ø 120 mm, blister-verpakking	**492271**
5	**FastFix lamellenzool LT-STF D125/RO125**	voor het schuren van lamellen , Ø 150 mm, blister-verpakking	**492129**
6	**FastFix schuurzool ST-STF D125/8 FX-SW**	super zachte uitvoering, elastische structuur, voor sterke rondingen en golven, blister-verpakking	**492126**
7	**Protector FESTOOL PROTECTOR 125FX**	voor RO 125 FEQ, ter bescherming van schuurzool en werkstuk, blister-verpakking	**493912**
8	**Schuurzool ST-STF ES125/90/8-M4 W-HT**	zachte uitvoering, voor universele inzet bij vlakke en gegolfde vlakken, hittebestendige hechtlaag, voor robuuste inzet met korrels tot P220, Aansluitdraad M4, Gatendiameter 90 mm, blister-verpakking	**492280**
9	**Schuurzool ST-STF ES125/90/8-M4 SW**	super zachte uitvoering, elastische structuur, voor sterke rondingen en golven, Aansluitdraad M4, Gatendiameter 90 mm, blister-verpakking	**492282**
10	**Turbofilter-set TFS-RS 400**	5x turbofilter, filtercassette, voor RS 400, RTS 400, DS 400, DTS 400, ES 125, ETS 125, blister-verpakking	**489129**
11	**Turbofilter TF-RS 400/5**	voor RS 400, RTS 400, DS 400, DTS 400, ES 125, ETS 125, Verpak.inh. 5 st., blister-verpakking	**489128**
	Turbofilter TF-RS 400/25	voor RS 400, RTS 400, DS 400, DTS 400, ES 125, ETS 125, Verpak.inh. 25 st.	**489127**
12	**Lege systainer**	zie het hoofdstuk SYSTAINER, SORTAINER en Systainer-Port vanaf pagina 313	
13	**SYSTAINER SYS-STF D 125**	met inzetstuk voor schuurpapier Ø 125 mm, Systainer-grootte SYS 1	**489463**

Schuurmateriaal zie pag. 213

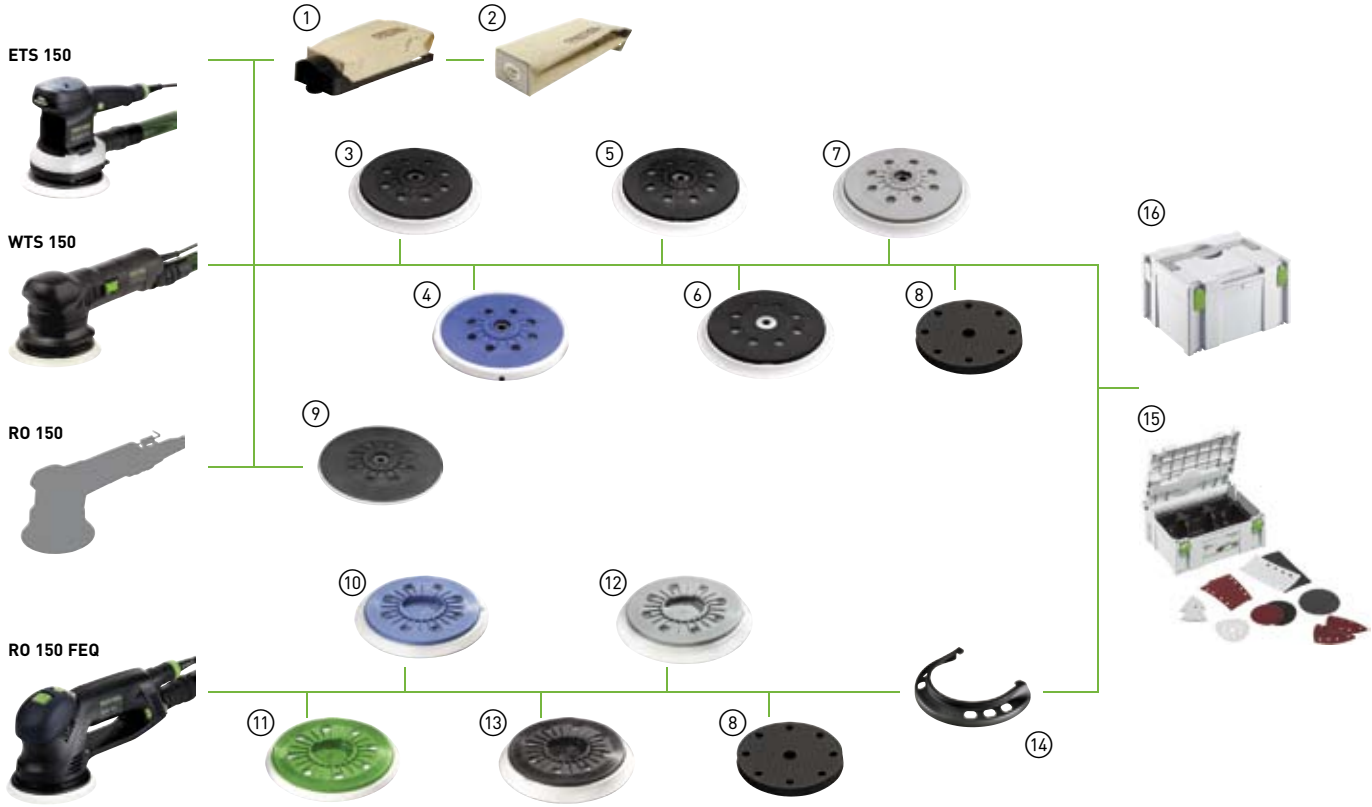

Toebehoren voor excenterschuurm. ETS 150, WTS 150 en roterend-excentrische schuurm. ROTEX RO 150

	Product	Toelichting	Bestelnr.
1	**Turbofilter-set TFS-ES 150**	filtercassette, 1x turbofilter, voor ES 150, ETS 150, blister-verpakking	**489631**
2	**Turbofilter TF II-RS/ES/ET/25**	voor RS 300, RS 3, RS 200, RS 2, ES 150, ETS 150, ET 2, Verpak.inh. 25 st.	**487871**
	Turbofilter TF II-RS/ES/ET/5	voor RS 300, RS 3, RS 200, RS 2, ES 150, ETS 150, ET 2, Verpak.inh. 5 st., blister-verpakking	**487779**
3	**Schuurzool ST-STF-D150/8-M8 W**	zachte uitvoering, voor universele inzet bij vlakke en gegolfde vlakken, Aansluitdraad M8, blister-verpakking	**486381**
4	**Schuurzool ST-STF-D150/8-M8 H**	harde uitvoering, hoge slijtvastheid van de kanten, voor vlakke en smalle kanten, Aansluitdraad M8, blister-verpakking	**484850**
5	**Schuurzool ST-STF-D150/8-M8 W-HT**	zachte uitvoering, hittebestendige hechtlaag, voor robuuste inzet met korrels tot P220, Aansluitdraad M8, blister-verpakking	**491935**
6	**Schuurzool ST-STF-D150/8-5/16" W**	voor Hamach/Rupes: BR3/E/ST/E ST, TA151ST, voor Orka: ROA1 D/E, DAA1 D/E, voor Desoutter: Mod.575, Mod.576, Aansluitdraad 5/16 ", blister-verpakking	**487971**
7	**Schuurzool ST-STF-D150/8-M8 SW**	super zachte uitvoering, elastische structuur, voor sterke rondingen en golven, Aansluitdraad M8, blister-verpakking	**486382**
8	**Interface-pad IP-STF-D145/8-STF**	voor schuurwerk aan gewelfde delen en fijnschuren met de excenterschuurmachine Ø 150 mm , als dempingselement tussen schuurpapier en schuurzool, Hoogte 15 mm, Ø 145 mm, blister-verpakking	**492212**
9	**Polijstzool PT-STF-D150-M8**	voor RO 150, om polijsttoebehoren op te nemen, Ø 145 mm, Hoogte 6 mm, blister-verpakking	**485748**
10	**FastFix schuurzool ST-STF D150/8 FX-H**	harde uitvoering, hoge slijtvastheid van de kanten, voor vlakke en smalle kanten, Aansluitdraad M8, blister-verpakking	**493915**
11	**FastFix polijstzool PT-STF D150 FX-RO150**	voor RO 150 FEQ, om polijsttoebehoren op te nemen, Ø 130 mm, Hoogte 10 mm, blister-verpakking	**493914**
12	**FastFix schuurzool ST-STF D150/8 FX-SW**	super zachte uitvoering, elastische structuur, voor sterke rondingen en golven, Aansluitdraad M8, blister-verpakking	**493917**
13	**FastFix schuurzool ST-STF D150/8 FX-W-HT**	zachte uitvoering, hittebestendige hechtlaag, voor universele inzet bij vlakke en gegolfde vlakken, voor robuust gebruik voor korrels tot P 220, Aansluitdraad M8, blister-verpakking	**493916**
14	**Protector FESTOOL PROTECTOR 150FX**	voor RO 150 FEQ, ter bescherming van schuurzool en werkstuk, blister-verpakking	**493913**
15	**SYSTAINER SYS-STF D 150**	met inzetstukken voor schuurpapier Ø 150 mm, Systainer-grootte SYS 3	**487431**
16	**Lege systainer**	zie het hoofdstuk SYSTAINER, SORTAINER en Systainer-Port vanaf pagina 313	

Schuurmateriaal zie pag. 214

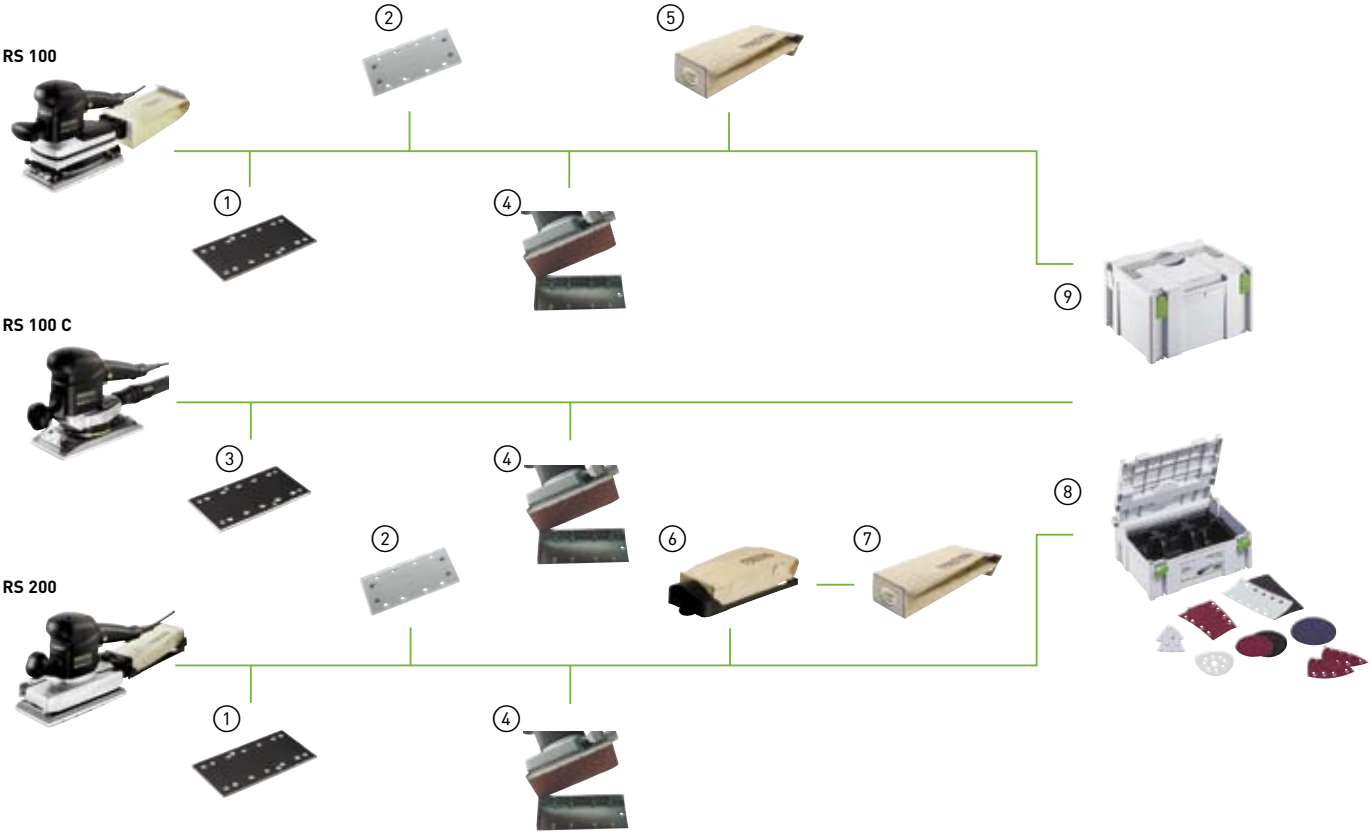

Toebehoren voor de Vlakschuurmachine RS 100, RS 100 C, RS 200

	Product	Toelichting	Bestelnr.
1	**Schuurzool StickFix SSH-STF-115x225/10**	voor RS 200, RS 2, RS 100, RS 1, Maten 115 x 225 mm, blister-verpakking	**483679**
	Schuurzool StickFix SSH-STF-115x225/10-KS	voor RS 200, RS 2, RS 100, RS 1, met randbescherming, Maten 115 x 225 mm, blister-verpakking	**485648**
2	**Schuurzool SSH-115x225/10**	voor spanschuurpapier, voor RS 200, RS 2, RS 100, RS 1, Maten 115 x 225 mm, blister-verpakking	**489629**
	Schuurzool SSH-115x225/10-KS	voor RS 200, RS 2, RS 100, RS 1, met randbescherming, voor spanschuurpapier, Maten 115 x 225 mm, blister-verpakking	**485647**
3	**Schuurzool StickFix SSH-STF-115x221/10 RS 1 C**	voor RS 100 C, RS 1 C, Maten 115 x 221 mm, blister-verpakking	**488226**
4	**Gatenprikplank 10L 115x225**	voor RS 200, RS 2, RS 100, RS 100 C, RS 1, RS 1 C, LRB-IAS, voor het maken van het Festool gatenpatroon, Aantal gaten 10, blister-verpakking	**481523**
5	**Turbofilter TF-RS 1/5**	voor RS 100, RS 1, Verpak.inh. 5 st., blister-verpakking	**483674**
6	**Turbofilter-set TFS II-ET/RS**	filtercassette, 5x turbofilter, voor RS 3, RS 2, ET 2, blister-verpakking	**487780**
7	**Turbofilter TF II-RS/ES/ET/25**	voor RS 300, RS 3, RS 200, RS 2, ES 150, ETS 150, ET 2, Verpak.inh. 25 st.	**487871**
	Turbofilter TF II-RS/ES/ET/5	voor RS 300, RS 3, RS 200, RS 2, ES 150, ETS 150, ET 2, Verpak.inh. 5 st., blister-verpakking	**487779**
8	**SYSTAINER SYS-STF 115x228**	met inzetstuk voor schuurpapier 115x228 mm, Systainer-grootte SYS 2	**487433**
9	**Lege systainer**	zie het hoofdstuk SYSTAINER, SORTAINER en Systainer-Port vanaf pagina 313	

Schuurmateriaal zie pag. 218

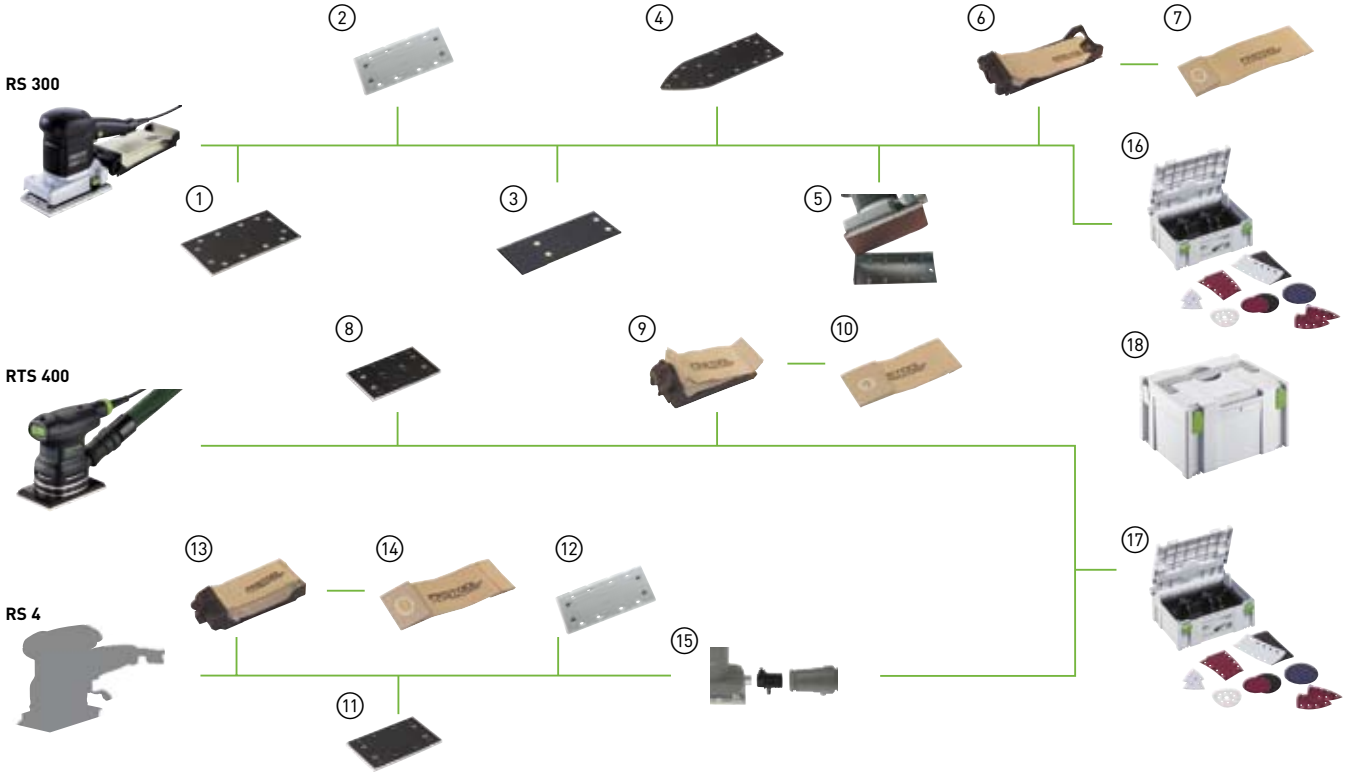

Toebehoren voor de Vlakschuurmachine RS 300, RTS 400

	Product	Toelichting	Bestelnr.
1	**Schuurzool StickFix SSH-STF-93x175/8**	voor RS 300, RS 3, LRS 93, Maten 93 x 175 mm, blister-verpakking	**483905**
2	**Schuurzool SSH-93x175/8**	voor spanschuurpapier, voor RS 300, RS 3, LRS 93, Maten 93 x 175 mm, blister-verpakking	**489630**
3	**Schuurzool StickFix SSH-STF-L93x230/0**	voor RS 300, RS 3, LRS 93, uitvoering lamellenschuurzool, Maten 93 x 230 mm, blister-verpakking	**486371**
4	**Schuurzool StickFix SSH-STF-V93x266/14**	voor RS 300, RS 3, LRS 93, uitvoering strijkijzerschuurzool, Maten 93 x 266 mm, blister-verpakking	**486418**
5	**Gatenprikplank 8L 93x175**	voor RS 300, RS 3, LRS 93, voor het maken van het Festool gatenpatroon, Aantal gaten 8, Maten 93 x 175 mm, blister-verpakking	**481903**
6	**Turbofilter-set TFS II-ET/RS**	filtercassette, 5x turbofilter, voor RS 3, RS 2, ET 2, blister-verpakking	**487780**
7	**Turbofilter TF II-RS/ES/ET/25**	voor RS 300, RS 3, RS 200, RS 2, ES 150, ETS 150, ET 2, Verpak.inh. 25 st.	**487871**
	Turbofilter TF II-RS/ES/ET/5	voor RS 300, RS 3, RS 200, RS 2, ES 150, ETS 150, ET 2, Verpak.inh. 5 st., blister-verpakking	**487779**
8	**Schuurzool StickFix SSH-STF-80x130/14**	voor RTS 400, RS 400, geperforeerd met 14 afzuiggaten, Maten 80 x 130 mm, blister-verpakking	**489252**
9	**Turbofilter-set TFS-RS 400**	filtercassette, 5x turbofilter, voor RS 400, RTS 400, DS 400, DTS 400, ES 125, ETS 125, blister-verpakking	**489129**
10	**Turbofilter TF-RS 400/5**	voor RS 400, RTS 400, DS 400, DTS 400, ES 125, ETS 125, Verpak.inh. 5 st., blister-verpakking	**489128**
	Turbofilter TF-RS 400/25	voor RS 400, RTS 400, DS 400, DTS 400, ES 125, ETS 125, Verpak.inh. 25 st.	**489127**
11	**Schuurzool StickFix SSH-STF-80x130/8**	voor RS 4, geperforeerd met 8 afzuiggaten, Maten 80 x 130 mm, blister-verpakking	**483906**
12	**Schuurzool SSH-80x130/8**	voor RS 4, voor spanschuurpapier, Maten 80 x 130 mm, blister-verpakking	**491366**
13	**Turbofilter-set TFS II-RS 4**	1 filtercassette, 5 turbofilters, voor RS 4, blister-verpakking	**487705**
14	**Turbofilter TF II-RS 4/5**	voor RS 4, Verpak.inh. 5 st., blister-verpakking	**487704**
15	**Afzuigadapter AD-RS 4**	voor RS 4, blister-verpakking	**482338**
16	**SYSTAINER SYS-STF 93x178/93V**	met inzetstuk voor schuurpapier 93x178 mm, Systainer-grootte SYS 2	**487434**
17	**SYSTAINER SYS-STF 80x133**	met inzetstuk voor schuurpapier 80x133 mm, Systainer-grootte SYS 1	**487435**
18	**Lege systainer**	zie het hoofdstuk SYSTAINER, SORTAINER en Systainer-Port vanaf pagina 313	

Schuurmateriaal zie pag. 216, 217

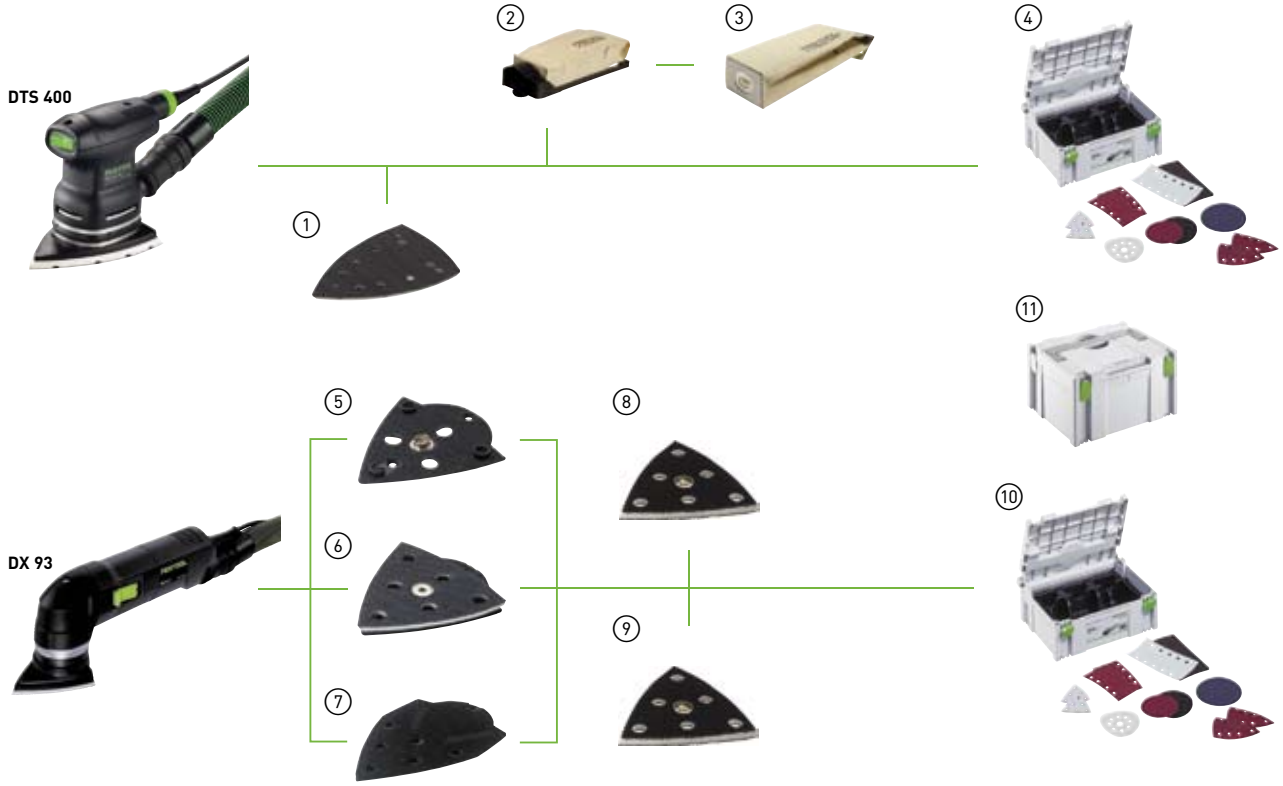

Toebehoren voor de driehoekschuurmachine DTS 400, deltaschuurmachine DX 93

	Product	Toelichting	Bestelnr.
1	**Schuurzool SSH-STF-Delta100x150/7**	voor DTS 400, DS 400, voor het schuren tot in de hoeken, Maten 100 x 150 mm, blister-verpakking	**493723**
2	**Turbofilter-set TFS-RS 400**	filtercassette, 5x turbofilter, voor RS 400, RTS 400, DS 400, DTS 400, ES 125, ETS 125, blister-verpakking	**489129**
3	**Turbofilter TF-RS 400/25**	voor RS 400, RTS 400, DS 400, DTS 400, ES 125, ETS 125, Verpak.inh. 25 st.	**489127**
	Turbofilter TF-RS 400/5	voor RS 400, RTS 400, DS 400, DTS 400, ES 125, ETS 125, Verpak.inh. 5 st., blister-verpakking	**489128**
4	**SYSTAINER SYS-STF DELTA 100x150**	met inzetstuk voor schuurpapier 100x150 mm, Systainer-grootte SYS 1	**489464**
5	**Bodemplaat TP-STF-DX93**	voor DX 93, met StickFix hechtlaag voorzien voor bevestiging aan de schuurzool, blister-verpakking	**488717**
6	**Ombouw-Set DX93E TP-STF-V93-W**	voor DX 93, bodemplaat TP-DX2 en schuurzool STF93V-W, met drukknop, StickFix, blister-verpakking	**488899**
7	**Lamellenschuurzool SSH-STF-V93L/6**	voor DX 93, StickFix, Verpak.inh. 1 st., blister-verpakking	**488036**
8	**Schuurzool StickFix zacht SSH-STF-V93/6-W/2**	voor DX 93, StickFix, met drukknop, Verpak.inh. 2 st., blister-verpakking	**488715**
9	**Schuurzool StickFix hard SSH-STF-V93/6-H/2**	voor DX 93, StickFix, met drukknop, Verpak.inh. 2 st., blister-verpakking	**488716**
10	**SYSTAINER SYS-STF 93 V**	met inzetstuk voor schuurpapier 93V, Systainer-grootte SYS 1	**487633**
11	**Lege systainer**	zie het hoofdstuk SYSTAINER, SORTAINER en Systainer-Port vanaf pagina 313	

Schuurmateriaal zie pag. 216, 217

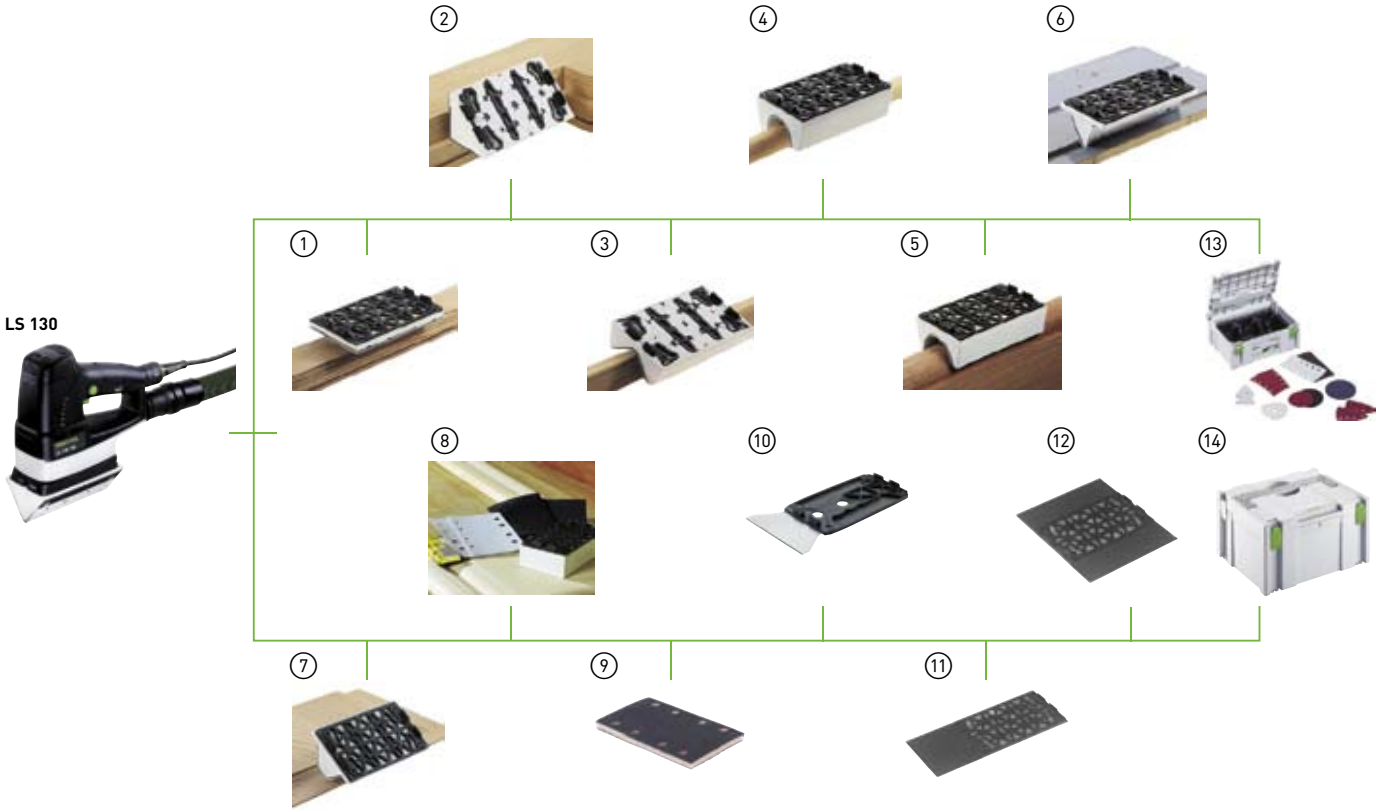

Toebehoren voor de lineaire schuurmachine DUPLEX LS 130

	Product	Toelichting	Bestelnr.
1	**Vlakke schuurzool SSH-STF-LS130-F**	standaard-uitvoering, Maten 80 x 130 mm, blister-verpakking	**490161**
2	**Sponningprofielzool SSH-STF-LS130-90 GR**	90°, Maten 80 x 130 mm, blister-verpakking	**490162**
3	**Radiusprofielzool SSH-STF-LS130-R6KV**	radius R6 bolrond, Maten 80 x 130 mm, blister-verpakking	**490163**
	Radiusprofielzool SSH-STF-LS130-R10KV	radius R10 holrond, Maten 80 x 130 mm, blister-verpakking	**491197**
4	**Radiusprofielzool SSH-STF-LS130-R18KV**	radius R18 holrond, Maten 80 x 130 mm, blister-verpakking	**490164**
5	**Radiusprofielzool SSH-STF-LS130-R25KV**	radius R25 holrond, Maten 80 x 130 mm, blister-verpakking	**490165**
6	**V-groef-profielzool SSH-STF-LS130-V10**	10 mm, Maten 80 x 130 mm, blister-verpakking	**490166**
7	**Holprofielzool SSH-STF-LS130-R10KX**	radius R10 bolrond, Maten 80 x 130 mm, blister-verpakking	**491198**
	Holprofielzool SSH-STF-LS130-R25KX	radius R25 bolrond, Maten 80 x 130 mm, blister-verpakking	**490167**
8	**Zelfbouwset SSH-STF-LS130 Kit**	bouwpakket voor de vervaardiging van een willekeurige, zelf te vervaardigen speciale profielzool, blister-verpakking	**490780**
9	**Interface-pad IP-STF-80x133/14-STF LS130/2**	dempingselement tussen schuurzool en schuurpapier, Maten 80 x 133 mm, Verpak.inh. 2 st., blister-verpakking	**490160**
10	**Schraper SSH-LS130-B100**	voor het verwijderen van behangpapier, Breedte 100 mm, blister-verpakking	**491199**
11	**Lamellenschuurzool lang SSH-STF-LS130-LL195**	voor het schuren van lamellen, Maten 80 x 195 mm, blister-verpakking	**491861**
12	**Lamellenschuurzool breed SSH-STF-LS130-LB130**	voor het tweezijdig schuren van lamellen, Maten 158 x 130 mm, blister-verpakking	**491862**
13	**SYSTAINER SYS-STF 80x133**	met inzetstuk voor schuurpapier 80x133 mm, Systainer-grootte SYS 1	**487435**
14	**Lege systainer**	zie het hoofdstuk SYSTAINER, SORTAINER en Systainer-Port vanaf pagina 313	

Schuurmateriaal zie pag. 216

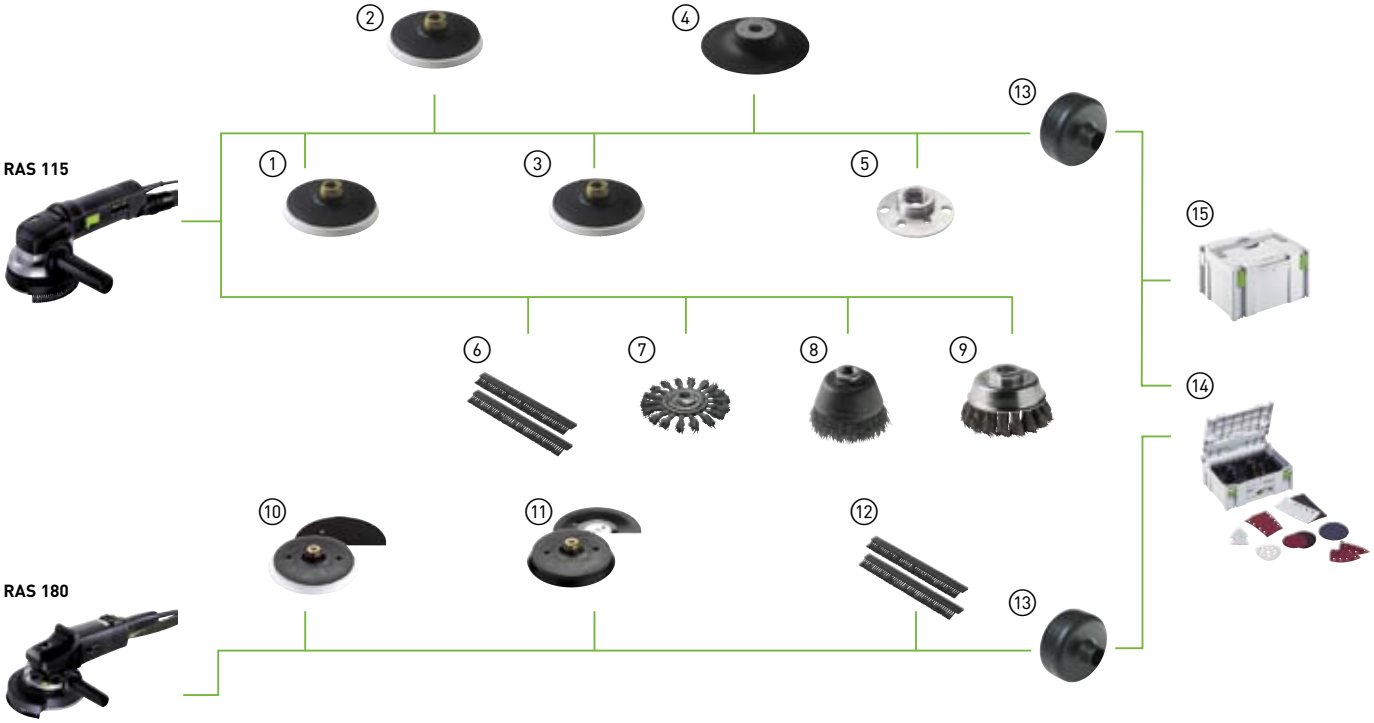

Toebehoren voor de rotatieschuurmachines RAS 115 en RAS 180

	Product	Toelichting	Bestelnr.
1	**Schuurzool ST-STF-D115/0-M14 W**	voor RAS 115, RAP 80, zachte uitvoering, voor universele inzet bij vlakke en gegolfde vlakken, Aansluitdraad M14, blister-verpakking	**484173**
2	**Schuurzool ST-STF-D115/0-M14 H**	voor RAS 115, RAP 80, harde uitvoering, hoge slijtvastheid van de kanten, voor vlakke en smalle kanten, Aansluitdraad M14, blister-verpakking	**484172**
3	**Schuurzool ST-D115/0-M14/2F**	voor RAS 115, RAP 80, voor fiberschijven en longlife fiberschijven Ø 115 mm, spanmoer, Aansluitdraad M14, blister-verpakking	**485298**
4	**Elastische schuurzool ST-D115/0-EL**	voor RAS 115, RAP 80, blister-verpakking	**439580**
5	**Spanmoer SM-M14/D115**	voor RAS 115, RAP 80, voor bevestiging van Fiberfix schuurschijven	**439581**
6	**Borstelinzetstuk voor RAS AHP-RAS D115/2**	voor RAS 115, RAP 80, met kunststof-borstels, Verpak.inh. 2 st.	**484727**
	Borstelinzetstuk voor RAS AHM-RAS D115	voor RAS 115, RAP 80, met metalen borstels, Verpak.inh. 1 st.	**484728**
7	**Ronde borstel RB-D115/M14 RAS 115**	voor RAS 115, RAP 80, gevlochten, voor het verwijderen van lak, roest, het reinigen van oppervlakken, blister-verpakking	**485096**
8	**Komborstel TB-D80/M14 RAS 115**	voor RAS 115, RAP 80, voor het verwijderen van roest en slakken, voor schone metalen oppervlakken, blister-verpakking	**485097**
9	**Komborstel TB-D65/M14 RAS 115**	voor RAS 115, RAP 80, gevlochten, voor het verwijderen van lak, roest, het reinigen van oppervlakken, blister-verpakking	**485099**
10	**Schuurzool ST-STF-D180/0-M14 W**	voor RAS 180, zachte uitvoering, voor universele inzet bij vlakke en gegolfde vlakken, Aansluitdraad M14, blister-verpakking	**485253**
11	**Schuurzool ST-D180/0-M14/2F**	voor RAS 180, voor fiberschijven Ø 180 mm, Aansluitdraad M14, blister-verpakking	**485296**
12	**Borstelinzetstuk voor RAS AHP-RAS D180**	voor RAS 180, met kunststof-borstels, Verpak.inh. 1 st.	**485274**
13	**Vonken-dover voor mobiele stofzuiger D 50 FL**	voor CT/CTL/CTM 11, 22, 26, 33, 36, 44, 55	**484733**
14	**SYSTAINER SYS-STF D 115**	met inzetstuk voor schuurpapier Ø 115 mm, Systainer-grootte SYS 1	**487432**
15	**Lege systainer**	zie het hoofdstuk SYSTAINER, SORTAINER en Systainer-Port vanaf pagina 313	

Schuurmateriaal zie pag. 219

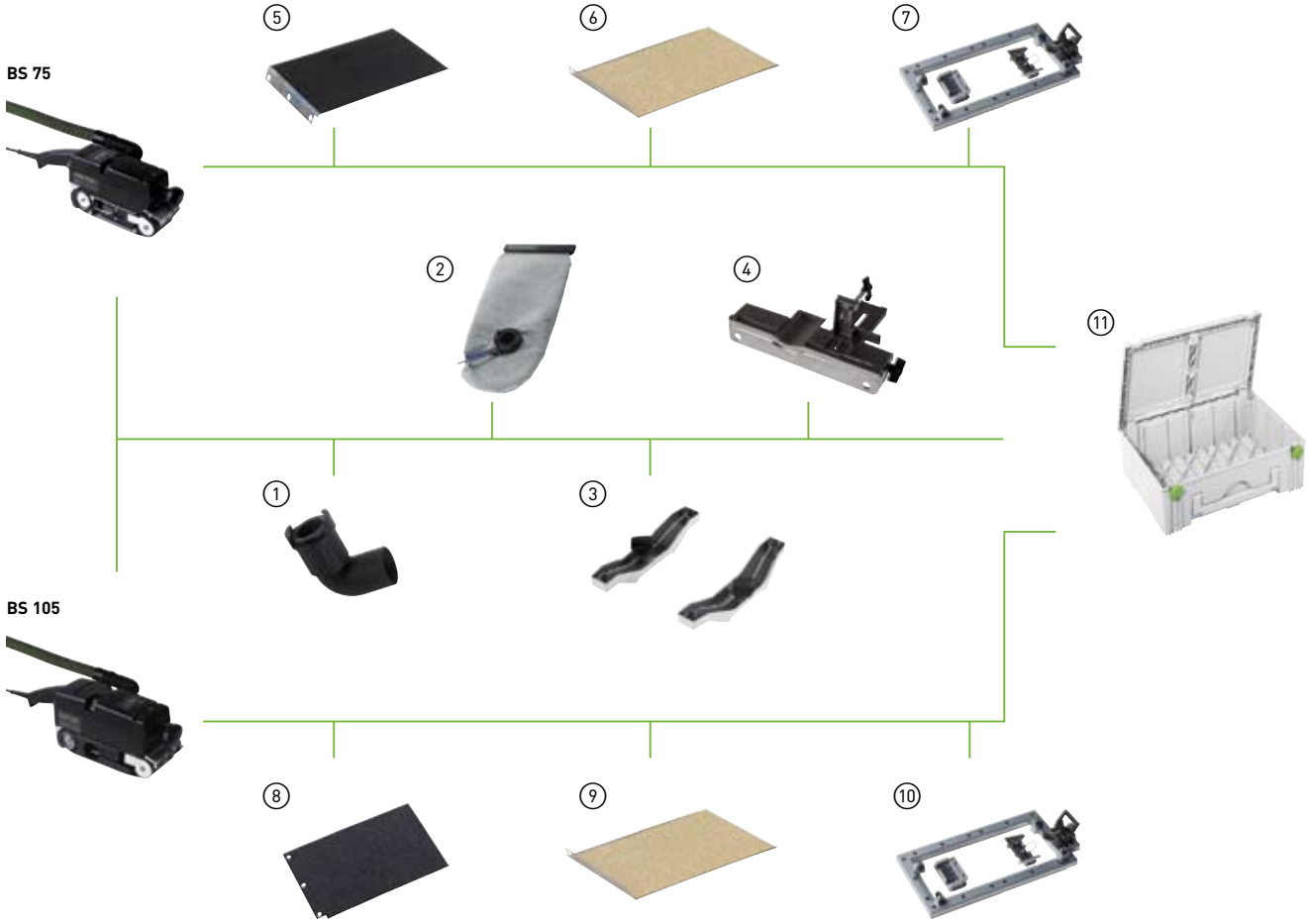

Toebehoren voor de bandschuurmachine BS 75 en BS 105

	Product	Toelichting	Bestelnr.
1	**Afzuigadapter AA-BS 75/105**	voor BS 75, BS 105, blister-verpakking	**490818**
2	**Stofzak AS-BS 75/105**	voor BS 75, BS 105, in doos	**490819**
3	**Stationaire inrichting SE-BS 75/105**	voor BS 75, BS 105, in doos	**490820**
4	**Lengte-aanslag LA-BS 75/105**	voor BS 75, BS 105, in doos	**490821**
5	**Schuurplaat SU/GG-BS 75**	voor BS 75, van weefsel/grafiet, Verpak.inh. 2 st., blister-verpakking	**490823**
6	**Schuurplaat SU/KM-BS 75**	voor BS 75, van kurk/metaal voor grove schuurwerkzaamheden, Verpak.inh. 1 st., blister-verpakking	**490824**
7	**Schuurraam FSR-BS 75**	bevestigingsdeel, voor BS 75, Verpak.inh. 1 st., in doos	**490827**
8	**Schuurplaat SU/GG-BS 105**	voor BS 105, van weefsel/grafiet, Verpak.inh. 2 st., blister-verpakking	**490825**
9	**Schuurplaat SU/KM-BS 105**	voor BS 105, van kurk/metaal voor grove schuurwerkzaamheden, Verpak.inh. 1 st., blister-verpakking	**490826**
10	**Schuurraam FSR-BS 105**	bevestigingsdeel, voor BS 105, Verpak.inh. 1 st., in doos	**490828**
11	**Lege systainer**	zie het hoofdstuk SYSTAINER, SORTAINER en Systainer-Port vanaf pagina 313	

Schuurmateriaal zie pag. 219, 220

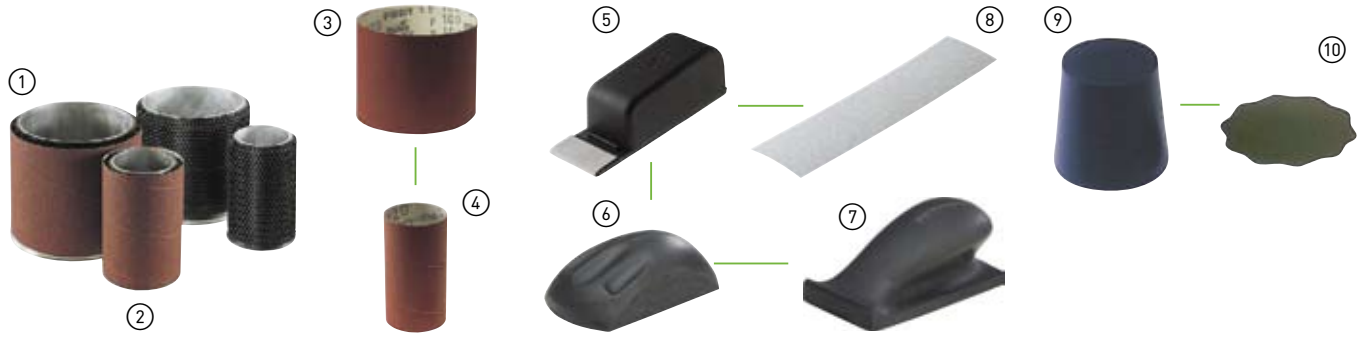

Toebehoren voor stationair gebruik, Pocket StickFix en schuurblok

	Product	Toelichting	Bestelnr.
1	**Schuurwals ZW 145x120/30**	Buiten-Ø 145 mm, Hoogte 120 mm, Boor-Ø 30 mm, Toerental max. 3000 min^{-1}, in doos	**485046**
	Schuurwals ZW 145x120/35	Buiten-Ø 145 mm, Hoogte 120 mm, Boor-Ø 35 mm, Toerental max. 3000 min^{-1}, in doos	**489694**
	Schuurwals ZW 145x120/50	Buiten-Ø 145 mm, Hoogte 120 mm, Boor-Ø 50 mm, Toerental max. 3000 min^{-1}, in doos	**485048**
2	**Schuurwals ZWK 80x120/30**	Buiten-Ø 80 mm, Hoogte 120 mm, Boor-Ø 30 mm, Toerental max. 3000 min^{-1}, in doos	**485049**
	Schuurwals ZWK 80x120/35	Buiten-Ø 80 mm, Hoogte 120 mm, Boor-Ø 35 mm, Toerental max. 3000 min^{-1}, in doos	**489693**
	Schuurwals ZWK 80x120/50	Buiten-Ø 80 mm, Hoogte 120 mm, Boor-Ø 50 mm, Toerental max. 3000 min^{-1}, in doos	**485051**
3	**Schuurhuls SH-D145x120/0-P50 RU/8**	Korrel P50, Verpak.inh. 8 st.	**485041**
	Schuurhuls SH-D145x120/0-P80 RU/8	Korrel P80, Verpak.inh. 8 st.	**485042**
	Schuurhuls SH-D145x120/0-P100 RU/8	Korrel P100, Verpak.inh. 8 st.	**485043**
	Schuurhuls SH-D145x120/0-P120 RU/8	Korrel P120, Verpak.inh. 8 st.	**485044**
	Schuurhuls SH-D145x120/0-P150 RU/8	Korrel P150, Verpak.inh. 8 st.	**485045**
4	**Schuurhuls SH-D80x120/0-P50 RU/8**	Korrel P50, Verpak.inh. 8 st.	**485036**
	Schuurhuls SH-D80x120/0-P80 RU/8	Korrel P80, Verpak.inh. 8 st.	**485037**
	Schuurhuls SH-D80x120/0-P100 RU/8	Korrel P100, Verpak.inh. 8 st.	**485038**
	Schuurhuls SH-D80x120/0-P120 RU/8	Korrel P120, Verpak.inh. 8 st.	**485039**
	Schuurhuls SH-D80x120/0-P150 RU/8	Korrel P150, Verpak.inh. 8 st.	**485040**
5	**Schuurblokje HSK-STF-46x178**	voor opname van StickFix schuurpapier 46x178 mm, blister-verpakking	**583129**
6	**Schuurblok HSK-D 150 W**	voor de opname van StickFix schuurpapier Ø 150 mm, zacht, blister-verpakking	**495965**
	Schuurblok HSK-D 150 H	voor de opname van StickFix schuurpapier Ø 150 mm, hard, blister-verpakking	**495966**
7	**Schuurblok HSK 80x133 H**	voor de opname van StickFix schuurpapier 80 x 133 mm, hard, blister-verpakking	**495967**
8	**Schuurbladen STF 46x178/0 P40 BR2/10**	schuurmateriaal speciaal voor verven en lakken, Voor-, tussen- en fijnschuren bij schilders, meubelmakers, meubelconstructie en interieurinrichting, Korrel P40, Verpak.inh. 10 st., blister-verpakking	**492843**
	Schuurbladen STF 46x178/0 P80 BR2/10	schuurmateriaal speciaal voor verven en lakken, Voor-, tussen- en fijnschuren bij schilders, meubelmakers, meubelconstructie en interieurinrichting, Korrel P80, Verpak.inh. 10 st., blister-verpakking	**492844**
	Schuurbladen STF 46x178/0 P120 BR2/10	schuurmateriaal speciaal voor verven en lakken, Voor-, tussen- en fijnschuren bij schilders, meubelmakers, meubelconstructie en interieurinrichting, Korrel P120, Verpak.inh. 10 st., blister-verpakking	**492845**
	Schuurbladen STF 46x178/0 P180 BR2/10	schuurmateriaal speciaal voor verven en lakken, Voor-, tussen- en fijnschuren bij schilders, meubelmakers, meubelconstructie en interieurinrichting, Korrel P180, Verpak.inh. 10 st., blister-verpakking	**492846**
	Schuurbladen STF 46x178/0-MIX BR2/10	schuurmateriaal speciaal voor verven en lakken, Voor-, tussen- en fijnschuren bij schilders, meubelmakers, meubelconstructie en interieurinrichting, Korrel P40-P180, Verpak.inh. 10 st., blister-verpakking	**492847**
9	**Schuurknopje RH-SK D 36/1**	schuurknopje D 36, als rol	**493069**
10	**Zelfklevende bloemvormige schuurbladen SK D36/0 3000 TI2/100**	zelfklevend, in zak, Titan 2, Verpak.inh. 100 st., Korrel 3000, blister-verpakking	**495063**

Schuurmateriaal zie pag. 221

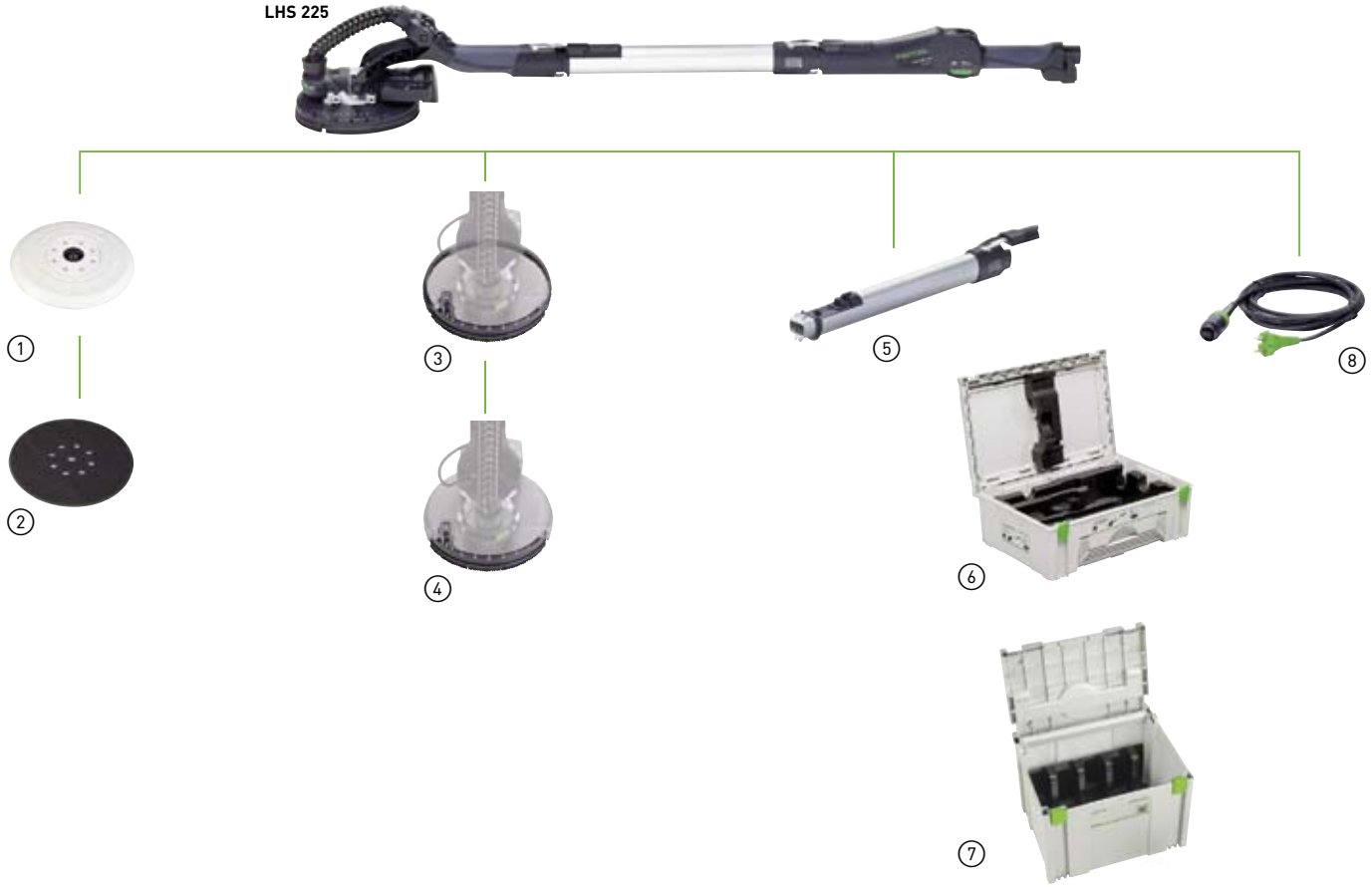

Toebehoren voor langnek schuurmachine PLANEX LHS 225

	Product	Toelichting	Bestelnr.
1	**Schuurzool ST-STF-D215/8-LHS 225**	voor universeel gebruik op gladde vlakken, hittebestendige hechtlaag, voor zware toepassingen, Ø 215 mm, blister-verpakking	**495168**
	Schuurzool ST-STF-D215/8-IP-LHS 225	voor universeel gebruik, bijzonder geschikt voor gewelfde vlakken, incl. 2 interface-pads, Ø 215 mm	**496106**
2	**Interface-pad IP-STF-D215/8/2x**	voor gebruik met schuurzool 496106, Ø 215 mm, Verpak.inh. 2 st.	**496140**
3	**Borstelsegment BS-LHS 225**	voor langnekschuurmachine PLANEX, voor PLANEX LHS 225 EQ schuurkop als vervanging voor een versleten borstelsegment, blister-verpakking	**495166**
4	**Borstelinzetstuk BE-LHS 225**	voor langnekschuurmachine PLANEX, afneembaar deel van het borstelsegment van de PLANEX LHS 225 EQ schuurkop, blister-verpakking	**495167**
5	**Verlengstuk VL-LHS 225**	voor langnekschuurmachine PLANEX, Lengte 500 mm, blister-verpakking	**495169**
6	**SYSTAINER SYS-LHS 225**	Systainer-grootte SYS MAXI	**495193**
7	**SYSTAINER SYS-STF-D225**	met inleg voor PLANEX schuurmateriaal Ø 225, in SYSTAINER SYS 4	**496409**
	Schuurschijven STF D225/8 MIX CR/BR2/25	mix P80 CR, P120 CR, P150 BR2, P180 BR2, P240 BR2	**496124**
8	**plug it-kabel H05 RN-F/4**	rubberen kabel, Lengte 4 m, blister-verpakking	**489421**

Schuurmateriaal zie pag. 215

Overtuigt niet enkel op papier, maar ook in de werkplaats.

Met Festool kunt u er zeker van zijn dat u voor al het gereedschap en elke toepassing over het optimale schuurpapier beschikt. Of het nu over grof- of fijnschuren gaat: hoe beter het schuurmateriaal op het gereedschap is afgestemd, des te efficiënter gaat uw werk vooruit. U bereikt de beste werkresultaten, omdat in het Festool systeem schuurmateriaal, schuurzool en machine optimaal op elkaar afgestemd zijn. Hierdoor bespaart u tijd en geld.

Geen uitbreken van de schuurkorrels.
De tweelagige binding van de schuurkorrels is het resultaat van een zeer slijtvaste en flexibele kunstharscombinatie. Zo voorkomt Festool dat de schuurkorrels voortijdig uitbreken.

Langere levensduur.
De bijzondere combinatie van schuurkorrels, binding en oppervlaktegeometrie gaat het dichtlopen van het schuurmateriaal tegen. Bij Festool Platin 2 en Titan 2 wordt de levensduur extra verhoogd door een stofwerende laag.

Slijtarme korrel.
Hoogwaardig, synthetisch edelkorund: Het materiaal van de schuurkorrels is zeer hard maar toch taai.
De schuurkorrels behouden daarom zelfs bij de zwaarste toepassing hun vorm en zorgen voor een uitstekend afnamevermogen.

Gelijkmatig schuurbeeld.
De eenvormige schuurkorrels garanderen een gelijkmatige ruwheidsdiepte. Het resultaat: Een schoon schuurbeeld, minder nabehandeling en daarmee een aanzienlijke tijdsbesparing.

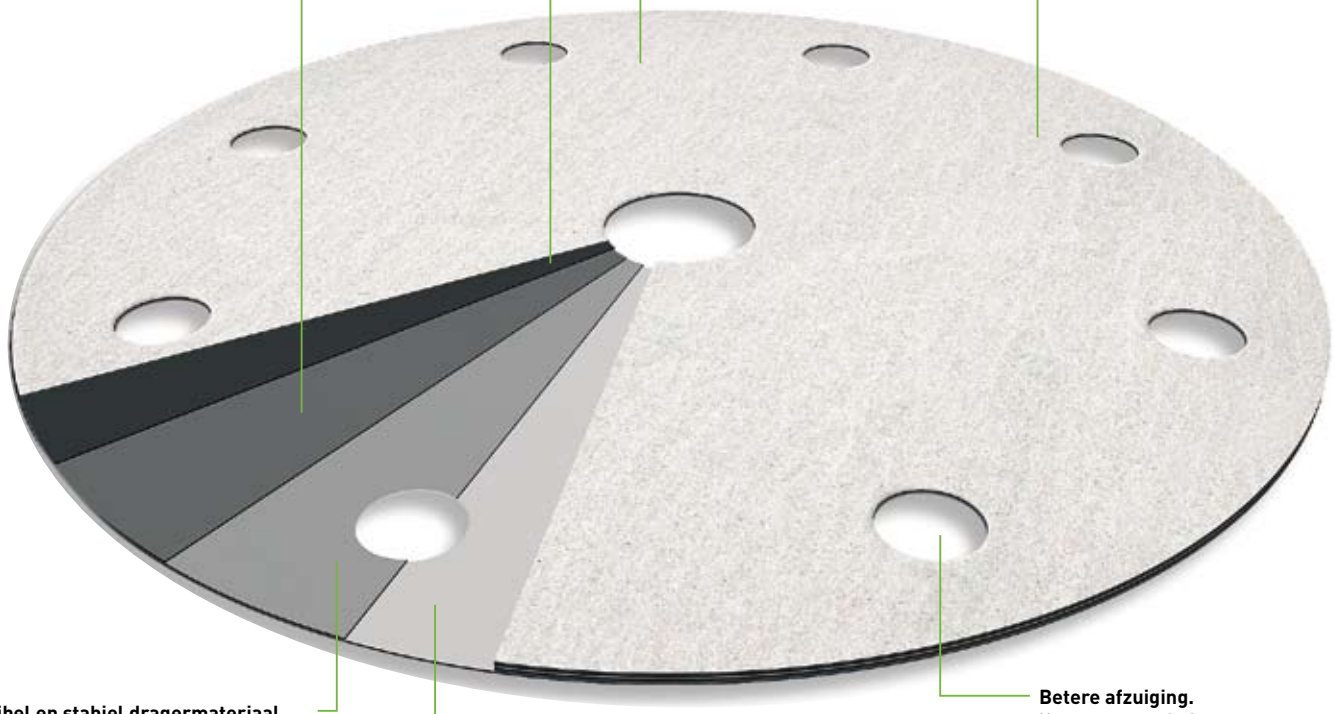

Flexibel en stabiel dragermateriaal.
Afhankelijk van de toepassing gebruikt Festool flexibel dragermateriaal van papier, katoenweefsel of kunststofvezel.
De impregnering hecht zeer goed aan het papier en de binding. Hierdoor blijft het materiaal extreem flexibel en worden ook overgangen perfect geschuurd.

Recordtijden bij het wisselen – het StickFix-systeem.
U vervangt het Festool schuurmateriaal zonder te plakken of te klemmen: u trekt het er eenvoudig af en klit de volgende er eenvoudigweg aan.
Het hechtsysteem is zowel betrouwbaar en slipvast als gemakkelijk los te maken. Voordelen van de Stickfix zool, zie pag. 200.

Betere afzuiging.
Het gepatenteerde Jetstream principe verhoogt de levensduur van het schuurpapier door de intensieve afzuiging. Hiervoor zorgt het 9-gaten-principe.
Jetstream in detail, zie pag. 200.

Schuren | Schuurmateriaal

Festool biedt u verschillende types schuurmateriaal, elk ontwikkeld voor speciale schuurbewerkingen en materialen. Ze zijn zeer geschikt voor de hieronder genoemde toepassingen en doelgroepen.

Soorten schuurmateriaal	Toepassing / Korrel	Materiaal
FESTOOL Brilliant 2	**Schuurpapier speciaal voor verf en lak.** Voor-, tussen- en eindschuren bestemd voor schilders, meubelmakers, de meubelconstructie en interieurverbouw.	• Verf en lak: acryl-, nitro-, voorlak • Plamuur, fijn- en polyesterplamuur • Kunststof: thermoplastische en vezelversterkte kunststoffen • Grondlagen, vulmateriaal, beschermlak, primer
FESTOOL Cristal	**Schuurpapier met open bestrooiing voor verf, lak en plamuur.** Grof en snel voorschuren bij schilder, carrosserie en auto-herstelwerkplaats.	• Verf en lak • Plamuur (polyesterplamuur, 2K-materiaal) • Gipsplamuur
FESTOOL Titan 2	**Schuurpapier voor plamuur, vulmateriaal en lak.** voor-, tussen- en fijnschuren bij de autospuiterij en carrosserie	• Vulmateriaal, kunsthars-, nitro-, en combimiddel, voorstrijkmiddel • Primer, reactiegrondlaag • 2K-materiaal • Waterverdunde lak • Dekkende lak gladschuren/matschuren voor nieuwe laklaag • Keramieklak
FESTOOL Rubin	**Schuurmateriaal voor houtbewerking.** Voor- en tussenschuren bij meubelmakers en schilders en voor de hout- en meubelindustrie.	• Hard hout • Zacht hout • Tropisch hout • Hout-combinatiemateriaal • Lak, verf, nitrolak • Oude laklagen, gegrond hout
FESTOOL Saphir	**Extra sterk en effectief schuurmateriaal voor extreem hoge eisen.** Afschuren van harde bezetting van harde ondergronden.	• Schuren van gewapende en vezelversterkte kunststof (GfK, CfK, enz.) • Afschuren van sterk uitgehard plamuur • Afschuren van sterk uitgelopen traptreden • Fijnschuren van ruwe, voorbewerkte metalen oppervlakken • Ontbramen, ontroesten, afbikken
FESTOOL Platin 2	**Zeer krachtig schuurmateriaal voor de eindafwerking van minerale grondstoffen, hoogglanslakken en kunststoffen.** Finish-bewerking.	Finish-schuren als voorbereiding op het polijsten, vanaf korrel 600 voor • minerale grondstoffen zoals Corian, Varicor, Cristalan • Acrylglas, plexiglas • PUR-hoogglanslak • Keramieklak • Waterverdunde lak
FESTOOL Vlies	**Zeer flexibel schuurmateriaal voor het aanschuren, opruwen, reinigen, ontvetten en mat schuren van hout, lak en metaal.** Opruwen, reinigen, ontvetten en mat schuren.	• Verwijderen van oxidatie (verwering) bij licht metaal • Blank schuren van NE- en non-ferro metaal • Blank schuren van soldeernaden en overgangen bij lasnaden • Natuurhout, gefineerde en gelazuurde oppervlakken poriëndiep reinigen • Oude laklagen vóór het opnieuw lakken opschuren

Ø 125 mm

FESTOOL Brilliant 2

schuurmateriaal speciaal voor verven en lakken

Voor-, tussen- en fijnschuren bij schilders, meubelmakers, meubelconstructie en interieurinrichting

Korrel	Verpak.inh.	Bestelnr.	Korrel	Verpak.inh.	Bestelnr.
P40	10	495989	P80	50	492945
P60	10	495990	P100	100	492946
P80	10	495991	P120	100	492947
P120	10	495992	P150	100	492948
P180	10	495993	P180	100	492949
P320	10	495994	P220	100	492950
P40	50	493657	P320	100	492951
P60	50	492944	P400	100	492952

RO 125

FESTOOL Cristal

Schuurpapier met open bestrooiing voor verf, lak en plamuur.

grof en snel voorschuren bij schilder, carrosserie en auto-herstelwerkplaats

Korrel	Verpak.inh.	Bestelnr.	Korrel	Verpak.inh.	Bestelnr.
P40	10	496001	P40	50	494032
P60	10	496002	P60	50	494033
P80	10	496003	P80	50	494034
P100	10	496004	P100	100	494035
P120	10	496005	P120	100	494036

LEX 125

FESTOOL Titan 2

schuurmateriaal voor plamuur, vulmiddelen en lakken

voor-, tussen-, en fijnschuren bij de autospuiterij en plaatwerkreparatie

Korrel	Verpak.inh.	Bestelnr.	Korrel	Verpak.inh.	Bestelnr.
P80	50	492966	P360	100	492973
P120	100	492967	P400	100	492974
P150	100	492968	P500	100	494839
P180	100	492969	P800	100	495045
P220	100	492970	P1200	100	492363
P240	100	492971	P1500	100	492364
P320	100	492972	P3000	100	492365

ETS 125

FESTOOL Rubin

schuurmateriaal voor houtbewerking

voor- en tussenschuren bij meubelmakers en schilders en voor de hout- en meubelindustrie

Korrel	Verpak.inh.	Bestelnr.	Korrel	Verpak.inh.	Bestelnr.
P50	10	495995	P50	50	493114
P80	10	495996	P80	50	493115
P100	10	495997	P100	50	493116
P120	10	495998	P120	50	493117
P150	10	495999	P150	50	493118
P180	10	496000	P180	50	493119

FESTOOL Saphir

Extra sterk en effectief schuurmateriaal voor extreem hoge eisen.

afschuren van harde bezetting van harde ondergronden

Korrel	Verpak.inh.	Bestelnr.	Korrel	Verpak.inh.	Bestelnr.
P24	25	493124	P50	25	493126
P36	25	493125	P80	25	493127

FESTOOL Platin 2

Zeer krachtig schuurmateriaal voor de eindafwerking van minerale grondstoffen, hoogglanslakken en kunststoffen.

afwerkingsbehandeling.

Korrel	Verpak.inh.	Bestelnr.	Korrel	Verpak.inh.	Bestelnr.
S400	15	492373	S2000	15	492376
S500	15	492374	S4000	15	492377
S1000	15	492375			

FESTOOL Vlies

Zeer flexibel schuurmateriaal voor het aanschuren, opruwen, reinigen, ontvetten en mat schuren van hout, lak en metaal.

opruwen, reinigen, verwijderen en matteren van hout, verf, lak en metaal

Korrel	Verpak.inh.	Bestelnr.	Korrel	Verpak.inh.	Bestelnr.
A120	5	488107	A280	5	488108

Ø 150 mm

RO 150

LEX 150

ETS 150

WTS 150

RO 150 E

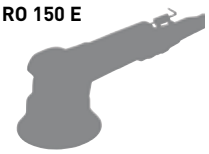

FESTOOL Brilliant 2

schuurmateriaal speciaal voor verven en lakken

Voor-, tussen- en fijnschuren bij schilders, meubelmakers, meubelconstructie en interieurinrichting

Korrel	Verpak.inh.	Bestelnr.	Korrel	Verpak.inh.	Bestelnr.
P40	10	495972	P100	100	492982
P60	10	495973	P120	100	492983
P80	10	495974	P150	100	492984
P120	10	495975	P180	100	492985
P180	10	495976	P220	100	492986
P320	10	495977	P240	100	492987
P40	50	492979	P320	100	492988
P60	50	492980	P400	100	492989
P80	50	492981			

FESTOOL Cristal

Schuurpapier met open bestrooiing voor verf, lak en plamuur.

grof en snel voorschuren bij schilder, carrosserie en auto-herstelwerkplaats

Korrel	Verpak.inh.	Bestelnr.	Korrel	Verpak.inh.	Bestelnr.
P40	10	495984	P40	50	494042
P60	10	495985	P60	50	494043
P80	10	495986	P80	50	494044
P100	10	495987	P100	100	494045
P120	10	495988	P120	100	494046

FESTOOL Titan 2

schuurmateriaal voor plamuur, vulmiddelen en lakken

voor-, tussen-, en fijnschuren bij de autospuiterij en plaatwerkreparatie

Korrel	Verpak.inh.	Bestelnr.	Korrel	Verpak.inh.	Bestelnr.
P40	50	493663	P280	100	492342
P60	50	493664	P320	100	492343
P80	50	492335	P360	100	492344
P100	100	492336	P400	100	492345
P120	100	492337	P500	100	492346
P150	100	492338	P800	100	492347
P180	100	492339	P1200	100	492348
P220	100	492340	P1500	100	492349
P240	100	492341	P3000	100	496368

FESTOOL Rubin

schuurmateriaal voor houtbewerking

voor- en tussenschuren bij meubelmakers en schilders en voor de hout- en meubelindustrie

Korrel	Verpak.inh.	Bestelnr.	Korrel	Verpak.inh.	Bestelnr.
P50	10	495978	P36	50	486393
P80	10	495979	P50	50	486394
P100	10	495980	P80	50	486395
P120	10	495981	P100	50	486396
P150	10	495982	P120	50	486397
P180	10	495983	P150	50	486398
P24	50	486392	P180	50	486399

FESTOOL Saphir

Extra sterk en effectief schuurmateriaal voor extreem hoge eisen.

afschuren van harde bezetting van harde ondergronden

Korrel	Verpak.inh.	Bestelnr.	Korrel	Verpak.inh.	Bestelnr.
P24	5	484105	P36	25	486389
P36	5	496360	P50	25	486390
P50	5	496361	P80	25	486391
P80	5	496362	P100	25	491357
P24	25	486388			

FESTOOL Platin 2

Zeer krachtig schuurmateriaal voor de eindafwerking van minerale grondstoffen, hoogglanslakken en kunststoffen.

afwerkingsbehandeling

Korrel	Verpak.inh.	Bestelnr.	Korrel	Verpak.inh.	Bestelnr.
S400	15	492368	S2000	15	492371
S500	15	492369	S4000	15	492372
S1000	15	492370			

FESTOOL Vlies

Zeer flexibel schuurmateriaal voor het aanschuren, opruwen, reinigen, ontvetten en mat schuren van hout, lak en metaal.

opruwen, reinigen, verwijderen en matteren van hout, verf, lak en metaal

Korrel	Verpak.inh.	Bestelnr.	Korrel	Verpak.inh.	Bestelnr.
A100	5	482778	S800	5	482780
A280	5	482779			

Ø 185 mm

LEX 185

FESTOOL Brilliant 2

schuurmateriaal speciaal voor verven en lakken

Voor-, tussen- en fijnschuren bij schilders, meubelmakers, meubelconstructie en interieurinrichting

Korrel	Verpak.inh.	Bestelnr.	Korrel	Verpak.inh.	Bestelnr.
P40	50	493021	P80	50	493023
P60	50	493022	P100	100	493024

FESTOOL Titan 2

schuurmateriaal voor plamuur, vulmiddelen en lakken

voor-, tussen-, en fijnschuren bij de autospuiterij en plaatwerkreparatie

Korrel	Verpak.inh.	Bestelnr.	Korrel	Verpak.inh.	Bestelnr.
P80	50	492744	P180	100	492748
P100	100	492745	P240	100	492749
P120	100	492746	P320	100	492750
P150	100	492747	P360	100	492751

FESTOOL Saphir

Extra sterk en effectief schuurmateriaal voor extreem hoge eisen.

afschuren van harde bezetting van harde ondergronden

Korrel	Verpak.inh.	Bestelnr.	Korrel	Verpak.inh.	Bestelnr.
P24	25	491484	P36	25	491483

Ø 225 mm

LHS 225

FESTOOL Brilliant 2

schuurmateriaal speciaal voor verven en lakken

Voor-, tussen- en fijnschuren bij schilders, meubelmakers, meubelconstructie en interieurinrichting

Korrel	Verpak.inh.	Bestelnr.	Korrel	Verpak.inh.	Bestelnr.
P16	25	495925	P150	25	495066
P24	25	495926	P180	25	495067
P40	25	495927	P220	25	495068
P60	25	495928	P240	25	495932
P80	25	495929	P320	25	495933
P100	25	495930			496124
P120	25	495931			

FESTOOL Cristal

Schuurpapier met open bestrooiing voor verf, lak en plamuur.

grof en snel voorschuren bij schilder, carrosserie en auto-herstelwerkplaats

Korrel	Verpak.inh.	Bestelnr.	Korrel	Verpak.inh.	Bestelnr.
P40	25	495069	P100	25	495072
P60	25	495070	P120	25	495073
P80	25	495071			

FESTOOL Saphir

Extra sterk en effectief schuurmateriaal voor extreem hoge eisen.

afschuren van harde bezetting van harde ondergronden

Korrel	Verpak.inh.	Bestelnr.	Korrel	Verpak.inh.	Bestelnr.
P24	25	495174	P36	25	495175

93V

DX 93

FESTOOL Brilliant 2

schuurmateriaal speciaal voor verven en lakken

Voor-, tussen- en fijnschuren bij schilders, meubelmakers, meubelconstructie en interieurinrichting

Korrel	Verpak.inh.	Bestelnr.	Korrel	Verpak.inh.	Bestelnr.
P40	10	492879	P100	100	492886
P60	10	496011	P120	100	492887
P80	10	492880	P150	100	492888
P120	10	492881	P180	100	492889
P180	10	492882	P220	100	492890
P40	50	492883	P240	100	492891
P60	50	492884	P320	100	492892
P80	50	492885	P400	100	492893

FESTOOL Cristal

Schuurpapier met open bestrooiing voor verf, lak en plamuur.

grof en snel voorschuren bij schilder, carrosserie en auto-herstelwerkplaats

Korrel	Verpak.inh.	Bestelnr.	Korrel	Verpak.inh.	Bestelnr.
P40	10	496336	P40	50	496341
P60	10	496337	P60	50	496342
P80	10	496338	P80	50	496343
P100	10	496339	P100	100	496344
P120	10	496340	P120	100	496345

93V

FESTOOL Rubin

schuurmateriaal voor houtbewerking

voor- en tussenschuren bij meubelmakers en schilders en voor de hout- en meubelindustrie

Korrel	Verpak.inh.	Bestelnr.	Korrel	Verpak.inh.	Bestelnr.
P50	10	496012	P80	50	486450
P80	10	496013	P100	50	486451
P100	10	496014	P120	50	486452
P120	10	496015	P150	50	486453
P36	50	489158	P180	50	486454
P50	50	486449			

DX 93

FESTOOL Saphir

Extra sterk en effectief schuurmateriaal voor extreem hoge

afschuren van harde bezetting van harde ondergronden

Korrel	Verpak.inh.	Bestelnr.	Korrel	Verpak.inh.	Bestelnr.
P24	25	487515	P80	25	487518
P40	25	487516	P100	50	487519
P60	25	487517	P120	50	487520

FESTOOL Vlies

Zeer flexibel schuurmateriaal voor het aanschuren, opruwen, reinigen, ontvetten en mat schuren van hout, lak en metaal.

opruwen, reinigen, verwijderen en matteren van hout, verf, lak en metaal

Korrel	Verpak.inh.	Bestelnr.	Korrel	Verpak.inh.	Bestelnr.
A120	10	487605	A280	10	487606

80x133 mm

FESTOOL Brilliant 2

schuurmateriaal speciaal voor verven en lakken

Voor-, tussen- en fijnschuren bij schilders, meubelmakers, meubelconstructie en interieurinrichting

Korrel	Verpak.inh.	Bestelnr.	Korrel	Verpak.inh.	Bestelnr.
P40	10	492859	P100	100	492851
P60	10	496008	P120	100	492852
P80	10	492860	P150	100	492853
P120	10	492861	P180	100	492854
P180	10	492862	P220	100	492855
P40	50	492848	P240	100	492856
P60	50	492849	P320	100	492857
P80	50	492850	P400	100	492858

RTS 400

FESTOOL Cristal

Schuurpapier met open bestrooiing voor verf, lak en plamuur.

grof en snel voorschuren bij schilder, carrosserie en auto-herstelwerkplaats

Korrel	Verpak.inh.	Bestelnr.	Korrel	Verpak.inh.	Bestelnr.
P40	10	494052	P40	50	494057
P60	10	494053	P60	50	494058
P80	10	494054	P80	50	494059
P100	10	494055	P100	100	494060
P120	10	494056	P120	100	494061

LS 130

FESTOOL Rubin

schuurmateriaal voor houtbewerking

voor- en tussenschuren bij meubelmakers en schilders en voor de hout- en meubelindustrie

Korrel	Verpak.inh.	Bestelnr.	Korrel	Verpak.inh.	Bestelnr.
P50	10	490393	P80	50	490388
P80	10	490394	P100	50	490389
P100	10	490395	P120	50	490390
P120	10	490396	P150	50	490391
P180	10	496009	P180	50	490392
P50	50	490387			

FESTOOL Vlies

Zeer flexibel schuurmateriaal voor het aanschuren, opruwen, reinigen, ontvetten en mat schuren van hout, lak en metaal.

opruwen, reinigen, verwijderen en matteren van hout, verf, lak en metaal

Korrel	Verpak.inh.	Bestelnr.	Korrel	Verpak.inh.	Bestelnr.
A100	5	483580	S800	5	483582
A280	5	483581			

80x400 mm

LRS 400

FESTOOL Cristal

Schuurpapier met open bestrooiing voor verf, lak en plamuur.

grof en snel voorschuren bij schilder, carrosserie en auto-herstelwerkplaats

Korrel	Verpak.inh.	Bestelnr.	Korrel	Verpak.inh.	Bestelnr.
P40	50	494254	P100	50	494257
P60	50	494255	P120	50	494258
P80	50	494256			

FESTOOL Titan 2

schuurmateriaal voor plamuur, vulmiddelen en lakken

voor-, tussen-, en fijnschuren bij de autospuiterij en plaatwerkreparatie

Korrel	Verpak.inh.	Bestelnr.	Korrel	Verpak.inh.	Bestelnr.
P40	50	493175	P180	50	493179
P60	50	493176	P240	50	493616
P80	50	493177	P320	50	493617
P120	50	493178			

100x150 mm

DTS 400

FESTOOL Brilliant 2

schuurmateriaal speciaal voor verven en lakken

Voor-, tussen- en fijnschuren bij schilders, meubelmakers, meubelconstructie en interieurinrichting

Korrel	Verpak.inh.	Bestelnr.	Korrel	Verpak.inh.	Bestelnr.
P40	10	492804	P100	100	492796
P60	10	496010	P120	100	492797
P80	10	492805	P150	100	492798
P120	10	492806	P180	100	492799
P180	10	492807	P220	100	492800
P40	50	492793	P240	100	492801
P60	50	492794	P320	100	492802
P80	50	492795	P400	100	492803

FESTOOL Cristal

Schuurpapier met open bestrooiing voor verf, lak en plamuur.

grof en snel voorschuren bij schilder, carrosserie en auto-herstelwerkplaats

Korrel	Verpak.inh.	Bestelnr.	Korrel	Verpak.inh.	Bestelnr.
P40	10	496346	P40	50	496351
P60	10	496347	P60	50	496352
P80	10	496348	P80	50	496353
P100	10	496349	P100	100	496354
P120	10	496350	P120	100	496355

FESTOOL Rubin

schuurmateriaal voor houtbewerking

voor- en tussenschuren bij meubelmakers en schilders en voor de hout- en meubelindustrie

Korrel	Verpak.inh.	Bestelnr.	Korrel	Verpak.inh.	Bestelnr.
P50	10	489478	P80	50	489040
P80	10	489479	P100	50	489041
P100	10	489480	P120	50	489042
P120	10	489481	P150	50	489043
P50	50	489039	P180	50	489044

FESTOOL Vlies

Zeer flexibel schuurmateriaal voor het aanschuren, opruwen, reinigen, ontvetten en mat schuren van hout, lak en metaal.

opruwen, reinigen, verwijderen en matteren van hout, verf, lak en metaal

Korrel	Verpak.inh.	Bestelnr.	Korrel	Verpak.inh.	Bestelnr.
A120	10	489045	S800	10	489047
A280	10	489046			

93x178 mm

RS 300

LRS 93

FESTOOL Brilliant 2

schuurmateriaal speciaal voor verven en lakken

Voor-, tussen- en fijnschuren bij schilders, meubelmakers, meubelconstructie en interieurinrichting

Korrel	Verpak.inh.	Bestelnr.	Korrel	Verpak.inh.	Bestelnr.
P40	10	492907	P100	100	492914
P60	10	496007	P120	100	492915
P80	10	492908	P150	100	492916
P120	10	492909	P180	100	492917
P180	10	492910	P220	100	492918
P40	50	492911	P240	100	492919
P60	50	492912	P320	100	492920
P80	50	492913	P400	100	492921

93x178 mm

FESTOOL Titan 2

schuurmateriaal voor plamuur, vulmiddelen en lakken

voor-, tussen-, en fijnschuren bij de autospuiterij en plaatwerkreparatie

Korrel	Verpak.inh.	Bestelnr.	Korrel	Verpak.inh.	Bestelnr.
P100	100	493554	P320	100	493556
P150	100	493555			

LRS 93

FESTOOL Rubin

schuurmateriaal voor houtbewerking

voor- en tussenschuren bij meubelmakers en schilders en voor de hout- en meubelindustrie

Korrel	Verpak.inh.	Bestelnr.	Korrel	Verpak.inh.	Bestelnr.
P50	10	489470	P80	50	484391
P80	10	489471	P100	50	484392
P100	10	489472	P120	50	484393
P120	10	489473	P150	50	484394
P50	50	484390	P180	50	484395

RS 300

FESTOOL Vlies

Zeer flexibel schuurmateriaal voor het aanschuren, opruwen, reinigen, ontvetten en mat schuren van hout, lak en metaal.

opruwen, reinigen, verwijderen en matteren van hout, verf, lak en metaal

Korrel	Verpak.inh.	Bestelnr.	Korrel	Verpak.inh.	Bestelnr.
A100	5	483583	S800	5	483585
A280	5	483584			

115x228 mm

FESTOOL Brilliant 2

schuurmateriaal speciaal voor verven en lakken

Voor-, tussen- en fijnschuren bij schilders, meubelmakers, meubelconstructie en interieurinrichting

Korrel	Verpak.inh.	Bestelnr.	Korrel	Verpak.inh.	Bestelnr.
P40	10	492818	P100	100	492825
P60	10	496006	P120	100	492826
P80	10	492819	P150	100	492827
P120	10	492820	P180	100	492828
P180	10	492821	P220	100	492829
P40	50	492822	P240	100	492830
P60	50	492823	P320	100	492831
P80	50	492824	P400	100	492832

RS 100

FESTOOL Titan 2

schuurmateriaal voor plamuur, vulmiddelen en lakken

voor-, tussen-, en fijnschuren bij de autospuiterij en plaatwerkreparatie

Korrel	Verpak.inh.	Bestelnr.	Korrel	Verpak.inh.	Bestelnr.
P80	50	492738	P150	100	492741
P100	100	492739	P180	100	492742
P120	100	492740	P220	100	492743

RS 100 C

FESTOOL Rubin

schuurmateriaal voor houtbewerking

voor- en tussenschuren bij meubelmakers en schilders en voor de hout- en meubelindustrie

Korrel	Verpak.inh.	Bestelnr.	Korrel	Verpak.inh.	Bestelnr.
P50	10	489474	P80	50	484405
P80	10	489475	P100	50	484406
P100	10	489476	P120	50	484407
P120	10	489477	P150	50	484408
P50	50	484404	P180	50	484409

RS 200

FESTOOL Vlies

Zeer flexibel schuurmateriaal voor het aanschuren, opruwen, reinigen, ontvetten en mat schuren van hout lak en metaal.

opruwen, reinigen, verwijderen en matteren van hout, verf, lak en metaal

Korrel	Verpak.inh.	Bestelnr.	Korrel	Verpak.inh.	Bestelnr.
A100	5	483586	S800	5	483588
A280	5	483587			

Ø 115 mm

RAS 115

FESTOOL Rubin

schuurmateriaal voor houtbewerking

voor- en tussenschuren bij meubelmakers en schilders en voor de hout- en meubelindustrie

Korrel	Verpak.inh.	Bestelnr.	Korrel	Verpak.inh.	Bestelnr.
P24	50	485914	P100	50	484160
P36	50	485915	P120	50	484161
P50	50	484158	P150	50	484162
P80	50	484159	P180	50	484413

FESTOOL Saphir

Extra sterk en effectief schuurmateriaal voor extreem hoge eisen.

afschuren van harde bezetting van harde ondergronden

Korrel	Verpak.inh.	Bestelnr.	Korrel	Verpak.inh.	Bestelnr.
P24	5	496356	P24	25	484151
P36	5	496357	P36	25	484152
P50	5	496358	P50	25	485245
P80	5	496359	P80	25	485246

FESTOOL Vlies

Zeer flexibel schuurmateriaal voor het aanschuren, opruwen, reinigen, ontvetten en mat schuren van hout, lak en metaal.

opruwen, reinigen, verwijderen en matteren van hout, verf, lak en metaal

Korrel	Verpak.inh.	Bestelnr.	Korrel	Verpak.inh.	Bestelnr.
A80	10	484165	A180	10	484166

Ø 180 mm

RAS 180

FESTOOL Rubin

schuurmateriaal voor houtbewerking

voor- en tussenschuren bij meubelmakers en schilders en voor de hout- en meubelindustrie

Korrel	Verpak.inh.	Bestelnr.	Korrel	Verpak.inh.	Bestelnr.
P50	50	489075	P120	50	489078
P80	50	489076	P150	50	489079
P100	50	489077	P180	50	489080

FESTOOL Saphir

Extra sterk en effectief schuurmateriaal voor extreem hoge eisen.

afschuren van harde bezetting van harde ondergronden

Korrel	Verpak.inh.	Bestelnr.	Korrel	Verpak.inh.	Bestelnr.
P24	25	485239	P50	25	485241
P36	25	485240	P80	25	485242

FESTOOL Vlies

Zeer flexibel schuurmateriaal voor het aanschuren, opruwen, reinigen, ontvetten en mat schuren van hout, lak en metaal.

opruwen, reinigen, verwijderen en matteren van hout, verf, lak en metaal

Korrel	Verpak.inh.	Bestelnr.	Korrel	Verpak.inh.	Bestelnr.
A80	10	485243	A180	10	485244

533x75 mm

BS 75

FESTOOL Rubin

schuurmateriaal voor houtbewerking

voor- en tussenschuren bij meubelmakers en schilders en voor de hout- en meubelindustrie

Korrel	Verpak.inh.	Bestelnr.	Korrel	Verpak.inh.	Bestelnr.
P40	10	490794	P120	10	490798
P60	10	490795	P150	10	490799
P80	10	490796	P180	10	491768
P100	10	490797	P220	10	490800

620x105 mm

BS 105

FESTOOL Rubin

schuurmateriaal voor houtbewerking

voor- en tussenschuren bij meubelmakers en schilders en voor de hout- en meubelindustrie

Korrel	Verpak.inh.	Bestelnr.	Korrel	Verpak.inh.	Bestelnr.
P40	10	490811	P120	10	490815
P60	10	490812	P150	10	490816
P80	10	490813	P180	10	491769
P100	10	490814	P220	10	490817

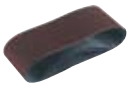

820x120 mm

CMB 120

FESTOOL Saphir

Extra sterk en effectief schuurmateriaal voor extreem hoge eisen.

afschuren van harde bezetting van harde ondergronden

Korrel	Verpak.inh.	Bestelnr.	Korrel	Verpak.inh.	Bestelnr.
P50	10	488081	P120	10	488084
P80	10	488082	P150	10	488085
P100	10	488083	P180	10	488086

Ø 80 mm

FESTOOL Platin 2

Zeer krachtig schuurmateriaal voor de eindafwerking van minerale grondstoffen, hoogglanslakken en kunststoffen.

afwerkingsbehandeling.

Korrel	Verpak.inh.	Bestelnr.	Korrel	Verpak.inh.	Bestelnr.
S2000	15	492378	S4000	15	492379

FESTOOL Titan 2

schuurmateriaal voor plamuur, vulmiddelen en lakken

voor-, tussen-, en fijnschuren bij de autospuiterij en plaatwerkreparatie

Korrel	Verpak.inh.	Bestelnr.	Korrel	Verpak.inh.	Bestelnr.
P120	50	495944	P400	50	495950
P150	50	495945	P500	50	494309
P180	50	495946	P800	50	495951
P240	50	495947	P1200	50	495952
P280	50	495948	P1500	50	495953
P320	50	495949	P3000	50	495954

Ø 225 mm

FESTOOL Brilliant 2

schuurmateriaal speciaal voor verven en lakken

Voor-, tussen- en fijnschuren bij schilders, meubelmakers, meubelconstructie en interieurinrichting

Korrel	Verpak.inh.	Bestelnr.	Korrel	Verpak.inh.	Bestelnr.
P16	25	493027	P80	25	493031
P24	25	493028	P100	25	493032
P40	25	493029	P120	25	493033
P60	25	493030			

FESTOOL Cristal

Schuurpapier met open bestrooiing voor verf, lak en plamuur.

grof en snel voorschuren bij schilder, carrosserie en auto-herstelwerkplaats

Korrel	Verpak.inh.	Bestelnr.	Korrel	Verpak.inh.	Bestelnr.
P40	25	494047	P100	25	494050
P60	25	494048	P120	25	494051
P80	25	494049			

schuurhulzen

Ø 80 mm

FESTOOL Rubin

schuurmateriaal voor houtbewerking

voor- en tussenschuren bij meubelmakers en schilders en voor de hout- en meubelindustrie

Korrel	Verpak.inh.	Bestelnr.	Korrel	Verpak.inh.	Bestelnr.
P50	8	485036	P120	8	485039
P80	8	485037	P150	8	485040
P100	8	485038			

Ø 145 mm

FESTOOL Rubin

schuurmateriaal voor houtbewerking

voor- en tussenschuren bij meubelmakers en schilders en voor de hout- en meubelindustrie

Korrel	Verpak.inh.	Bestelnr.	Korrel	Verpak.inh.	Bestelnr.
P50	8	485041	P120	8	485044
P80	8	485042	P150	8	485045
P100	8	485043			

handschuurblokje Pocket-StickFix

46x178 mm

FESTOOL Brilliant 2

schuurmateriaal speciaal voor verven en lakken

Voor-, tussen- en fijnschuren bij schilders, meubelmakers, meubelconstructie en interieurinrichting

Korrel	Verpak.inh.	Bestelnr.	Korrel	Verpak.inh.	Bestelnr.
P40	10	492843	P180	10	492846
P80	10	492844	P40-P180	10	492847
P120	10	492845			583129

StickFix-schuurroos

Ø 36 mm

FESTOOL Titan 2

schuurmateriaal voor plamuur, vulmiddelen en lakken

voor-, tussen-, en fijnschuren bij de autospuiterij en plaatwerkreparatie

Korrel	Verpak.inh.	Bestelnr.	Korrel	Verpak.inh.	Bestelnr.
P2000	100	495059	3000	1000	495062
P2000	1000	495058	5000	100	495065
P2500	100	495061	5000	1000	495064
P2500	1000	495060			493069
3000	100	495063			

De perfecte druk voor uw toepassingen.

FESTOOL

Schuren met perslucht 10

Toepassingsoverzicht | **225**

Machine-overzicht | **226**

Perslucht-excenterschuurmachines | 228
LEX 2

Perslucht-vlakschuurmachines | 230
LRS 400, LRS 93

Systeemoverzicht en toebehoren | **231**

Zowel bij het schuren onder zware omstandigheden in de werkplaats als in de industrie is een robuuste en betrouwbare machine de oplossing. Wanneer zo'n machine bovendien is opgenomen in een compleet systeem, zoals bij het persluchtgereedschap van Festool, beschikt u over maatklare oplossingen voor een brede waaier aan toepassingen.

Schuren met perslucht

De schuurmachines met de lange adem.

Dankzij het geringe gewicht en de grote handzaamheid zijn de LEX 2 excenterschuurmachines ook zeer geschikt voor het werken aan verticale vlakken.

Bij zware schuurtoepassingen in de werkplaats en de industrie heeft men robuust en betrouwbaar gereedschap nodig. Festool biedt met haar programma aan persluchtmachines voor bijna elke toepassing de juiste oplossing.

Zowel de persluchtvlakschuurmachine als de persluchtexcentermachine maken deel uit van een groter systeem dat hen perfect afstemt met stofafzuiging en het doordachte IAS 2 systeem met zijn drie functies: persluchtaanvoer, persluchtafvoer en stofafzuiging. Daarnaast beschikken alle persluchtschuurmachines van Festool over robuuste lamellenmotoren voor meer duurzaamheid.

De voordelen in één oogopslag:

- Lange levensduur en hoge robuustheid
- Jetstream schuurzool voor een gereduceerd schuurmateriaalverbruik
- Gering gewicht en werken zonder vermoeidheid
- IAS 2 systeem voor comfortabel en ongecompliceerd werken

De persluchtexcenterschuurmachines van Festool zijn onder meer ideaal geschikt voor het afschuren van carrosseriedelen.

Speciaal voor de werkplaats ontwikkeld: de Festool persluchtvlakschuurmachines en het IAS 2 systeem met mobiele stofzuiger.

FESTOOL Het systeem

Festool denkt niet alleen in machines maar in systemen, zodat de klus sneller, gemakkelijker en beter wordt geklaard.

De slang voor het systeem.

De IAS 2-slang verenigt drie functies in zich: persluchtaanvoer, persluchtafvoer en stofafzuiging.

Toebehoren op pagina 231

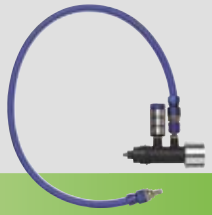

De adapter voor het systeem.

Met de IAS 2-adapter worden de afzuigslang, de mobiele stofzuiger en de persluchtaansluiting veilig en probleemloos verbonden.

Adaptersystemen op pagina 231

Toepassingsoverzicht – Schuren met perslucht

De persluchtmachines van Festool: altijd de juiste oplossing, evenzeer voor grote vlakken als voor rondingen. In de volgende tabel en op de volgende pagina's kunt u zien welke machine het beste bij uw werk past. Zo vindt u zeker de beste oplossing.

	Afnamevermogen	oppervlaktekwaliteit	LEX 2 185/7	LEX 2 150/3	LEX 2 150/7	LEX 2 150/11	LEX 2 125/3	LEX 2 125/7	LRS 93 M LRS 93 G	LRS 400
Oppervlakken										
Grof schuren	▬▬▬	▬	●		●	●	○	●	●	◑
Voorschuren	▬▬	▬▬	◑	○	◑	◑	○	◑	●	●
Fijnschuren	▬	▬▬▬	○	●	○		◑	○	○	○
Zeer fijn schuren	▬	▬▬▬▬		●			●			
Rondingen										
Grof schuren	▬▬▬	▬	●		●	●	○	●		
Voorschuren	▬▬	▬▬	◑	○	◑	◑	○	◑		
Fijnschuren	▬	▬▬▬	○	●	○		●	○		
Zeer fijn schuren	▬	▬▬▬▬		●			●			
Hoeken										
Grof schuren	▬▬▬	▬						◑	●	◑
Voorschuren	▬▬	▬▬						●	◑	●
Fijnschuren	▬	▬▬▬						○	○	
Zeer fijn schuren	▬	▬▬▬▬								

○ geschikt ◑ zeer geschikt ● zeer goed geschikt

01 02 03 04 05 06 07 08 09 10 11 12 13 14 15 16 17

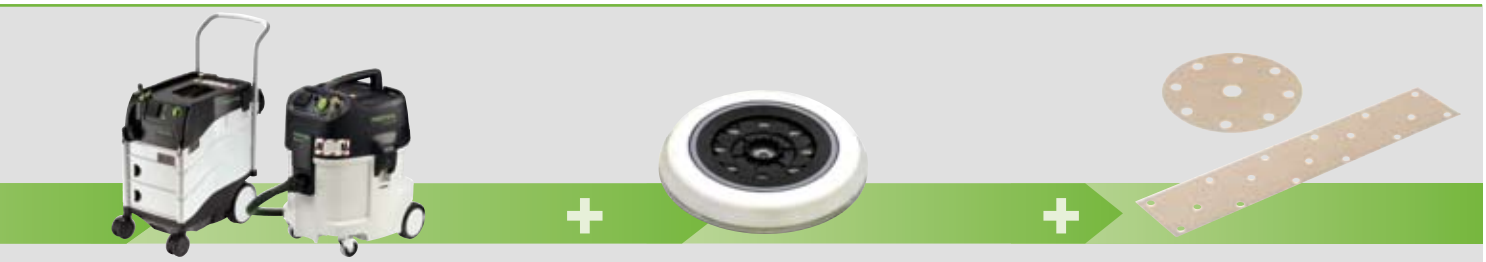

De afzuiging voor het systeem.

Ook de mobiele stofzuigers van Festool passen in het persluchtsysteem – standaard of eenvoudig achteraf aan te brengen.

Mobiele stofzuigers vanaf pagina 263

De schuurzool.

Voor elke taak is er een geschikte schuurzool. Natuurlijk met het bekende Jetstream principe.

Toebehoren op pagina 231

Het schuurmateriaal.

Met het schuurmateriaal van Festool worden bij alle schuurwerkzaamheden de beste resultaten behaald.

Schuurmateriaal vanaf pagina 211

Perslucht-excenterschuurmachine LEX 2 125/3 en LEX 2 150/3

Zwaartepunten voor de toepassingen

- Tussen-, fijn- en eindschuren
- Hoogglansvlakken afschuren voor het polijsten
- Houten vlakken afschuren alvorens ze in de was te zetten
- Finish-schuren op lak, hout en kunststoffen
- Eindschuren van vulmateriaal en minerale grondstoffen

Voordelen en sterke punten

- Geen wegglijden dankzij de Softgrip-handgreep
- Veilig werken dankzij de dodemans-schakelaar
- Goed leesbare slagaanduiding
- Jetstream schuurzool van MPE-kunststof
- Zoolrem voor een zuiver schuurbeeld
- Vibratiestop voor gezond werken zonder vermoeidheid
- Hoge levensduur door de robuuste lamellenmotor
- MPE-schuurzool met Jetstream-principe

Meer op pag. 228

Werkdruk (continudruk)	6 bar
Schuurbewegingen	16000 min^{-1}
Schuuruitslag	3 mm
Luchtverbruik bij nominale belasting	390 l/min
Schuurzool-diameter	125/150 mm
Gewicht	1,3 kg

Perslucht-excenterschuurmachine LEX 2 125/7 en LEX 2 150/7

Zwaartepunten voor de toepassingen

- Tussen- en grof schuren
- Bewerken van hout, verf en lak
- Minerale ondergronden voorschuren
- Schuren van geplamuurde vlakken
- Lak tussenschuren

Voordelen en sterke punten

- Geen wegglijden dankzij de Softgrip-handgreep
- Veilig werken dankzij de dodemans-schakelaar
- Goed leesbare slagaanduiding
- Jetstream schuurzool van MPE-kunststof
- Zoolrem voor een zuiver schuurbeeld
- Vibratiestop voor gezond werken zonder vermoeidheid
- Hoge levensduur door de robuuste lamellenmotor
- MPE-schuurzool met Jetstream-principe

Meer op pag. 228

Werkdruk (continudruk)	6 bar
Schuurbewegingen	16000 min^{-1}
Schuuruitslag	7 mm
Luchtverbruik bij nominale belasting	390 l/min
Schuurzool-diameter	125/150 mm
Gewicht	1,3 kg

Perslucht-excenterschuurmachines LEX 2 150/11

Zwaartepunten voor de toepassingen

- Om blank en grof te schuren
- Grof schuren van grote, geplamuurde oppervlakken

Voordelen en sterke punten

- Geen wegglijden dankzij de Softgrip-handgreep
- Veilig werken dankzij de dodemans-schakelaar
- Goed leesbare slagaanduiding
- Jetstream schuurzool van MPE-kunststof
- Zoolrem voor een zuiver schuurbeeld
- Vibratiestop voor gezond werken zonder vermoeidheid
- Hoge levensduur door de robuuste lamellenmotor

Meer op pag. 228

Werkdruk (continudruk)	6 bar
Schuurbewegingen	14000 min^{-1}
Schuuruitslag	11 mm
Luchtverbruik bij nominale belasting	390 l/min
Schuurzool-diameter	150 mm
Gewicht	1,3 kg

Perslucht-excenterschuurmachines LEX 2 185/7

Zwaartepunten voor de toepassingen

- Tussen- en grof schuren
- Schuren van grote, egale vlakken
- Opschuren van verf, lak en houtmateriaal
- Hoog afname- en schuurvermogen dankzij de 185 mm schuurzool en 7 mm schuuruitslag

Voordelen en sterke punten

- Geen wegglijden dankzij de Softgrip-handgreep
- Veilig werken dankzij de dodemans-schakelaar
- Goed leesbare slagaanduiding
- Jetstream schuurzool van MPE-kunststof
- Zoolrem voor een zuiver schuurbeeld
- Vibratiestop voor gezond werken zonder vermoeidheid
- Hoge levensduur door de robuuste lamellenmotor
- MPE-schuurzool met Jetstream-principe

Meer op pag. 228

Werkdruk (continudruk)	6 bar
Schuurbewegingen	14000 min^{-1}
Schuuruitslag	7 mm
Luchtverbruik bij nominale belasting	390 l/min
Schuurzool-diameter	185 mm
Gewicht	1,6 kg

Perslucht-vlakschuurmachines LRS 93

Zwaartepunten voor de toepassingen

- Platte vlakken schuren tot in de hoeken
- Lazuur opschuren
- Schuren van natuurhout en fineren voor het lakken

Voordelen en sterke punten

- Eenvoudige en lichte geleiding van de machines
- Voorkeuze van het toerental of het aantal slagen
- Vibratiestop voor gezond werken zonder vermoeidheid
- Hoge levensduur door de robuuste lamellenmotor
- StickFix schuurzolen en schuurmateriaal om snel te wisselen
- LRS 93 G met handgreep voor veilige hantering

Meer op pag. 230

Werkdruk (continudruk)	6 bar
Schuurbewegingen	14000 min^{-1}
Schuuruitslag	4 mm
Luchtverbruik bij nominale belasting	310 l/min
Schuurzool StickFix	93 x 175 mm
Gewicht LRS 93 G	1,2 kg
Gewicht LRS 93 M	1,4 kg

Perslucht-vlakschuurmachine LRS 400

Zwaartepunten voor de toepassingen

- Vlakschuren van grote, egale vlakken
- Bewerken van geplamuurde vlakken
- Op het materiaal afgestemd schuren met toerentalregeling

Voordelen en sterke punten

- Licht en handzaam, ondanks zijn grootte
- Hoge afname op grote, egale vlakken
- Zeer goede afzuiging
- Softgrip-handgreep
- Vibratiestop voor gezond werken zonder vermoeidheid
- Hoge levensduur door de robuuste lamellenmotor
- StickFix schuurzool en schuurmateriaal om snel te wisselen

Meer op pag. 230

Werkdruk (continudruk)	6 bar
Schuurbewegingen	14000 min^{-1}
Schuuruitslag	4 mm
Luchtverbruik bij nominale belasting	390 l/min
Schuurzool StickFix	80 x 400 mm
Gewicht	2,3 kg

De allrounder voor alle schuurwerkzaamheden.

Voor het schuren in de werkplaats liggen de perslucht-excenterschuurmachines LEX 2 van Festool voor de hand. In uiteenlopende uitvoeringen van 125 mm tot 185 mm diameter en een schuuruitslag van 3 mm, 7 mm of 11 mm staan ze klaar voor alle toepassingen. Of het nu om grof schuren, tussenschuren of fijnschuren gaat, aan de lopende band of op de werkbank, deze robuuste machines weten te overtuigen.

Schuuruitslagaanduiding.
Vaak grijpt men per ongeluk naar de verkeerde machine. Om dit te voorkomen, beschikken de LEX 2 over een goed leesbare schuuruitslagaanduiding.

Dodemans-schakelaar.
Om ervoor te zorgen dat het werk steeds veilig gebeurt, beschikken de LEX 2 over een dodemans-schakelaar.

Voorkeuze toerental.
Met behulp van de voorkeuze van het toerental of het aantal slagen kan de machine gemakkelijk op het materiaal worden afgestemd wat de arbeidskwaliteit verhoogt.

Softgrip-handgreep.
De Softgrip-laag garandeert een eenvoudige geleiding van de machine, zonder wegglijden.

IAS 2-aansluiting.
Drie functies in één slang – perslucht, afzuiglucht en afzuiging.

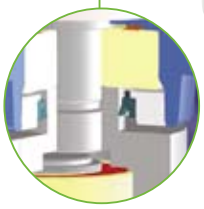

Lagerafdichting.
De lager van de LEX 2 is goed afgedicht tegen het indringen van stof. Dit en de veilige constructie van de machine garanderen een lange levensduur.

Schijfrem.
Voorkomt schuurdippen en doorschuurplekken bij plaatsing van de machine op het werkstuk.

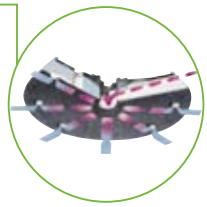

Jetstream principe.
Minder stofvorming, minder hittevorming, minder dichtlopen door het 9-gaten-principe. In combinatie met stofafzuiging zorgt het voor een tot 30% langere levensduur van het schuurmateriaal.

Perslucht-excenterschuurmachine LEX 2 – De varianten

E = met/zonder elektronica S = met/zonder SYSTAINER

Model	E	S	Leveringsomvang	Bestelnr.
LEX 2 125/3	–	–	StickFix schuurzool Ø 125 (superzacht), 1 stuk StickFix schuurpapier Titan 2, 1 fles reinigings- en smeerolie LD-10 (50 ml), bedieningsgereedschap, aanwijzing: voor het gebruik is het IAS 2 aansluitsysteem vereist, in doos	**691128**
LEX 2 125/7	–	–	Schuurzool StickFix diam. 125 mm (zacht HT), 1 stuk StickFix schuurpapier Titan 2, 1 fles reinigings- en smeerolie LD-10 (50 ml), bedieningsgereedschap, aanwijzing: voor het gebruik is het IAS 2 aansluitsysteem vereist, in doos	**691127**
LEX 2 150/3	–	–	Schuurzool StickFix diameter 150 mm (superzacht), 1 stuk StickFix schuurpapier Titan 2, 1 fles reinigings- en smeerolie LD-10 (50 ml), bedieningsgereedschap, aanwijzing: voor het gebruik is het IAS 2 aansluitsysteem vereist, in doos	**692095**
LEX 2 150/7	–	–	Schuurzool StickFix diameter 150 mm (zacht), 1 stuk StickFix schuurpapier Titan 2, 1 fles reinigings- en smeerolie LD-10 (50 ml), bedieningsgereedschap, aanwijzing: voor het gebruik is het IAS 2 aansluitsysteem vereist, in doos	**692094**
LEX 2 150/11	–	–	Schuurzool StickFix Ø 150 mm (zacht-HT), StickFix schuurpapier Cristal, 1 fles reinigings- en smeerolie LD-10 (50 ml), bedieningsgereedschap, aanwijzing: voor het gebruik is het IAS 2 aansluitsysteem vereist, in doos	**691130**
LEX 2 185/7	–	–	StickFix schuurzool Ø 185 mm (zacht), 1 stuk StickFix schuurpapier Titan 2, 1 fles reinigings- en smeerolie LD-10 (50 ml), bedieningsgereedschap, aanwijzing: voor het gebruik is het IAS 2 aansluitsysteem vereist, in doos	**692096**

Technische gegevens zie pagina 226 Toebehoren zie pag. 231

LEX 2 – met lucht brengt men veel in beweging.

Zacht remmen voor meer kwaliteit.

De LEX 2 machines beschikken over een zoolrem die voorkomt dat er bij het aanbrengen van de machine op het werkstuk schuurdippen en doorschuurplekken ontstaan.

Gaten voor meer efficiëntie.

Jetstream is het toverwoord. Want met dit 9-gaten-principe voor schuurzool en schuurmateriaal heeft Festool de levensduur van schuurmateriaal aanzienlijk verhoogd. Het resultaat: een betere afzuiging en minder warmteontwikkeling. Dichtlopen en vastkleven van stof wordt zo vermeden.

Afzuiging geoptimaliseerd.

Zoals bij alle Festool machines is ook bij de LEX 2 veel aandacht besteed aan een efficiënte afzuiging. Zo is zuiver en gezond werken geen wensdroom meer.

Schuurzolen boordevol voordelen.

Naast de standaardschuurzool van MPE zijn er voor de LEX 2 nog verschillende andere schuurzolen. Van superzacht tot hard zit alles in het programma – natuurlijk zeer slijtvast en met het praktische StickFix systeem.

Systematisch.

Wanneer men met een perslucht-machine werkt en daarbij nog een goede afzuiging wil, moet men doorgaans veel slangen inzetten. Maar je kan ook het IAS 2 systeem van Festool inzetten. Want hier zitten alle functies in één slang: persluchtaanvoer, persluchtafvoer en afzuiging.

Hoogwaardige componenten.

Persluchtgereedschap van Festool beschikt over een reeks aan detailoplossingen, zoals onder meer slijtarme lamellen en rotoren die een lange levensduur garanderen.

De specialisten voor egale vlakken.

Bij het vlakschuren van grote en egale vlakken zijn vlakschuurmachines vaak de beste keuze. Festool biedt voor perslucht-toepassingen maar liefst drie varianten: de compacte LRS 93 G en LRS 93 M, en de LRS 400 voor werkelijk grote vlakken. Uiteraard worden ze allen gecombineerd met het IAS 2 systeem.

Gemakkelijke geleiding.
Alle perslucht-vlakschuurmachines zijn gemakkelijk te leiden met één of twee handen. Bij de grotere LRS 400 zorgt de Softgrip-handgreep samen met de extra handgreep bovendien voor een optimale houvast.

VibrationStop.
De VS-uitbalancering vermindert trillingen en vibraties, waardoor mens en machine worden ontzien.

Schuurzool.
De stijve en zeer slijtvaste MPE-schuurzool heeft een lange levensduur en verhoogt zo het rendement van het systeem.

Voorkeuze toerental.
Met behulp van de voorkeuze van het toerental of het aantal slagen kan de machine gemakkelijk op het materiaal worden afgestemd wat de arbeidskwaliteit verhoogt.

StickFix.
Alle schuurzolen en schuurmaterialen zijn met het StickFix systeem uitgerust. Zo kan u het schuurmateriaal snel en gereedschapsloos worden verwisselen.

De persluchtvlakschuurmachines van Festool verenigen uitstekende prestaties en een doordacht design in zich. Hun ergonomisch gevormde behuizing en ideale gewicht maken het mogelijk om zonder vermoeidheid en daardoor lang te werken. Opgenomen in het IAS 2 systeem zijn ze zo de juiste partner voor langdurige schuurwerken op grote vlakken.

De LRS 400: ontwikkeld en gebouwd om grote vlakken eenvoudiger te kunnen bewerken – of ze nu plat zijn of welvend.

Dankzij de handgreep met Softgrip en extra handgreep kan de LRS 400 op elk moment veilig onder controle gehouden worden.

De schuurzool van de LRS 400 is vervaardigd van zeer slijtvaste MPE-kunststof: voor een hogere levensduur en meer rendement.

Dankzij StickFix kan u het schuurpapier gemakkelijk verwisselen.

Perslucht-vlakschuurmachines LRS – De varianten

E = met/zonder elektronica S = met/zonder SYSTAINER

Model	E	S	Leveringsomvang	Bestelnr.
LRS 400	–	–	1 schuurzool StickFix 80 x 400 mm (zacht), 1 StickFix schuurstrook Titan 2, 1 fles reinigings- en smeerolie LD-10 (50 ml), aanwijzing: voor het gebruik is het IAS 2 aansluitsysteem vereist, in doos	**692099**
LRS 93 M	–	–	schuurzool StickFix 93 x 175 mm (zacht), 1 StickFix schuurstrook Titan 2, 1 fles reinigings- en smeerolie LD-10 (50 ml), (machine zonder handgreep), aanwijzing: voor het gebruik is het IAS 2 aansluitsysteem vereist, in doos	**692049**
LRS 93 G	–	–	schuurzool StickFix 93 x 175 mm (zacht), 1 StickFix schuurstrook Titan 2, 1 fles reinigings- en smeerolie LD-10 (50 ml), (machine met handgreep), aanwijzing: voor het gebruik is het IAS 2 aansluitsysteem vereist, in doos	**692050**

Technische gegevens zie pagina 227 Toebehoren zie pag. 231

	Product	Toelichting	Bestelnr.
1	**Schuurzool StickFix**	zie het hoofdstuk Schuren, RS 300 toebehoren, pagina 204	
2	**Schuurzool SSH-STF-80x400/17**	voor LRS 400, zacht, Maten 80 x 400 mm	**493140**
3	**Schuurzool ST-STF-D185/16-M8 W**	voor LEX 185, zachte uitvoering, voor universele inzet bij vlakke en gegolfde vlakken, Aansluitdraad M8, blister-verpakking	**490514**
	Schuurzool ST-STF-D185/16-M8 SW	voor LEX 185, super zachte uitvoering, elastische structuur, voor sterke rondingen en golven, Aansluitdraad M8, blister-verpakking	**490526**
4	**Schuurzolen Ø 150 mm**	zie het hoofdstuk Schuren, vanaf pagina 202	
	Schuurzool ST-STF-LEX 125/90/8-M8 H	voor LEX 125, harde uitvoering, hoge slijtvastheid van de kanten, voor vlakke en smalle kanten, Aansluitdraad M8, blister-verpakking	**492284**
	Schuurzool ST-STF-LEX 125/90/8-M8 W-HT	voor LEX 125, zachte uitvoering, voor universele inzet bij vlakke en gegolfde vlakken, hittebestendige hechtlaag, voor robuuste inzet met korrels tot P220, Aansluitdraad M8, blister-verpakking	**492286**
	Schuurzool ST-STF-LEX 125/90/8-M8 SW	voor LEX 125, super zachte uitvoering, elastische structuur, voor sterke rondingen en golven, Aansluitdraad M8, blister-verpakking	**492288**
5	**Interface-pad IP-STF-D145/8-STF**	voor schuurwerk aan gewelfde delen en fijnschuren met de excenterschuurmachine Ø 150 mm , als dempingselement tussen schuurpapier en schuurzool, Hoogte 15 mm, Ø 145 mm, blister-verpakking	**492212**
	Interface-pad IP-STF-D120/90/8	als dempingselement tussen schuurpapier en schuurzool, voor schuurwerkzaamheden aan gewelfde delen en fijnschuren met de excenterschuurmachine Ø 125 mm, Hoogte 15 mm, Ø 120 mm, blister-verpakking	**492271**
6	**Schuurmateriaal**	voor alle LRS, LEX, LEX 2 zie het hoofdstuk Schuren vanaf pagina 211	
7	**Controlepoeder HB-Set**	Handblok, 2 kokers controlepoeder, voor de optische controle van het te schuren vlak, Gewicht 2 x 30 g	**495939**
	Bijvulkoker 2x30 g	navulverpakking voor controlepoeder HB-set, Gewicht 2 x 30 g	**495940**
8	**Slang IAS 2-3500 AS**	volgens DIN IEC 312, anti-statisch, Lengte 3,5 m, weerstand (DIN IEC 312) < 10 MΩ, temperatuursbestendig tot + 70 °C, in doos	**487901**
	Slang IAS 2-5000 AS	volgens DIN IEC 312, anti-statisch, Lengte 5 m, weerstand (DIN IEC 312) < 10 MΩ, temperatuursbestendig tot + 70 °C, in doos	**488176**
	Slang IAS 2-7000 AS	volgens DIN IEC 312, anti-statisch, niet voorzien voor gebruik met de combinatie tussen CT/SR en ASA, Lengte 7 m, weerstand (DIN IEC 312) < 10 MΩ, temperatuursbestendig tot + 70 °C, in doos	**488131**
	Slang IAS 2-10000 AS	volgens DIN IEC 312, anti-statisch, niet voorzien voor gebruik met de combinatie tussen CT/SR en ASA, Lengte 10 m, weerstand (DIN IEC 312) < 10 MΩ, temperatuursbestendig tot + 70 °C, in doos	**494006**
	Slang IAS 2-3500	Lengte 3,5 m, temperatuursbestendig tot + 70 °C, in doos	**488132**
	Slang IAS 2-5000	Lengte 5 m, temperatuursbestendig tot + 70 °C, in doos	**488175**
	Slang IAS 2-7000	niet voorzien voor gebruik met de combinatie tussen CT/SR en ASA, Lengte 7 m, temperatuursbestendig tot + 70 °C, in doos	**488133**
9	**IAS 2-aansluiting IAS 2-A-SR**	adapter voor het aansluiten SR-stofzuiger in LE-uitvoering met IAS 2-slangen, anti-statische-uitvoering, geïntegreerde aansluiting voor persluchtaanvoer, buiten-Ø conus 58 mm, in doos	**488181**
10	**Aansluitconus IAS 2-AK-B1**	speciale uitvoering voor aluminium, voor stofzuiger SRM 312 LE-AS/ SRM 70 LE-EC, Aluminium, alleen te gebruiken met de IAS 2-aansluiting IAS 2-A-SR, Buiten-Ø 51/40 mm, Binnen-Ø 48/33 mm	**489263**
11	**IAS 2-aansluiting IAS 2-A-ASA/CT/SRM45/70**	voor SRM 45, SRM 70, CT-mob. stofzuigers, voor het aansluiten op IAS 2-afzuigslangen, geïntegreerde aansluiting voor persluchtaanvoer via persluchtverbindingsslang, anti-statische-uitvoering, niet voor CT 11/CT MINI/CT MIDI, buiten-Ø conus 58 mm, in doos	**454757**
12	**IAS 2-dubbelaansluiting IAS 2-DA-CT**	voor het gelijktijdig aansluiten van 2 IAS 2 persluchtgereedschappen in wisselmodus (extra IAS 2-A-ASA/CT aansluiting nodig), buiten-Ø conus 58 mm, in doos	**454758**
13	**Adapter AD-IAS 2/D36**	voor gebruik van mondstukken D 36 met IAS 2-slangen, aanwijzing: als IAS 2-slangen zonder deze adapter worden gebruikt voor het direct wegzuigen van vuil, worden de slang en het persluchtgereedschap beschadigd doordat er vuil op de verbindingsonderdelen gaat vastzitten	**488418**
14	**Toebehoren-Systainer SYS-SERVICE LEX**	1 rotor, 4 lamellen, 5 geluidsdempers, 5 schijfspieën, 5 twee-orenklemmen, dichtings- en O-ringen in div. groottes	**489200**
	Reinigings- en smeerolie LD-10/50	speciale olie voor de smering van persluchtt, 50 ml	**481713**
	Reinigings- en smeerolie LD 10/1000	speciale smeerolie, 1 liter	**481722**

Alles voor schitterende oppervlakken.

FESTOOL

Toepassingsoverzicht | **235**

Machine-overzicht | **236**

Rotatiepolijstmachines | 237
RAP 80, SHINEX RAP 150, POLLUX 180

Systeemoverzicht | **241**

Toebehoren | **242**

Ter voorkoming van hologrammen en op gevoelige oppervlakken kan men niet voorzichtig genoeg te werk gaan. Daarom biedt Festool niet alleen een uitgebreide waaier aan gespecialiseerde machines aan, maar plaatst ze ook in een veelzijdig systeem voor alle toepassingen op het gebied van het polijsten.

Machines voor een schitterend resultaat.

Een betere hantering bij kleine vlakken: de RAP 80 overtuigt ook op moeilijke plaatsen en voorkomt door zijn ergonomie het risico van het kantelen.

Op basis van onze jarenlange ervaring met schuurmachines, volgde meer dan 20 jaar geleden de competentie van Festool op het gebied van polijstwerkzaamheden. Tegenwoordig is Festool dé fabrikant die een compleet afgestemd polijstsysteem biedt van A tot Z.

Onze ergonomische machines zorgen ervoor dat u snel en zonder vermoeidheid kan werken, het Poli-Stick systeem garandeert een verhoging van het rendement, en afgestemde toebehoren optimaliseren het resultaat. Het Festool systeem bestaat met andere woorden voor klanten die alles willen: van de machine tot de polish, van de lakvoorbereiding tot het polijsten van lakfouten. Bovendien heeft Festool met de innoverende ROTEX zelfs de eerste machine op de markt gebracht die hologrammen eenvoudig verwijdert.

- Onvergelijkelijke ergonomische en krachtige machines voor bijna alle polijstwerkzaamheden.
- Competentie vanaf het uitpolijsten van ingesloten stofdeeltjes tot het uitpolijsten van hologrammen

Glanzende prestaties voor grote oppervlakken: de POLLUX 180 is de geschikte kandidaat voor situaties waar een groot polijstvermogen vereist is.

De alleskunner voor middelgrote vlakken: de SHINEX RAP 150 ligt perfect in de hand en heeft zelfs alles in huis om aan de eisen van hoogwaardige oppervlakken te voldoen.

FESTOOL Het systeem

Festool denkt niet alleen in machines maar in systemen, zodat de klus sneller, gemakkelijker en beter wordt geklaard.

De polijstzool.

De geïntegreerde demper zorgt voor een optimale drukverdeling bij het polijsten.

Polijstzolen vanaf pagina 241

Het PoliStick systeem.

Dankzij het PoliStick systeem kunnen polijstsponzen, polijstvilt en lamsvel snel verwisseld worden.

PoliStick systeem vanaf pagina 242

Toepassingsoverzicht – Polijsten

Of het nu om grote of kleine vlakken, de voorbereiding van lak of hoogglanspolish, het verbeteren van onvolkomenheden in de lak, het verwijderen van ingesloten stofdeeltjes of het uitpolijsten van hologrammen gaat: in de tabel kunt u zien welke machine geschikt is voor uw dagelijkse werkzaamheden. Op de vervolgpagina's vindt u meer details.

	RAP 80	SHINEX RAP 150	POLLUX 180 E	ROTEX [1] RO 125	ROTEX [1] RO 150	T 15+3 [2]	Polijstmateriaal MPA
Kleine vlakken	●	◑	○	●	◑	●	
Middelgrote vlakken	○	●	◑	●	●	○	
Grote vlakken	○	●	●	○	●	○	
Gevoelige vlakken	◑	●	◑	●	●	◑	
Voor langdurig gebruik	◑	●	◑	◑	◑	◑	
Verweerde lak/voorbereiding	○	●	●	○	●	○	MPA 6000, MPA 8000, MPA 9000
Minerale grondstoffen	●	●	●	●	●	○	MPA 6000
Krasvaste/krasbestendige lak	●	●	●	●	●	●	MPA 5000, MPA 8000, MPA 11000
UV-lak	●	●	●	●	●	●	MPA 8000, MPA 10800
Op hoogglans polijsten	●	●	●	●	●	●	MPA 10000, MPA 10800, MPA 11000
Verwijdering van hologrammen				●	●		MPA 10000, MPA 10800, MPA 11000
Ingesloten stofdeeltjes uitpolijsten	●	●	○	○	○	●	MPA 8000, MPA 11000
Bijgelakte oppervlakken (Uitspuitovergangen/spot repair)	●	●	◑	○	○	●	MPA 5000, MPA 8000, MPA 11000
Verflopers verwijderen	●	●	◑	○	○	●	MPA 8000, MPA 11000
Lakfilm op het oppervlak aanbrengen	●	●	●	●	●	●	MPA-V, MPA 9000

○ geschikt ◑ zeer geschikt ● zeer goed geschikt

[1] Afzonderlijke beschrijving ROTEX RO 125 en RO 150 in het hoofdstuk schuren, vanaf pagina 174
[2] Afzonderlijke beschrijving accu-schroefboormachine T 15+3 in het hoofdstuk boren en schroeven, vanaf pagina 14

01 02 03 04 05 06 07 08 09 10 11 12 13 14 15 16 17

De polijstpasta's.

Voor elke situatie het juiste polijstmateriaal: van het grove uitpolijsten tot de fijne hoogglans.

Polijstpasta's vanaf pagina 241

De microvezeldoeken.

Microvezeldoeken voor de zachte reiniging van lak en een perfecte finish.

Microvezeldoeken vanaf pagina 241

De finish-reiniger.

Verwijdert resten van polijstmateriaal en vetvlekken.

Toebehoren vanaf pagina 241

Rotatiepolijstmachine RAP 80.02

Zwaartepunten voor de toepassingen

- De specialist voor kleine vlakken
- Optimale handzaamheid dankzij de slanke en compacte uitvoering
- Voor horizontale en verticale vlakken
- Polijsten van verschillende oppervlakken: lakken, minerale grondstoffen, ...

Voordelen en sterke punten

- Meer ontspannen werken door de ergonomische handgreep en de optimale gewichtsverdeling
- Voorinstelling en constant houden van het toerental, zachte aanloop
- Temperatuursgevoelige beveiliging tegen overbelasting

Meer op pag. 237

Opgenomen vermogen	500 W
Leegloop toerental	750-2300 min^{-1}
Polijstzool Ø max.	80 mm
Gereedschapspil	M14
Gewicht	1,6 kg

= met MMC Elektronica

Rotatiepolijstmachine SHINEX RAP 150

Zwaartepunten voor de toepassingen

- De universele polijstmachine voor een hoogwaardige finish
- Polijsten van verschillende oppervlakken: lakken, minerale grondstoffen, ...
- Voor horizontale en verticale vlakken
- Werken op moeilijke plaatsen met rondingen, waarbij tegelijkertijd een groot polijstvermogen vereist is

Voordelen en sterke punten

- Langer werken door ergonomische bouwvorm en licht gewicht
- Behoedzaam polijsten in toerentalbereik van 400-2100 min^{-1}
- Progressieve schakelaar, voorinstelling en constant houden van het toerental, zachte aanloop
- Temperatuursgevoelige beveiliging tegen overbelasting
- Sterk belastbaar door 2-traps aandrijving
- Aangename machinetemperatuur door geïntegreerd koellichaam

Meer op pag. 238

Opgenomen vermogen	1200 W
Leegloop toerental	400-2100 min^{-1}
Polijstzool Ø max.	150 mm
Gereedschapspil	M14
Gewicht	2,1 kg

= met Electronica

Rotatiepolijstmachine POLLUX 180

Zwaartepunten voor de toepassingen

- Ideaal voor het bewerken van grote vlakken
- Breed toepassingsspectrum door toerentalbereik van 0-2400 min^{-1} (door progressieve schakelaar)
- Ideaal voor horizontale vlakken
- Polijsten van verschillende oppervlakken: lakken, minerale grondstoffen, ...

Voordelen en sterke punten

- Meer ontspannen werken door de ergonomische handgreep en de optimale gewichtsverdeling
- Progressieve schakelaar, voorinstelling en constant houden van het toerental, zachte aanloop
- Temperatuursgevoelige beveiliging tegen overbelasting
- Sterk belastbaar door bijzonder goede koeling in lage toerentallen

Meer op pag. 240

Opgenomen vermogen	1500 W
Leegloop toerental	800-2400 min^{-1}
Polijstzool Ø max.	180 mm
Gereedschapspil	M14
Gewicht	3,6 kg

= met MMC Elektronica

De specialist voor kleine vlakken.

Zoals alle polijstmachines van Festool overtuigt de RAP 80.02E door zijn superieure ergonomie. Met zijn functionele handgreep, zijn compacte constructie en geringe gewicht werkt u zonder vermoeidheid voor de beste resultaten. Zo zijn zelfs verticale vlakken geen probleem meer.

Temperatuursgevoelige beveiliging tegen overbelasting.
Voor een hoge levensduur en beveiliging tegen motorschade.

Slank en compact.
Slanke en compacte uitvoering. Licht in gewicht, optimaal in de hand.

Betere houvast.
Ergonomische handvatkap en optimale gewichtsverdeling, waardoor een veilige geleiding van de machine ontstaat.

Traploze voorinstelling van het toerental.
Altijd het juiste toerental door de traploze voorinstelling van het toerental (MMC elektronica).

Constant toerental.
Optimaal op het oppervlak afgestemd werken door het constante toerental en de zachte aanloop.

Tijdsbesparende wisseling.
Win tijd door de spilstop en de gereedschapsloze PoliStick wisseling van polijstsponzen, polijstvilt en lamsvel.

Dankzij de optimale handgreep, de perfecte gewichtsverdeling en de ergonomisch gevormde extra greep, heeft u steeds een goede houvast bij de geleiding van de RAP 80.02 E.

Ideaal voor moeilijke plaatsen. Door de ergonomische handgreep wordt het risico van kantelen tot een minimum beperkt.

Hoogglans voor kleine vlakken. Ingesloten stofdeeltjes, zoals hier bijv. bij gelakte houten oppervlakken, worden door de RAP 80.02 E moeiteloos uitgepolijst.

Voor kleine en gewelfde oppervlakken, bijv. een tank van een motorrijwiel, is de RAP 80.02 E ideaal.

Voor andere oppervlakken met rondingen, zoals bijv. het spatbord van een auto, is de slanke en compacte uitvoering van de RAP 80.02 E zeer geschikt.

Rotatiepolijstmachine RAP 80.02 — **E = met/zonder elektronica S = met/zonder SYSTAINER**

Model	E	S	Leveringsomvang	Bestelnr.
RAP 80.02 E	●	–	1 StickFix polijstzool Ø 80 mm, extra handgreep, in doos	**570722**

Technische gegevens zie pagina 236

Toebehoren zie pag. 244

Snel? Langzaam? Wat u maar wilt!

Met de nieuwe rotatiepolijstmachine SHINEX RAP 150 maakt Festool uw werk nóg sneller, eenvoudiger en efficiënter.

De voordelen spreken voor zich.

Compact en ergonomisch.
De SHINEX weegt slechts 2,1 kg. Door de aangename softgrip en de slanke constructie ligt hij in elke greeppositie veilig in de hand.

Pluisjesfilter.
Constant hoog vermogen: De pluisjesfilter beschermt de motor tegen vuil en stof en zorgt zo voor een constant hoog vermogen. Samen met de temperatuursgevoelige beveiliging tegen overbelasting zorgt hij voor een hogere levensduur.

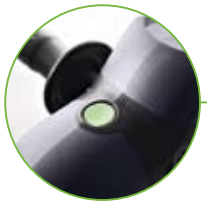

Spilstop.
Met de spilstop kan u polijstzolen gereedschapsloos verwisselen. Door de licht verzonken positie en de geavanceerde mechanica wordt voorkomen dat hij tijdens het polijsten geactiveerd kan worden, wat de aandrijving extra beschermt.

Slijtarme PUR-kabel.
Robuust en duurzaam: de nieuwe, slijtarme PUR-kabel.

Dichtbij het oppervlak.
De geringe afstand van de schijf tot de machine geeft altijd het juiste gevoel bij het polijsten en vermindert zo het risico van omkantelen.

Progressieve schakelaar.
Met de progressieve schakelaar is het mogelijk gedoseerd en behoedzaam te polijsten met een laag toerental. Bovendien kan het toerental ook desgewenst tot de max. ingestelde waarde opgevoerd en vastgezet worden.

2-trapsaandrijving.
De 2-trapsaandrijving zorgt voor een variabel toerentalbereik van 400 tot 2100 omwentelingen en maakt de SHINEX nog sterker en robuuster.

Rotatiepolijstmachine SHINEX RAP 150 – De varianten

E = met/zonder elektronica S = met/zonder SYSTAINER

Model	E	S	Leveringsomvang	Bestelnr.
RAP 150 FE-Set	–	●	extra handgreep, Stickfix polijstzool Ø 150 mm, schuurschijfjes-mix (titan 2), platin 2-mix (Ø 80 mm), titan 2-mix (Ø 77 mm), schuurknopje, polijstmateriaal MPA 8000, MPA 11000, PoliStick polijstspons Ø 150 mm, oranje, middelfijn, PoliStick polijstspons Ø 150 mm, zwart, zeer fijn, PoliStick premium-lamsvel Ø 150 mm, 2 polijstdoeken van microvezel, Finishreiniger, in SYSTAINER SYS MAXI	**570786**
RAP 150 FE	●	–	extra handgreep, StickFix Polijstzool Ø 150 mm, in doos	**570762**

Technische gegevens zie pagina 236

Toebehoren zie pag. 246

Hij inspireert... u overtuigt!

Universeel inzetbaar.

Met de SHINEX heeft u altijd een optimale oplossing bij de hand: of het nu gaat om lakken, het polijsten van minerale grondstoffen zoals Corian en Varicor, of het polijsten van meubels in hoogglansschakering.

Van 400 tot 2100 omwentelingen.

Kracht is één ding, dosering iets anders. Via de ergonomisch gepositioneerde progressieve schakelaar kan de SHINEX behoedzaam met een laag toerental worden gestart en versneld worden tot 2100 omwentelingen bij de hoogste toerentalinstelling.

Voor langdurig gebruik ontwikkeld.

Door de 2-trapsaandrijving beschikt de SHINEX steeds over voldoende krachtreserve voor langdurige polijstwerkzaamheden: zowel in het bovenste als in het zeer belastende onderste toerentalbereik. Het geïntegreerde koellichaam zorgt hierbij bovendien voor een aangename handgreeptemperatuur.

Dichtbij het object.

Om de kracht optimaal op het vlak over te brengen, ligt de SHINEX als het ware wat dieper. Door de geringe afstand tussen machine en zool en door het perfect uitgebalanceerde zwaartepunt kan er behoedzaam worden gepolijst en zijn de beste polijstresultaten gegarandeerd.

Optimale werkomstandigheden.

Door de ergonomische uitvoering en het hoogwaardige softgrip materiaal kan de SHINEX merkbaar aangenamer en veilig geleid worden. En met een totaalgewicht van slechts 2,1 kg is hij zeer geschikt om langdurig te polijsten met een geringe krachtsinspanning.

Voor aangenaam werken.

Verwissel polijstzolen gereedschapsloos dankzij de spilstop. Vervang daarnaast eenvoudigweg de polijstponzen door het PoliStick hechtsysteem, terwijl u de SHINEX kantelveilig op de achterkant van de behuizing legt.

De grote met het hoge polijstvermogen.

Ook deze populaire allrounder overtuigt van het begin af aan dankzij zijn zachte aanloop. Vanwege zijn hoge polijstvermogen geldt hij bovendien als bijzonder economisch en is hij geschikt voor iedereen die veel werk te doen heeft.

Betere houvast.
Ergonomische handgreep, optimale gewichtsverdeling.

Traploze voorinstelling van het toerental.
Altijd het juiste toerental door de traploze voorinstelling van het toerental (MMC elektronica).

Hoog draaimoment, hoge belastbaarheid.
Hoge belastbaarheid door verbeterde koeling in het onderste toerentalbereik en temperatuursgevoelige beveiliging tegen overbelasting.

Progressieve schakelaar.
Maakt het mogelijk langzaam te polijsten en voorkomt dat het polijstmateriaal wegspat.

Tijdsbesparende wisseling.
Win tijd door de spilstop en de gereedschapsloze PoliStick wisseling van polijstsponzen, polijstvilt en lamsvel.

Constant toerental.
Optimaal op het oppervlak afgestemd werken door het constante toerental en de zachte aanloop.

De POLLUX 180 E maakt een optimale afstemming op verschillende materialen resp. oppervlakken mogelijk. Dankzij de MMC elektronica blijft het toerental steeds constant. U werkt gelijkmatig, zonder beschadiging van de werkstukken en bespaart uzelf tijdrovende nabehandelingen.

De POLLUX 180 E toont zich groots bij grote vlakken: de hoge belastbaarheid garandeert een economisch gebruik.

De progressieve schakelaar en zachte aanloop voorkomen dat het polijstmateriaal wegspat.

Alle schakelaars binnen handbereik. En door het toerentalbereik van 0 tot 2400 min-¹ (dankzij de progressieve schakelaar) is het toepassingspectrum zeer breed.

Gecontroleerde kracht. Door de optimale gewichtsverdeling vraagt de POLLUX 180 E slechts een minimale krachtsinspanning.

Rotatiepolijstmachine POLLUX 180 — **E = met/zonder elektronica S = met/zonder SYSTAINER**

Model	E	S	Leveringsomvang	Bestelnr.
POLLUX 180 E	●	–	1 StickFix polijstzool Ø 180 mm, extra handgreep, in doos	**570734**

Technische gegevens zie pagina 236

Toebehoren zie pag. 247

Festool polijstmateriaal maakt het polijsten eenvoudig. Het bespaart bovendien tijd en geeft zekerheid. Het is ideaal afgestemd op uiteenlopende polijstwerkzaamheden en garandeert, in combinatie met de juiste Festool machine, optimale resultaten bij een minimale inspanning.

In 3 stappen naar een perfect oppervlak

1. Fijnschuren

Schuurmachine
ETS 125

StickFix-schuurzool
Ø 125 mm

Zeer sterk schuurpapier
Titan 2 P 1200-3000
Ø 125 mm

2. Voorpolijsten

Polijstmachine
RAP 80

Polijstmachine
SHINEX RAP 150

3. Fijnpolijsten

Polijstmachine
POLLUX 180

Polijstzool
Ø 80, Ø 150 of Ø 180 mm

Lamsvel
spons grof
spons middel, OCS

Spons fijn
spons zeer fijn, OCS
spons fijn, OCS

Finish-reiniger en
microvezeldoek

Polijstmateriaal
MPA 5000
MPA 6000
MPA 8000
MPA 10800-UV

Polijstmateriaal
MPA 10000
MPA 11000
MPA 10800-UV

Hoogglans-
lakfilm
MPA-V
MPA 9000

Speciale toepassingen

Spot Repair

Accuschroefboormachine
T 15+3

Adapter
voor polijstzool
Ø 80 mm

Polijstzool
Ø 80 mm

Spons fijn
spons grof
lamsvel of
wafelspons fijn

Polijstmateriaal
MPA 6000
MPA 8000
MPA 10000
MPA 11000
MPA 10800-UV

Uitpolijsten van hologrammen

Roterend-excentrische schuurmachine
ROTEX RO 150
ROTEX RO 125

Polijstzool
Ø 150 mm
Ø 125 mm

wafelspons fijn
Wafelspons zeer fijn

Polijstmateriaal
MPA 10000
MPA 11000
MPA 10800-UV

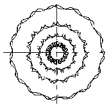
Unieke manier om hologrammen
te verwijderen met de ROTEX-
planetaire baan.

Systematisch schitteren.

Voor elke toepassing biedt Festool de optimale oplossing: van de polijstzool en de meest uiteenlopende polijstsponzen tot lamsvellen van elke grootte en structuur. Bij Festool vindt u een gans polijstsysteem.

Polijstvilt hard
voor het voorpolijsten van minerale grondstoffen, acrylglas en lak

Polijstvilt zacht
voor het napolijsten van minerale grondstoffen, acrylglas en lak

Lamsvel
Met abrasieve werking – voor de lakvoorbereiding en het verwijderen van onvolkomenheden. De luchtcirculatie zorgt voor een optimale oppervlaktetemperatuur.

Polijstspons grof
voor het polijsten van sterk verweerde lak en voor de lakvoorbereiding.

Polijstspons fijn
voor het napolijsten/de afwerking bij de bewerking van ingesloten stofdeeltjes, voor de hoogglanspolish – en gewafeld voor het uitpolijsten van hologrammen.

Polijstspons middel/fijn OCS[1)]
voor het uitpolijsten van onvolkomenheden in lak, van ingesloten stofdeeltjes en laklopers. Met open poriënstructuur (OCS) voor een goede opname van het polijstmateriaal in de spons.

Polijstspons zeer fijn OCS[1)]
voor het gebruik van hoogglanspolish en lakfilm. Gewafeld voor het uitpolijsten van lichte hologrammen. Met open poriënstructuur (OCS) voor het minimaal wegspatten van het polijstmateriaal.

[1)] OCS = open cell structure = open celstructuur

Ook voorzien op bijzondere situaties.

Krasvaste lak? Geen probleem.

Met Festool lamsvel bereikt u goede resultaten bij het voorpolijsten van krasvaste of krasbestendige blanke lak.

Op minerale grondstoffen ingesteld.

Er is Festool polijstvilt in verschillende hardheden. Deze zijn het meest geschikt voor het polijsten van minerale grond- stoffen, acrylglas en lak.

Hoogglanspolijst.

Festool wafelsponzen zijn geschikt voor de hoogglanspolish. De fijne structuur zorgt voor een optimale glans en een goede luchtcirculatie. De lak wordt niet te heet. In combinatie met de ROTEX (vanaf p. 174) kan u zelfs hologrammen uitpolijsten.

Schitterende prestaties.

Polijsten – Up-to-date.

Met de verbeterde formule polijst u helemaal up-to-date. Alle polijstmiddelen werken op basis van aluminiumoxide waarbij de schuurkorrel tijdens uw bewerking wordt afgebouwd. Deze mechanische werkwijze maakt silicone en was overbodig.

De schuurpolish – MPA 6000.

Geschikt voor: 1. geharde lakoppervlakken met een vrij lange droogtijd. 2. zeer goede resultaten bij verweerde lak. 3. lakfouten, bijv. sinaasappelhuid, of ingesloten stofdeeltjes. Ook geschikt na een voorbehandeling van onvolkomenheden met Titan 2 P3000.

De schuurpolish – MPA 8000.

Geschikt voor: 1. finishwerkzaamheden kort na het lakken. 2. uitstekende resultaten bij het polijsten van bijgelakte oppervlakken (blenden, spot repair). Ook geschikt na het gebruik van MPA 6000 of Platin 2 S4000.

De hoogglanspolish: MPA 10000.

Geschikt voor: 1. de eindbewerking bij het uitpolijsten van lakfouten. 2. de verwijdering van hologrammen. 3. een diepe glans op elk lakoppervlak, ook bij donkere en kwetsbare tinten. 4. Ook geschikt na gebruik van MPA 6000 of MPA 8000.

Ceramic hoogglanspolish: MPA 11000.

Geschikt voor: 1. krasvaste blanke lak. 2. verwijderen van polijstsluiers, hologrammen en microkrassen. 3. donkere en gevoelige kleurtonen. 4. Voorbereiding van nieuwe lak en van nieuwe auto's. 5. Ook geschikt na gebruik van MPA 6000 of MPA 8000.

Een compleet systeem.

Alles in één systeem: machine, polijstsponzen, lamsvel, poets- en polijstpasta's etc. Alleen Festool biedt deze complete uitrusting voor meer rendement. En wie alles binnen handbereik wil bewaren en transporteren, komt met een SYSTAINER uitstekend aan zijn trekken.

PoliStick voor Ø 80 mm	Omschrijving en toepassing	Type	Bestelnr.
	Adapter voor Festool roergardes: voor opname in boorkop, voor schuurzool met M14 schroefdraad, voor polijstzool D80 Span-Ø 10 mm	AD-D10/M14	483944
	Polijstzool voor RAP 80 om polijsttoebehoren op te nemen, met geïntegreerde demping voor optimale drukverdeling bij het polijsten Ø 70 mm, Hoogte 20 mm, Verpak.inh. 1 st.	PT-STF-D80-M14	488337
	Polijstspons grof, geel, voor het polijsten van sterk verweerde lakken (onderhoud) Ø 80 mm, Hoogte 20 mm, Verpak.inh. 5 st.	PS-STF-D 80X20-G/5	493842
	Polijstspons oranje, middel, voor het voorpolijsten bij het verhelpen van onvolkomenheden in de lak Ø 80 mm, Hoogte 20 mm, Verpak.inh. 5 st.	PS-STF-D 80X20-M-OCS/5	493849
	Polijstspons wit, fijn, voor de hooglanspolish en het voorpolijsten/afwerken bij de bewerking van stofinslag Ø 80 mm, Hoogte 20 mm, Verpak.inh. 5 st.	PS-STF-D 80X20-F/5	493863
	Polijstspons wit, fijn (gewafeld), voor het voorpolijsten en afwerken bij de bewerking van ingesloten stofdeeltjes, voor het uitpolijsten van hologrammen Ø 80 mm, Hoogte 20 mm, Verpak.inh. 5 st.	PS-STF-D 80X20-F-GEW/5	493870
	Polijstspons beige, fijn, voor het verhelpen van lakfouten, voor het napolijsten bij de bewerking van ingesloten stofdeeltjes Ø 80 mm, Hoogte 20 mm, Verpak.inh. 5 st.	PS-STF-D 80X20-F-OCS/5	493856
	Polijstspons zwart, zeer fijn, voor de verwerking van lakfilm, voor hoogglanspolish Ø 80 mm, Hoogte 20 mm, Verpak.inh. 5 st.	PS-STF-D 80X20-SF-OCS/5	493877
	Polijstspons zwart, zeer fijn (gewafeld), voor het uitpolijsten van hologrammen, voor hoogglanspolish Ø 80 mm, Hoogte 20 mm, Verpak.inh. 5 st.	PS-STF-D 80X20-SF-OCS/5	493884
	Polijstvilt hard, voor het voorpolijsten van minerale grondstoffen, acrylglas en lak Ø 80 mm, Hoogte 10 mm, Verpak.inh. 5 st.	PF-STF-D80x10-H/5	488339
	Polijstvilt zacht, voor het napolijsten van minerale grondstoffen, acrylglas en lak Ø 80 mm, Hoogte 10 mm, Verpak.inh. 5 st.	PF-STF-D80x10-W/5	488341
	Lamsvel voor het polijsten van krasbestendige lak Ø 80 mm, Hoogte 20 mm, Verpak.inh. 5 st.	LF-STF-D80/5	490247
	Premium lamsvel bijzonder geschikt voor UV-gedroogde lak, krasbestendige lak Ø 80 mm, Hoogte 20 mm, Verpak.inh. 5 st.	LF-PREM.-STF-D 80/5	493835

PoliStick voor Ø 125 mm

Omschrijving en toepassing	Type	Bestelnr.
FastFix polijstzool voor RO 125 FEQ om polijsttoebehoren op te nemen		
Ø 125 mm, Hoogte 10 mm, Verpak.inh. 1 st.	PT-STF D125 FX-RO125	492128
Polijstspons geel, grof, voor het polijsten van sterk verweerde lakken (onderhoud)		
Ø 125 mm, Hoogte 20 mm, Verpak.inh. 1 st.	PS-STF-D125X20-G/1	493843
Ø 125 mm, Hoogte 20 mm, Verpak.inh. 5 st.	PS-STF-D125X20-G/5	493844
Polijstspons oranje, middel, voor het voorpolijsten bij het verhelpen van onvolkomenheden in de lak		
Ø 125 mm, Hoogte 20 mm, Verpak.inh. 1 st.	PS-STF-D125X20-M-OCS/1	493850
Ø 125 mm, Hoogte 20 mm, Verpak.inh. 5 st.	PS-STF-D125X20-M-OCS/5	493851
Polijstspons wit, fijn, voor de hooglanspolish en het voorpolijsten/afwerken bij de bewerking van stofinslag		
Ø 125 mm, Hoogte 20 mm, Verpak.inh. 1 st.	PS-STF-D125X20-F/1	493864
Ø 125 mm, Hoogte 20 mm, Verpak.inh. 5 st.	PS-STF-D125X20-F/5	493865
Polijstspons wit, fijn (gewafeld), voor het voorpolijsten en afwerken bij de bewerking van ingesloten stofdeeltjes, voor het uitpolijsten van hologrammen		
Ø 125 mm, Hoogte 20 mm, Verpak.inh. 1 st.	PS-STF-D125X20-F-GEW/1	493871
Ø 125 mm, Hoogte 20 mm, Verpak.inh. 5 st.	PS-STF-D125X20-F-GEW/5	493872
Polijstspons beige, fijn, voor het verhelpen van lakfouten, voor het napolijsten bij de bewerking van ingesloten stofdeeltjes		
Ø 125 mm, Hoogte 20 mm, Verpak.inh. 1 st.	PS-STF-D125X20-F-OCS/1	493857
Ø 125 mm, Hoogte 20 mm, Verpak.inh. 5 st.	PS-STF-D125X20-F-OCS/5	493858
Polijstspons zwart, zeer fijn, voor de verwerking van lakfilm, voor hoogglanspolish		
Ø 125 mm, Hoogte 20 mm, Verpak.inh. 1 st.	PS-STF-D125X20-SF-OCS/1	493878
Ø 125 mm, Hoogte 20 mm, Verpak.inh. 5 st.	PS-STF-D125X20-SF-OCS/5	493879
Polijstspons zwart, zeer fijn (gewafeld), voor het uitpolijsten van hologrammen, voor hoogglanspolish		
Ø 125 mm, Hoogte 20 mm, Verpak.inh. 1 st.	PS-STF-D125X20-SF-OCS/1	493885
Ø 125 mm, Hoogte 20 mm, Verpak.inh. 5 st.	PS-STF-D125X20-SF-OCS/5	493886
Polijstvilt hard, voor het voorpolijsten van minerale grondstoffen, acrylglas en lak		
Ø 125 mm, Hoogte 10 mm, Verpak.inh. 5 st.	PF-STF-D125x10-H/5	493078
Polijstvilt voor het napolijsten van minerale grondstoffen, acrylglas en lak		
Ø 125 mm, Hoogte 10 mm, Verpak.inh. 5 st.	PF-STF-D125x10-W/5	493077
Lamsvel voor het polijsten van krasbestendige lak		
Ø 125 mm, Hoogte 20 mm, Verpak.inh. 5 st.	LF-STF-D125/5	493079
Premium lamsvel bijzonder geschikt voor UV-gedroogde lak, krasbestendige lak		
Ø 125 mm, Hoogte 20 mm, Verpak.inh. 1 st.	LF-PREM.-STF-D125/1	493836

PoliStick voor Ø 150 mm

	Omschrijving en toepassing	Type	Bestelnr.
	FastFix polijstzool voor RO 150 FEQ om polijsttoebehoren op te nemen Ø 130 mm, Hoogte 10 mm	PT-STF D150 FX-RO150	493914
	Polijstzool voor RO 150 om polijsttoebehoren op te nemen Ø 145 mm, Hoogte 6 mm	PT-STF-D150-M8	485748
	Polijstzool voor RAP 150 om polijsttoebehoren op te nemen, met geïntegreerde demping voor optimale drukverdeling bij het polijsten Ø 125 mm, Hoogte 25 mm, Verpak.inh. 1 st.	PT-STF-D150-M14	488342
	Extra greep voor RO 150, RAS, WTS 150	ZG-RAS/RO	487865
	Handgreep voor RO 150 FEQ	BG-RO 150	495188
	Polijstspons geel, grof, voor het polijsten van sterk verweerde lakken (onderhoud) Ø 150 mm, Hoogte 30 mm, Verpak.inh. 1 st. Ø 150 mm, Hoogte 30 mm, Verpak.inh. 5 st.	PS-STF-D150X30-G/1 PS-STF-D150X30-G/5	493845 493846
	Polijstspons oranje, middel, voor het voorpolijsten bij het verhelpen van onvolkomenheden in de lak Ø 150 mm, Hoogte 30 mm, Verpak.inh. 1 st. Ø 150 mm, Hoogte 30 mm, Verpak.inh. 5 st.	PS-STF-D150X30-M-OCS/1 PS-STF-D150X30-M-OCS/5	493852 493853
	Polijstspons wit, fijn, voor de hooglanspolish en het voorpolijsten/afwerken bij de bewerking van stofinslag Ø 150 mm, Hoogte 30 mm, Verpak.inh. 1 st. Ø 150 mm, Hoogte 30 mm, Verpak.inh. 5 st.	PS-STF-D150X30-F/1 PS-STF-D150X30-F/5	493866 493867
	Polijstspons wit, fijn, met rand Ø 150 mm, Hoogte 20 mm, Verpak.inh. 5 st.	PS-STF-D150X20-F/m.K./5	495180
	Polijstspons wit, fijn (gewafeld), voor het uitpolijsten van hologrammen, voor het voorpolijsten en afwerken bij de bewerking van ingesloten stofdeeltjes Ø 150 mm, Hoogte 30 mm, Verpak.inh. 1 st. Ø 150 mm, Hoogte 30 mm, Verpak.inh. 5 st.	PS-STF-D150X30-F-GEW/1 PS-STF-D150X30-F-GEW/5	493873 493874
	Polijstspons beige, fijn, voor het verhelpen van lakfouten, voor het napolijsten bij de bewerking van ingesloten stofdeeltjes Ø 150 mm, Hoogte 30 mm, Verpak.inh. 1 st. Ø 150 mm, Hoogte 30 mm, Verpak.inh. 5 st.	PS-STF-D150X30-F-OCS/1 PS-STF-D150X30-F-OCS/5	493859 493860
	Polijstspons zwart, zeer fijn, voor de verwerking van lakfilm, voor hoogglanspolish Ø 150 mm, Hoogte 30 mm, Verpak.inh. 1 st. Ø 150 mm, Hoogte 30 mm, Verpak.inh. 5 st.	PS-STF-D150X30-SF-OCS/1 PS-STF-D150X30-SF-OCS/5	493880 493881

PoliStick voor Ø 150 mm

Omschrijving en toepassing	Type	Bestelnr.
Polijstspons zwart, zeer fijn (gewafeld), voor het uitpolijsten van hologrammen, voor hoogglanspolish		
Ø 150 mm, Hoogte 30 mm, Verpak.inh. 1 st.	PS-STF-D150X30-SF-OCS/1	493887
Ø 150 mm, Hoogte 30 mm, Verpak.inh. 5 st.	PS-STF-D150X30-SF-OCS/5	493888
Polijstvilt hard, voor het voorpolijsten van minerale grondstoffen, acrylglas en lak		
Ø 150 mm, Hoogte 10 mm, Verpak.inh. 1 st.	PF-STF-D150x10-H/1	485970
Ø 150 mm, Hoogte 10 mm, Verpak.inh. 5 st.	PF-STF-D150x10-H/5	488348
Polijstvilt zacht, voor het napolijsten van minerale grondstoffen, acrylglas en lak		
Ø 150 mm, Hoogte 10 mm, Verpak.inh. 1 st.	PF-STF-D150x10-W	485972
Ø 150 mm, Hoogte 10 mm, Verpak.inh. 5 st.	PF-STF-D150x10-W/5	488347
Lamsvel voor het polijsten van krasbestendige lak		
Ø 150 mm, Hoogte 20 mm, Verpak.inh. 1 st.	LF-STF-D150/1	484131
Premium lamsvel bijzonder geschikt voor UV-gedroogde lak, krasbestendige lak		
Ø 150 mm, Hoogte 20 mm, Verpak.inh. 1 st.	LF-PREM.-STF-D150/1	493838

PoliStick voor Ø 180 mm

Omschrijving en toepassing	Type	Bestelnr.
Polijstzool voor RAP 180 om polijsttoebehoren op te nemen, met geïntegreerde demping voor optimale drukverdeling bij het polijsten		
Ø 165 mm, Hoogte 30 mm, Verpak.inh. 1 st.	PT-STF-D180-M14	488349
Polijstspons geel, grof, voor het polijsten van sterk verweerde lakken (onderhoud)		
Ø 180 mm, Hoogte 30 mm, Verpak.inh. 1 st.	PS-STF-D180X30-G/1	493847
Ø 180 mm, Hoogte 30 mm, Verpak.inh. 5 st.	PS-STF-D180X30-G/5	493848
Polijstspons oranje, middel, voor het voorpolijsten bij het verhelpen van onvolkomenheden in de lak		
Ø 180 mm, Hoogte 30 mm, Verpak.inh. 1 st.	PS-STF-D180X30-M-OCS/1	493854
Ø 180 mm, Hoogte 30 mm, Verpak.inh. 5 st.	PS-STF-D180X30-M-OCS/5	493855
Polijstspons wit, fijn, voor de hooglanspolish en het voorpolijsten/afwerken bij de bewerking van stofinslag		
Ø 180 mm, Hoogte 30 mm, Verpak.inh. 1 st.	PS-STF-D180X30-F/1	493868
Ø 180 mm, Hoogte 30 mm, Verpak.inh. 5 st.	PS-STF-D180X30-F/5	493869
Polijstspons wit, fijn (gewafeld), voor het voorpolijsten en afwerken bij de bewerking van ingesloten stofdeeltjes, voor het uitpolijsten van hologrammen		
Ø 180 mm, Hoogte 30 mm, Verpak.inh. 1 st.	PS-STF-D180X30-F-GEW/1	493875
Ø 180 mm, Hoogte 30 mm, Verpak.inh. 5 st.	PS-STF-D180X30-F-GEW/5	493876

PoliStick voor Ø 180 mm

Omschrijving en toepassing	Type	Bestelnr.
Polijstspons beige, fijn, voor het verhelpen van lakfouten, voor het napolijsten bij de bewerking van ingesloten stofdeeltjes		
Ø 180 mm, Hoogte 30 mm, Verpak.inh. 1 st.	PS-STF-D180X30-F-OCS/1	493861
Ø 180 mm, Hoogte 30 mm, Verpak.inh. 5 st.	PS-STF-D180X30-F-OCS/5	493862
Polijstspons zwart, zeer fijn, voor de verwerking van lakfilm, voor hoogglanspolish		
Ø 180 mm, Hoogte 30 mm, Verpak.inh. 1 st.	PS-STF-D180X30-SF-OCS/1	493882
Ø 180 mm, Hoogte 30 mm, Verpak.inh. 5 st.	PS-STF-D180X30-SF-OCS/5	493883
Polijstspons zwart, zeer fijn (gewafeld), voor het uitpolijsten van hologrammen, voor hoogglanspolish		
Ø 180 mm, Hoogte 30 mm, Verpak.inh. 1 st.	PS-STF-D180X30-SF-OCS/1	493889
Ø 180 mm, Hoogte 30 mm, Verpak.inh. 5 st.	PS-STF-D180X30-SF-OCS/5	493890
Polijstvilt hard, voor het voorpolijsten van minerale grondstoffen, acrylglas en lak		
Ø 180 mm, Hoogte 15 mm, Verpak.inh. 5 st.	PF-STF-D180x15-H/5	488355
Polijstvilt zacht, voor het napolijsten van minerale grondstoffen, acrylglas en lak		
Ø 180 mm, Hoogte 15 mm, Verpak.inh. 5 st.	PF-STF-D180x15-W/5	488354
Lamsvel voor het polijsten van krasbestendige lak		
Ø 180 mm, Hoogte 20 mm, Verpak.inh. 1 st.	LF-STF-D180/1	485248
Premium lamsvel bijzonder geschikt voor UV-gedroogde lak, krasbestendige lak		
Ø 180 mm, Hoogte 20 mm, Verpak.inh. 1 st.	LF-PREM.-STF-D180/1	493840

Schuurknopje en zelfklevende bloemvormige schuurblaadjes

Omschrijving en toepassing	Type	Bestelnr.
Zelfklevende bloemvormige schuurbladen zelfklevend, in zak, Titan 2		
Verpak.inh. 100 st., Korrel P2000	SK D36/0 P2000 TI2/100	495059
Verpak.inh. 1000 st., Korrel P2000	SK D36/0 P2000 TI2/1000	495058
Verpak.inh. 100 st., Korrel P2500	SK D36/0 P2500 TI2/100	495061
Verpak.inh. 1000 st., Korrel P2500	SK D36/0 P2500 TI2/1000	495060
Verpak.inh. 100 st., Korrel 3000	SK D36/0 3000 TI2/100	495063
Verpak.inh. 1000 st., Korrel 3000	SK D36/0 3000 TI2/1000	495062
Verpak.inh. 100 st., Korrel 5000	SK D36/0 5000 TI2/100	495065
Verpak.inh. 1000 st., Korrel 5000	SK D36/0 5000 TI2/1000	495064
Schuurknopje schuurknopje D 36 als rol	RH-SK D 36/1	493069

Polijstmateriaal

Omschrijving en toepassing	Type	Bestelnr.
Polijstmateriaal SPEEDCUT Verpak.inh. 1 st., Inhoud per fles 500 ml	MPA 5000/1	496299
Polijstmateriaal polijstmiddel Inhoud per fles 500 ml, Verpak.inh. 1 st. Inhoud per fles 500 ml, Verpak.inh. 6 st.	 MPA 6000/1 MPA 6000/6	 492424 492419
Polijstmateriaal fijnpolijstmiddel Inhoud per fles 500 ml, Verpak.inh. 1 st. Inhoud per fles 500 ml, Verpak.inh. 6 st. Inhoud jerrycan 5 kg	 MPA 8000/1 MPA 8000/6 MPA 8000/ 5 kg	 493816 493817 494134
Polijstmateriaal Hoogglanspolijstmiddel Inhoud per fles 500 ml, Verpak.inh. 1 st. Inhoud per fles 500 ml, Verpak.inh. 6 st.	 MPA 10000/1 MPA 10000/6	 492426 492421
Polijstmateriaal hoogglansmiddel voor keramische verven, voor het polijsten van UV-gedroogde lak Inhoud per fles 500 ml, Verpak.inh. 1 st. Inhoud jerrycan 5 kg, Verpak.inh. 1 st.	 MPA 10800-UV 0,5L MPA 10800-UV/5KG	 495562 494475
Polijstmateriaal hoogglansmiddel voor keramische verven Inhoud per fles 500 ml, Verpak.inh. 1 st. Inhoud per fles 500 ml, Verpak.inh. 6 st. Inhoud jerrycan 5 kg	 MPA 11000/1 MPA 11000/6 MPA 11000/5KG	 492427 492422 493544
Reiniger voor het verwijderen van resten van polijstmateriaal en vetplekken Verpak.inh. 1 st., Inhoud per fles 500 ml	 MPA-F	 493066
Hoogglanslakfilm Inhoud per fles 500 ml	MPA-V 0,5L	495223
Hoogglanslakfilm voor het in één stap verwijderen van lichte krassen en het aanbrengen van een lakfilm Inhoud per fles 500 ml, Verpak.inh. 1 st.	 MPA 9000/1	 496300
Microvezeldoek voor een perfecte lakfinish Verpak.inh. 2 st.	 MPA-Microfibre/2	 493068

Moeizaam werken is achterhaald!

FESTOOL

Mengen, borstelen, tapijt- en behang verwijderen 12

Toepassingsoverzicht | 253

Machine-overzicht | 254

Mengmachine | 256
RW 1000

Borstelmachine RUSTOFIX | 258
RAS 180

Tapijtverwijderaar | 259
TPE

Behangperforator FAKIR | 260
TP 220

Systeemoverzicht en toebehoren | 261

Met het principe „Moeizaam werken is achterhaald" in hun achterhoofd hebben Festool ingenieurs altijd al bijzondere producten uitgevonden. De producten in dit hoofdstuk zijn daarom echte probleemoplossers: zij bieden oplossingen voor taken die anders zeer tijdrovend zijn en vaak met de hand of op een omslachtige manier uitgevoerd moeten worden.

Mengen, borstelen, tapijt- en behang verwijderen

Met deze vier producten bent u steeds het idee vooruit.

Ideale aanvulling op de mengmachine: het mengcenter mengt terwijl u andere dingen doet.

Bij vele werkzaamheden zijn nog steeds een grote lichamelijke inspanning en tijdsinvestering vereist. In vele gevallen komt dat omdat er nooit iemand op het idee is gekomen om hiervoor optimaal gereedschap te ontwikkelen.

Onze ingenieurs ontwikkelen dan ook voor speciale taken bruikbare oplossingen. Wie ooit vloerbedekking met een plamuurmes van de vloer heeft gekrabd en het behang in kleine stukken van de wand heeft gehaald weet hoe vermoeiend en tijdrovend dat is. Of wie bij het mengen meer met de machine dan met het mengsel te kampen had, of wie op omslachtige wijze houten oppervlakken heeft moeten structureren, heeft vast meerdere keren gevloekt. Daarom hebben wij hiervoor oplossingen bedacht:

- Een mengmachine met zeer grote doortrekkracht
- Een borstelmachine voor het structureren van hout en vakwerk
- Een tapijtverwijderaar om tapijten rits-rats te verwijderen.
- Een behangperforator met een volledig nieuw werkingsprincipe

De tapijtverwijderaar TPE-RS 100 zorgt voor een snelle en moeiteloze verwijdering van tapijten.

Met behulp van de borstelmachine RUSTOFIX kunnen houten oppervlakken snel en eenvoudig worden gestructureerd – ideaal bij de oudbouw- en vakwerksanering.

FESTOOL Het systeem

De borstelmachine.

Om rustieke houten oppervlakken te krijgen, is er niets eenvoudigers dan de RUSTOFIX.

Borstelmachine op pagina 258

Het borstelsysteem.

Voor elke bewerking de juiste borstel: voor het structureren, tussenschuren, gladmaken.

Borstels op pagina 258

Het afzuigsysteem.

Met de mobiele stofzuigers naar een zuiver resultaat – in de werkplaats en op de werf.

Mobiele stofzuigers vanaf pagina 263

Mengtechniek voor alle toepassingen: zo mengt u zich er perfect in.

Of er nu dun- of dikvloeibaar materiaal wordt gemengd – met Festool beschikt u altijd over de juiste mengtechniek. Onze mengmachines zijn gemakkelijk te hanteren door hun ergonomische vormgeving en beschikken over een hoge doortrekkracht, een robuuste constructie voor zwaar gebruik op de bouwplaats, gecentreerde verbindingen voor optimale rondloop, perfecte beveiliging tegen overbelasting, een precisielager voor een lange levensduur, en roergardes die perfect zijn afgestemd op het mengmateriaal (mortel of lijm voor het leggen van tegels of voor metselwerk, bepleistering voor de gevelbouw, of kleefmiddel voor isolatieplaten). In onderstaande tabel ziet u welke Festool roergarde geschikt is voor welke toepassing, voor welk materiaal hij geschikt is en bij welke menghoeveelheden hij kan worden ingezet.

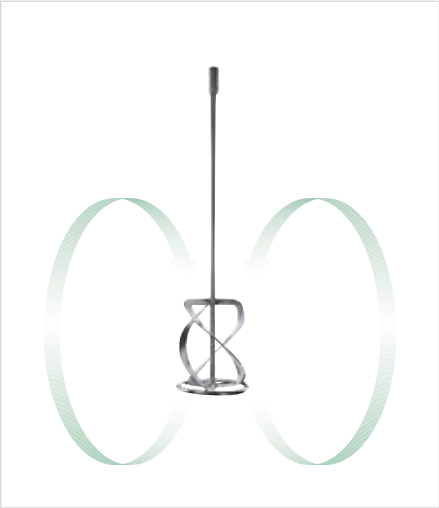

1

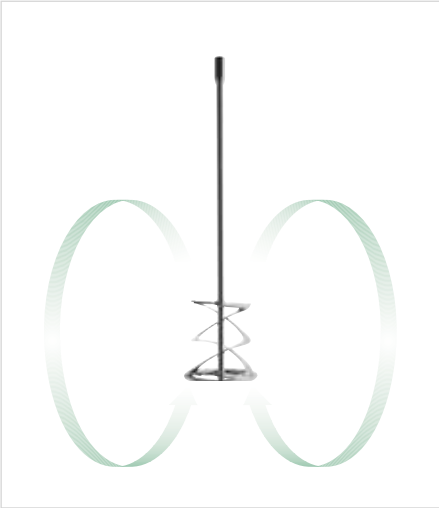

2

1 De Festool spiraal-mengstaaf linksdraaiend is bestemd voor dunvloeibaar mengmateriaal met een geringe viscositeit: bij het mengen wordt het mengmateriaal in een kringloop naar beneden gezogen – een voorwaarde voor het mengen zonder spatten.

2 De Festool spiraal-mengstaaf rechtsdraaiend is bestemd voor dik mengmateriaal met een hoge viscositeit: bij het mengen wordt het mengmateriaal in een kringloop naar boven getrokken – optimaal voor het goed mengen van zwaar mengmateriaal.

Mengmateriaal	Mengstaaf			Stand
	tot 25 kg	25 – 50 kg	vanaf 50 kg	
Mortel (zand/cement/water)	WR 120 L	WR 140 L	WR 160 L	3 – 6
Afgewerkte mortel (per zak/water)	WR 120 L	WR 140 L	WR 160 L	3 – 6
Buitenverf, latexverf	WR 120 L	WR 140 L	WR 160 L	3 – 6
Tegellijm (per zak/bijvoegingen/water/granulaat)	WR 120 R	WR 140 R	WR 160 R	2 – 4
Beton (zand/cement/grind/water)	WR 120 R	WR 140 R	WR 160 R	1 – 6
Buitenpleister (zand/gips/cement/water)	WR 120 R	WR 140 R	WR 160 R	1 – 6
Structuurpleister (zand/gips/cement/water)	WR 120 R	WR 140 R	WR 160 R	2 – 5
Egalisatiemassa (per zak gemengd/water)	–	WR 135	WR 125	1 – 6

De mengmachine.

De juiste verhouding tussen kracht en draaisnelheid: mengmachine RW 1000 EQ.

Mengmachine vanaf pagina 256

Het mengstaafsysteem.

Altijd de juiste mengstaaf: of het nu om dun- of dikvloeibaar materiaal gaat.

Toebehoren op pagina 261

Het mengcenter.

De ideale aanvulling op de mengmachine. Neemt het mengen voor zijn rekening terwijl u andere dingen doet.

Mengsysteem op pagina 261

Mengmachine RW 1000

Zwaartepunten voor de toepassingen

Mengen en roeren van:
- Afgewerkte mortel
- Buitenpleister, structuurpleister
- Egalisatiemassa, tegellijm
- Buitenverf, latexverf

Voordelen en sterke punten

- Uitstekende vermenging van zwaar mengmateriaal door meer doortrekkracht
- Ontspannen werken door ergonomische positie van het handvat
- De omlopende stalen ring biedt bescherming bij zwaar gebruik op de bouwplaats
- Geen opspatten van dunvloeibaar mengmateriaal door de zachte aanloop
- Lange levensduur door spelingsvrije precisielagering van de tandwielas

Meer op pag. 256

Opgenomen vermogen	1010 W
Leegloop toerental	250-600 min^{-1}
Aansluitdraad	M14
Gewicht	4,2 kg

= met MMC Elektronica

Borstelmachine RUSTOFIX RAS 180

Zwaartepunten voor de toepassingen

Structureren van houten oppervlakken
- Oudbouwsanering/vakwerk
- Meubelbouw
- Bewerking van vormstukken

Voordelen en sterke punten

- Drie bewerkingen met één machine: structureren, tussenschuren, gladmaken
- Instelbare steunrollen voor het betrouwbaar bepalen van de structuurdiepte
- Sneller een eenvoudigere borstelwisseling
- Beveiliging tegen overbelasting voor een hoge levensduur
- Gezond werken door stofafzuiging
- MMC elektronica om op het materiaal afgestemd te werken en voor temperatuurbewaking

Meer op pag. 258

Opgenomen vermogen	1500 W
Leegloop toerental	800-4000 min^{-1}
Gereedschap Ø	150 mm
Gereedschapspil	M14
Aansluiting stofafzuiging Ø	27 mm
Gewicht	7,5 kg

= met MMC Elektronica

Tapijtverwijderaar TPE-RS 100

Zwaartepunten voor de toepassingen

Verwijderen van:
- Tapijt
- Dragende laag
- Lijmlaag

Voordelen en sterke punten

- Gebruik als handgereedschap voor moeilijk toegankelijke plaatsen en trappen
- Steelgreep voor werken zonder vermoeidheid bij grote vlakken
- Zeer economisch dankzij de grote doortrekkracht en tandwielondersteuning
- Hoog schuurvermogen: 25 m² per uur bij tapijt met compacte schuimrug
- VS-uitbalancering voor trillingsarm werken

Meer op pag. 259

Opgenomen vermogen	620 W
Leegloop toerental	6000 min^{-1}
Schuurbewegingen	12000 min^{-1}
Uitslag	5 mm
Mesbreedte	195 mm
Gewicht	3,6 kg

Behangperforator FAKIR TP 220

Voordelen en sterke punten

- Weinig krachtsinspanning vereist dankzij het volledig nieuwe werkingsprincipe
- De instelbare indringdiepte van de walsen beschermt de wand tegen beschadiging
- De verstelbare telescoopstang is perfect voor het werk in hoge ruimtes en aan plafonds
- Beschermkap voor veilig en schoon transport
- Gering gewicht voor werken zonder vermoeidheid

Meer op pag. 260

Lengte telescoopstang	0,9-1,3 m
Diepteafstelling	3,5 mm
Snijvlak-diameter	45 mm
Afmeting (L x B x H)	168 x 224 x 52 mm
Gewicht	1,5 kg

Losjes en licht mengen.

Door zijn aandrijving met hoog draaimoment en de perfecte MMC elektronica heeft de RW 1000 EQ reeds een lengte voorsprong.

Daarnaast zorgt de T-vormige dubbele greep voor een ergonomie zonder voorgaande.

Optimale lichaamshouding.
Door twee ergonomische handgrepen in „T-positie" met drie variabele grondposities.

MMC elektronica.
Een traploos regelbaar toerental, een geregelde onbelaste en zachte aanloop, een constant toerental, eens het is ingesteld, en een temperatuursgevoelige beveiliging tegen overbelasting.

Zachte aanloop.
Geen opspatten van het meng-materiaal, geen slagen op de pols.

Automatisch mengen.
Met het mengcenter is het mogelijk om veilig en automatisch te mengen terwijl u andere werkzaamheden uitvoert (verkrijgbaar als toebehoren).

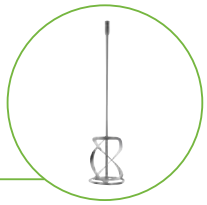

Linksdraaiende mengstaaf.
Voor dunvloeibaar mengmateriaal met een geringe viscositeit.

Hoge doortrekkracht.
Het krachtstation van de mengmachine: veel vermogen voor elk mengmateriaal.

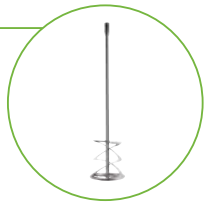

Rechtsdraaiende mengstaaf.
Voor dik mengmateriaal met een hoge viscositeit.

Exacte rondloop.
Door de dubbele centrering van de schroefd raadaansluitingen loopt de mengstaaf exact rond. Hierdoor worden de motor en de tandwielkast ontzien.

Mengmachine RW 1000 – De varianten — **E = met/zonder elektronica S = met/zonder SYSTAINER**

Model	E	S	Leveringsomvang	Bestelnr.
RW 1000 EQ/WR 120 L	●	–	extra handgreep, roerstaaf WR 120 L, bedieningsgereedschap, in doos	**711943**
RW 1000 EQ/WR 120 R	●	–	extra handgreep, roerstaaf WR 120 R, bedieningsgereedschap, in doos	**711944**

Technische gegevens zie pagina 254 Toebehoren zie pag. 261

Nauwelijks te verslaan in kracht en rustige loop.

Een waar krachtstation.

Motor en tandwielkast zijn zo op elkaar afgestemd dat bij elk toerental een maximaal draaimoment ontstaat. Zo wordt het mengmateriaal intensief gemengd en blijft het daar waar het hoort: in de emmer.

Sterker dan de dikste mortel.

Als het om zwaar mengmateriaal gaat, bent u blij wanneer u een RW 1000 EQ heeft. Hij gaat niet enkel te werk met een tomeloze kracht, maar zet ook intelligente elektronica in.

Gemakkelijker vast te houden.

Een ergonomische werkhouding is de basis voor goede resultaten. Want wie zich permanent in allerlei vreemde bochten moet draaien, wordt gauw moe. Daarom heeft de RW 1000 EQ een tweede handgreep: in drie posities instelbaar, met alle bedieningselementen binnen handbereik.

Geen schokken of schudden.

De schroefverbinding tussen mengmachine en mengstaaf is beschermd tegen verontreinigingen en dubbel gecentreerd. Hierdoor loopt de mengstaaf exact rond. Dit draagt bij tot een lange levensduur en zorgt voor een comfortabele houvast bij een optimaal rustige loop.

Robuust en betrouwbaar.

Een omlopende stalen ring beschermt de mengmachine bij het omvallen. Mengstaven in de meest uiteenlopende uitvoeringen mengen praktisch alle materialen. Bovendien voorkomt de plug it-kabel in het geval van kabelbreuk een lange onderbreking van het werk. U vervangt eenvoudigweg de kabel.

Meer tijd voor wat van belang is.

Terwijl u andere belangrijke werkzaamheden uitvoert, neemt het buitengewoon robuuste mengcenter MIC 1600, met zijn stabiele kolommen, zijn stabiel traliewerk en zijn in de hoogte verstelbare zwenkarm, het mengen voor zijn rekening.

De snelle weg naar rustiek hout.

RUSTOFIX is de naam van de speciale borstelmachine van Festool waarmee u in een handomdraai structuur in houten balken naar voren brengt. De RUSTOFIX beschikt over drie speciale borstels voor het structureren, tussenschuren en gladmaken.

Stofafzuiging.
De aangesloten stofafzuiging staat garant voor schoon en gezond werken.

MMC elektronica.
Met regelbaar toerental. Voor op het materiaal afgestemd werken en betere resultaten.

Diepteafstelling.
De instelbare steunrol achteraan zorgt voor minder slijtage van borstels, geen door-schuren van oppervlakken.

Beveiliging tegen overbelasting.
Voor een hogere levensduur.

Gewoon snel: de borstelwisseling.
Wisselen in een handomdraai: een korte draai met de sleutel is voldoende.

De RUSTOFIX is het optimale gereedschap voor iedereen die houten oppervlakken snel, veilig en optimaal rustiek wil bewerken. Of het nu om de meubelfabricage, de oudbouw- of de vakwerksanering gaat.

Drie borstels voor het structureren, schuren, gladmaken en reinigen: drie bewerkingen in één machine.

Gestructureerd met een LD 85-borstel.

Geschuurd met een KB 80-borstel.

Gladgemaakt en gereinigd met een BG 85-borstel.

Borstelmachine Rustofix RAS 180 en toebehoren — **E = met/zonder elektronica S = met/zonder SYSTAINER**

Model	E	S	Leveringsomvang	Bestelnr.
RAS 180.03 E-HR	●	–	borstel LD 85, borstel KB 80, afzuigkap met greep, opnamedoorn, spanflens, bedieningsgereedschap, in transportkoffer	**570724**
Rustilonborstel LD 85	–	–	voor het bewerken van oppervlakken, gedraaide staaldraad, koker uit staal, Buiten-Ø 150 mm, Breedte 85 mm, Boor-Ø 50 mm	**411549**
Rustilonborstel KB 80	–	–	voor tussenschuren, kunststofborstels met ingebedde schuurkorrels K80, binnenhuls van gespoten kunststof., Buiten-Ø 150 mm, Breedte 85 mm, Boor-Ø 16/30 mm	**411969**
Rustilonborstel BG 85	–	–	voor het glad maken, met sisalborstels, koker uit staal, Buiten-Ø 150 mm, Breedte 80 mm, Boor-Ø 50 mm	**411887**

Technische gegevens zie pagina 254

Snel en licht.

Deze machine is bijzonder praktisch in moeilijke situaties. Met de TPE verwijdert u tapijten sneller et met minder inspanning waardoor u zelfstanding en ontspannen werkt.

Hoog schuurvermogen.
De grote doortrekkracht zorgt voor een afname van 25 m² per uur bij tapijt met een compacte schuimrug.

Duurzame messen.
Voor duurzaam en betrouwbaar gebruik. Scherpen is eenvoudig.

Licht en handzaam.
Een machinegewicht van slechts 3,6 kg!

Ergonomische handgreep.
Voor het werk bij moeilijk toegankelijke plaatsen en trappen.

plug it.
Met één draai de stroomtoevoer van machine wisselen. Bovendien hoeft u bij kabelbreuk het werk niet lang te onderbreken. U vervangt eenvoudigweg de kabel en gaat verder.

Steelgreepbevestiging.
Voor het werk in een ontspannen positie.

VibrationStop.
De VS-uitbalancering en de zeer rustige loop ontzien de polsen.

Het heen- en weer zwaaiende tapijtmes doet het werk voor u. Het baant zich snel een weg tussen de ondergrond en de lijmlaag. Het heeft slechts minimale hulp van uw kant nodig. Sneller en gemakkelijker kunt u zich nauwelijks tijd besparen.

Door zijn handzaamheid geschikt voor trappen.

Ook in hoeken overtuigt de tapijtverwijderaar.

In een ontspannen positie gaat het werk gemakkelijker. Alles is in te stellen op uw lichaamsgrootte.

Het duurzame tapijtmes zorgt voor een hoge snijcapaciteit.

Tapijtstripmachine TPE en toebehoren

E = met/zonder elektronica S = met/zonder SYSTAINER

Model	E	S	Leveringsomvang	Bestelnr.
TPE-RS 100 Q-Plus	–	●	in SYSTAINER SYS 3	**567743**
Steelgreep SG-TPE/RS 1	–	–	voor staand gebruik van de TPE; tweedelig, met 2 extra grepen en schouderkussen, Lengte 1700 mm, in doos	**486375**
Tapijtmes TM 195	–	–	voor TPE-RS 100, Mesbreedte 195 mm, in doos	**486374**
SYSTAINER SYS-TPE	–	–	Systainer-grootte SYS 3	**487240**

Technische gegevens zie pagina 254

Haakt in. Maakt los.

De nieuwe FAKIR perforeert het behang optimaal terwijl het de wand beschermt tegen beschadigingen. Door de op verschillende snelheden draaiende walsen ontstaan trechtervormige openingen die het water optimaal tot achter het behang laten stromen en daarmee in het behang laat dringen.

Snelle walswisseling.
Door de verwisselbare walsen is de FAKIR een uiterst economische oplossing.

Ontziet de ondergrond.
Door de diepteafstelling kan de perforatiediepte van de walsen in het behang precies ingesteld worden – hierdoor wordt de wand tegen beschadiging beschermd.

Een werkelijk snelle oplossing.
Door zijn gering gewicht en de instelbare telescoopstang is de FAKIR optimaal geschikt voor het werk in hoge ruimtes en aan plafonds.

Bespaart tijd en kracht.
Walsen die op verschillende snelheid draaien zorgen voor een doeltreffend perforatie-effect.

Veilig en schoon.
De beschermkap zorgt ervoor dat de FAKIR veilig kan worden opgeborgen en de walsen bij het transport worden ontzien.

Volledig nieuw werkingsprincipe.
In vergelijking met traditionele naaldwalsen maakt de FAKIR trechtervormige openingen in het behang. Hierdoor kan het water optimaal achter het behang komen en erin vloeien.

Met zijn innoverende werkingsprincipe is de nieuwe FAKIR agressief voor behang maar zacht voor de wand. Want omdat niet elk behang hetzelfde is, kan de indringdiepte van de walsen individueel worden ingesteld. Hierdoor wordt de ondergrond tegen beschadiging beschermd. Op die manier reduceert de FAKIR de benodigde krachtsinspanning en wordt hij het perfecte gereedschap voor hoge ruimtes.

Door de diepteafstelling wordt de ondergrond gespaard.

Hoge ruimtes en plafonds zijn dankzij de telescoopstang geen probleem.

De beschermkap voor een schoon en veilig transport.

Het werkprincipe van de FAKIR.

Behangperforator FAKIR TP 220 en toebehoren — **E = met/zonder elektronica S = met/zonder SYSTAINER**

Model	E	S	Leveringsomvang	Bestelnr.
TP 220	–	–	beschermkap, telescoopstang, in doos	**495747**
Reservewalsen EW-TP 220	–	–	2 walsen, in doos	**496111**

Technische gegevens zie pagina 255

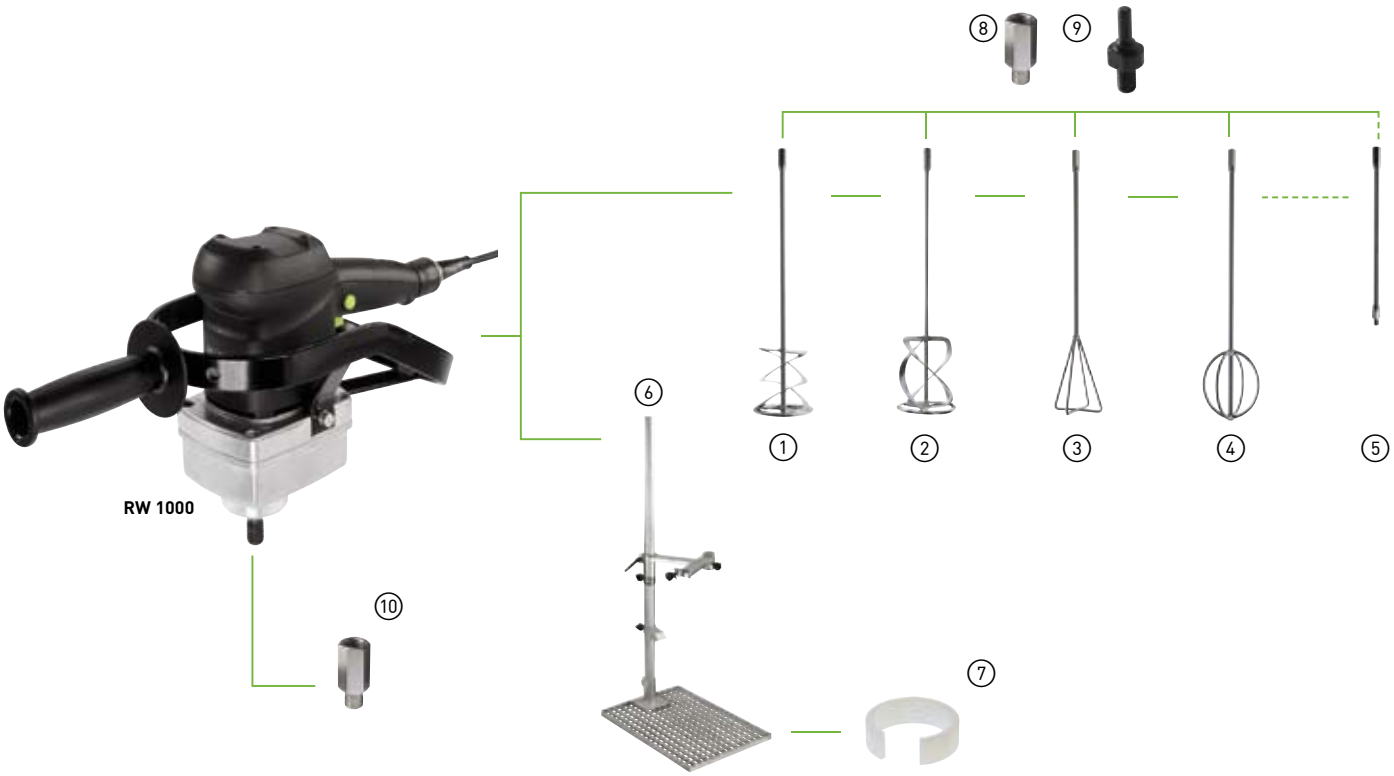

Toebehoren voor menger

	Product	Toelichting	Bestelnr.
1	**Spiraal roergarde „rechts" WR 120 R**	tot 25 kg, Ø 120 mm, Lengte 625 mm, Hoogte mengkop 110 mm, blister-verpakking	**434285**
	Spiraal roergarde „rechts" WR 140 R	tot 50 kg, Ø 140 mm, Lengte 625 mm, Hoogte mengkop 145 mm, blister-verpakking	**484288**
	Spiraal roergarde „rechts" WR 140 R-N	tot 50 kg, uitgevoerd in edelstaal, Ø 140 mm, Lengte 625 mm, Hoogte mengkop 145 mm, blister-verpakking	**485824**
	Spiraal roergarde „rechts" WR 160 R	tot 150 kg, Ø 160 mm, Lengte 625 mm, Hoogte mengkop 210 mm, blister-verpakking	**484289**
	Spiraal roergarde „rechts" WR 160 R-N	tot 150 kg, uitgevoerd in edelstaal, Ø 160 mm, Lengte 625 mm, Hoogte mengkop 210 mm, blister-verpakking	**485825**
2	**Spiraal roergarde „links" WR 120 L**	tot 25 kg, Ø 120 mm, Lengte 625 mm, Hoogte mengkop 140 mm, blister-verpakking	**484285**
	Spiraal roergarde „links" WR 140 L	tot 50 kg, Ø 140 mm, Lengte 625 mm, Hoogte mengkop 180 mm, blister-verpakking	**484286**
	Spiraal roergarde „links" WR 160 L	tot 150 kg, Ø 160 mm, Lengte 780 mm, Hoogte mengkop 210 mm, blister-verpakking	**484287**
3	**Roergarde WR 125**	driehoekig, Ø 125 mm, Lengte 625 mm, Hoogte mengkop 180 mm, blister-verpakking	**483701**
4	**Roergarde WR 135**	rond, Ø 135 mm, Lengte 625 mm, Hoogte mengkop 160 mm, blister-verpakking	**436556**
5	**Verlengstuk V400/M14**	voor het verlengen van roergardes, M14 x 400 mm lang, blister-verpakking	**483310**
6	**Mengcenter MIC 1600 RW**	geleidestandaard, voetrooster, dubbele scharnierarm, stelring, houder voor de mengton, geleidingsstatief, hoekarm en stelring, vervaardigd uit precisie-staalbuis, gegalvaniseerde oppervlakken, reduceerring voor de normspanhals Ø 43mm (toebehoren), Zuilhoogte in mm 1600 mm, Gereedschapsopname Ø 53 mm, Lengte van de arm in mm 600 mm, Gewicht 16 kg	**484250**
7	**Reduceerring D 53/D 43**	voor het spannen van apparaten met spanhals-Ø 43 mm in de MIC 1600	**484523**
8	**Adapter 5/8"x16UNF/M14**	voor het gebruik van Festool roergardes in machines met aansluiting 5/8"x16 UNF, blister-verpakking	**484290**
9	**Adapter 1/2"x20UNF/M14**	voor het gebruik van Festool roergardes in machines met aansluiting 1/2"x20 UNF, blister-verpakking	**484292**
	Adapter AD-D10/M14	voor Festool roergardes: voor opname in boorkop, voor schuurzool met M14 schroefdraad, voor polijstzool D80, Span-Ø 10 mm, blister-verpakking	**483944**
10	**Adapter M14/ 1/2"x20UNF**	voor het gebruik van Festool roergardes met aansluiting 1/2"x20 UNF, blister-verpakking	**484291**

Stofafzuiging: het hart van een goed gereedschapssysteem.

FESTOOL

Stofzuigen 13

Toepassingsoverzicht | 265

Machine-overzicht | 266

Mobiele stofzuigers | 270
CTL MINI, CTL MIDI

Mobiele stofzuigers | 272
CLEANTEX CTL 26/36, CLEANTEX CTM 26/36

Mobiele stofzuigers | 274
CTL 44/55, CTM 44/55

Speciale stofzuigers | 276
SRM 45, SRM 45 PLANEX, SRM 70, SRH 45

Systeemoverzicht en toebehoren | 280

Toebehoren | 281

Festool plaatst niet zomaar mobiele stofzuigers centraal in haar systeemdenken. Ze overtuigen door hun grote afzuigvermogen, capaciteit en clever concept. Ook voor speciale toepassingen, zoals het schuren van aluminium of asbest, staat de juiste stofzuiger paraat. Dat is goed voor uw gezondheid, uw werkresultaat en de machine.

Mobiele stofzuigers van Festool: die zuigen wat weg.

Elke CTL/CTM stofzuiger beschikt over een Sys-Dock. Hierop staat elke SYSTAINER standvastig.

Voor perfecte resultaten in de werkplaats of op de werf gebruikt u best stofafzuiging. Want exact werken bij zagen, frezen en schuren hangt af van een vrij zicht op het werkvlak en de verwijdering van stof en spanen die krassen doen ontstaan.

Ook uit het oogpunt van gezondheid en om de werkplaats zuiver achter te laten, vertrouwt u bet op een krachtige en veilige afzuiging. Daarom plaatst Festool de CTL, CTM en speciale stofzuigers in het hart van haar systeem. Zoals gewoonlijk zijn ze uitgerust met vele technische details: traploos instelbare zuigkracht, 2-laags stofzakken en gereedschapsloze wisseling van onder meer de vlakfilter voor een volledige benutting van het stofzakvolume.

De voordelen in één oogopslag:

- Ideale afzuiging dankzij traploze zuigkrachtregeling
- Hoge flexibiliteit bij nat- en droogzuigen
- Eenvoudige wisseling van filter/filterzak

Ook vloeistoffen kunnen gemakkelijk verwijderd worden dankzij de automatische niveaubewaking LevelStop.

Bij gebruik met elektrisch gereedschap zijn de CT mobiele stofzuigers ideaal. Ze bieden een hoge afzuigcapaciteit, terwijl de in-/uitschakelautomaat het mogelijk maakt om comfortabel en gezond te werken.

FESTOOL Het systeem

Festool denkt niet alleen in machines maar in systemen, zodat de klus sneller, gemakkelijker en beter wordt geklaard.

Het reinigingssysteem.

Bij de mobiele stofzuigers is er een grote verscheidenheid aan toebehoren – voor elke reinigingstaak.

Toebehoren vanaf pagina 280

Het filtersysteem.

Naast de standaardfilters zijn er voor de CT mobiele stofzuigers nog de Longlife-filters en de natfilters.

Filtersystemen vanaf pagina 287

Toepassingsoverzicht – Stofzuigen

	CTL MINI/MIDI	CTL 26-55	CTL 36/44 LE	CTM 26-55	CTM 36/44 LE	SRM 45 LE	SRM 45 PLANEX	SRM 70 LE	SRH 45
Speciale uitrustingskenmerken									
Stopcontact met in-/uitschakelautomaat	●	●	●	●	●	●	●	● [1]	●
Perslucht in-/uitschakelautomaat			●		●	●		●	
Combinatie met ASA/EAA		●	●	●	●				
Combinatie met TC 2000/TC 3000		● alleen 26/36 [2]	● alleen 36 [2]	● alleen 26/36 [2]	● alleen 36 [2]				
Volumestroomcontrole FlowDetect				●	●	●	●	●	●
Toelating voor gezondheidsbedreigende stoffen van stofklasse	L	L	L	L+M	L+M	L+M	L+M	L+M	L+M+H
Toelating voor carcinogene en pathogene stoffen									●
Toelating K1 voor asbest (alleen geldig voor Duitsland)									●
Voldoet aan ATEX-richtlijn 94/9/EG (Typ 22) toelating constructiewijze B1 voor Duitsland								●	
Toelating voor brandbare en explosieve stoffen van stofexplosieklasse St 1, St 2 en St 3 in zone 22								●	
Elektronisch gecommuteerde motor (EC-motor), voor langdurig gebruik in de industrie						●		●	
Typische toepassingen									
Fijne stoffen die onder de algemene stofgrenswaarde van 3 mg/m³ liggen	●	●	●	●	●	●	●	●	●
Stof van minerale grondstoffen met aluminiumhydroxide	●	●	●	●	●	●	●	●	●
Grafietstof								●	
Lakstof	○	○	○	●	●	●	●	●	●
Houtstof				●	●	●	○	●	●
Gipsstof				●	●	●	●	●	●
Schimmel									●
Aluminiumstof								●	
Papierstof; roetstof								●	
Poederlak-stof								●	
Polyurethaan-stof								●	
GFK-stoffen/CFK-stoffen op epoxyharsbasis								●	
Zinkchromaat-stof									●
PAK-belaste stof (PAK = polycyclische aromatische koolwaterstof)									●
Asbeststof									●

○ beperkt mogelijk
● uitrustingskenmerk / uitstekend geschikt

[1] Opmerking: geen gebruik van elektrisch gereedschap in explosieve gebieden!
[2] met gedemonteerd slangdepot

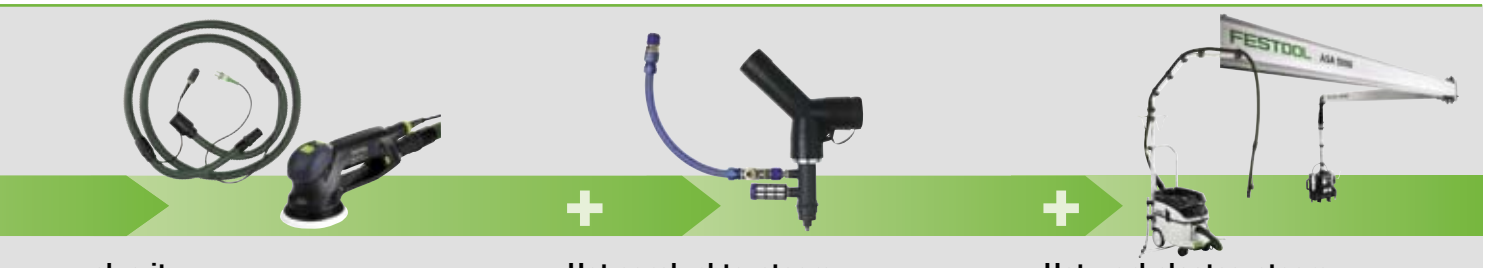

plug it.

Gemakkelijk verbinden van machine en stofzuiger dankzij afzuigslang met geïntegreerde plug it-kabel.

Plug it-concept op pagina 283/311

Het persluchtsysteem.

Vele mobiele stofzuigers van Festool zijn uitgerust met het IAS 2 systeem voor het gebruik van persluchtgereedschap.

Persluchtsystemen vanaf pagina 223

Het werkplaatssysteem.

Met de afzuigarmen in verschillende groottes wordt de flexibele afzuiging op meerdere werkplaatsen mogelijk.

Werkplaatssystemen vanaf pagina 299

Mobiele stofzuiger CTL MINI

Zwaartepunten voor de toepassingen

- Voor stoffen met MAC-waarden > 1 mg/m³
- Ideaal voor onderweg
- Afzuiging bij elektrisch gereedschap dankzij geïntegreerde in-/uitschakelautomaat
- Bij kleinere schuur-, frees-, zaag- en boorwerkzaamheden het meest geschikt
- Voor nat- en droogzuigen geschikt
- Ideaal voor de eindreiniging na het werk

Voordelen en sterke punten

- Toelating voor stofklasse L
- Zeer compact en licht
- Antistatische uitvoering tegen statische lading tijdens het werk
- Praktische slang- en netsnoerberging
- Bevestiging van Systainers m.b.v. Sys-Dock
- Opbergvak voor reservestofzak
- Efficiënt dankzij optimaal volumegebruik van de stofzak in het reservoir

Meer op pag. 270

Opgenomen vermogen	400-1200 W
Doorstroom max.	2800 l/min
Onderdruk max.	20000 Pa
Filteroppervlak	5000 cm²
Netaansluitkabel, met rubber geïsoleerd	7,5 m
Reservoir-/stofzakvolume	10/7,5 l
Afmeting (L x B x H)	440 x 340 x 420 mm
Aangesloten vermogen toestelcontactdoos max.	2400 W
Gewicht	9,5 kg

= met Electronica

Mobiele stofzuiger CTL MIDI

Zwaartepunten voor de toepassingen

- Voor stoffen met MAC-waarden > 1 mg/m³
- Ideaal voor onderweg
- Afzuiging bij elektrisch gereedschap dankzij geïntegreerde in-/uitschakelautomaat
- Voor schuur-, frees- en zaagwerkzaamheden met een gemiddelde stofontwikkeling
- Voor nat- en droogzuigen geschikt
- Ideaal voor de eindreiniging na het werk

Voordelen en sterke punten

- Toelating voor stofklasse L
- Zeer compact en licht
- Antistatische uitvoering tegen statische lading tijdens het werk
- Praktische slang- en netsnoerberging
- Bevestiging van Systainers m.b.v. Sys-Dock
- Opbergvak voor reservestofzak
- Efficiënt dankzij optimaal volumegebruik van de stofzak in het reservoir

Meer op pag. 270

Opgenomen vermogen	400-1200 W
Doorstroom max.	2800 l/min
Onderdruk max.	20000 Pa
Filteroppervlak	5000 cm²
Netaansluitkabel, met rubber geïsoleerd	7,5 m
Reservoir-/stofzakvolume	15/12,5 l
Afmeting (L x B x H)	440 x 340 x 470 mm
Aangesloten vermogen toestelcontactdoos max.	2400 W
Gewicht	9,7 kg

= met Electronica

Mobiele stofzuigers CLEANTEX CTL 26/36

Zwaartepunten voor de toepassingen

- Voor stoffen met MAC-waarden > 1 mg/m³
- Flexibel en schoon in de werk- en op de bouwplaats dankzij de compacte uitvoering en de reservoirinhoud van 26 of 36 liter
- Afzuiging bij elektrisch gereedschap dankzij geïntegreerde in-/uitschakelautomaat
- Voor nat- en droogzuigen geschikt

Voordelen en sterke punten

- Toelating voor stofklasse L
- Antistatische uitvoering tegen statische lading tijdens het werk
- Constant hoog afzuigvermogen door compacte, krachtige turbine
- Bevestiging van Systainers m.b.v. Sys-Dock
- Slangdepot en kabelopwikkeling voor meer orde en veiligheid
- Efficiënt door optimaal volumegebruik met SELFCLEAN stofzak in het reservoir

Meer op pag. 272

Opgenomen vermogen	350-1200 W
Doorstroom max.	3900 l/min
Onderdruk max.	24000 Pa
Filteroppervlak	3060 cm²
Netaansluitkabel, met rubber geïsoleerd	7,5 m
Reservoir-/stofzakvolume	26/24 l, 36/34 l
Afmeting (L x B x H)	630 x 365 x 540/596 mm
Aangesloten vermogen toestelcontactdoos max.	2400 W
Gewicht	13 kg/13,5 kg

= met Electronica

Mobiele stofzuiger CTL 44/55

Zwaartepunten voor de toepassingen

- Voor stoffen met MAC-waarden > 1 mg/m³
- Flexibel en schoon in de werkplaats door de reservoirinhoud van 44 of 55 liter
- Afzuiging bij elektrisch gereedschap dankzij geïntegreerde in-/uitschakelautomaat
- Voor nat- en droogzuigen geschikt

Voordelen en sterke punten

- Toelating voor stofklasse L
- Antistatische uitvoering tegen statische lading tijdens het werk
- Bevestiging van Systainers m.b.v. Sys-Dock
- Kabelopwikkeling, duwbeugel en opbergvak
- Efficiënt dankzij optimaal volumegebruik van de stofzak in het reservoir

Meer op pag. 274

Opgenomen vermogen	350-1200 W
Doorstroom max.	3800 l/min
Onderdruk max.	23000 Pa
Filteroppervlak	14000 cm²
Netaansluitkabel, met rubber geïsoleerd	7,5 m
Reservoir-/stofzakvolume	44/42 l, 55/50 l
Afmeting (L x B x H)	710 x 380 x 935 mm
Aangesloten vermogen toestelcontactdoos max.	2400 W
Gewicht	20 kg/22 kg

= met Electronica

Mobiele stofzuigers CLEANTEX CTM 26/36

Zwaartepunten voor de toepassingen

- Voor stoffen met MAC-waarden > 0,1 mg/m³
- Flexibel en schoon in de werk- en op de bouwplaats dankzij de compacte uitvoering en de reservoirinhoud van 26 of 36 liter
- Afzuiging bij elektrisch gereedschap dankzij geïntegreerde in-/uitschakelautomaat
- Voor nat- en droogzuigen geschikt

Voordelen en sterke punten

- Toelating voor stofklasse M
- Antistatische uitvoering tegen statische lading tijdens het werk
- Constant hoog afzuigvermogen door compacte, krachtige turbine
- Bevestiging van Systainers m.b.v. Sys-Dock
- Slangdepot en kabelopwikkeling voor meer orde en veiligheid
- Efficiënt door optimaal volumegebruik met SELFCLEAN stofzak in het reservoir

Meer op pag. 272

Opgenomen vermogen	350-1200 W
Doorstroom max.	3800 l/min
Onderdruk max.	24000 Pa
Filteroppervlak	3060 cm²
Netaansluitkabel, met rubber geïsoleerd	7,5 m
Reservoir-/stofzakvolume	26/24 l, 36/34 l
Afmeting (L x B x H)	630 x 365 x 540/596 mm
Aangesloten vermogen toestelcontactdoos max.	2400 W
Gewicht	13 kg/13,5 kg

= met Electronica

Mobiele stofzuiger CTM 44/55

Zwaartepunten voor de toepassingen

- Voor houtstof en stof met MAC- waarden > 0,1 mg/m³
- Flexibel en schoon in de werkplaats door de reservoirinhoud van 44 of 55 liter
- Afzuiging bij elektrisch gereedschap dankzij geïntegreerde in-/uitschakelautomaat
- Voor nat- en droogzuigen geschikt

Voordelen en sterke punten

- Toelating voor stofklasse M
- Antistatische uitvoering tegen statische lading tijdens het werk
- Bevestiging van Systainers m.b.v. Sys-Dock
- Kabelopwikkeling, duwbeugel en opbergvak
- Efficiënt dankzij optimaal volumegebruik van de stofzak in het reservoir

Meer op pag. 274

Opgenomen vermogen	350-1200 W
Doorstroom max.	3800 l/min
Onderdruk max.	23000 Pa
Filteroppervlak	14000 cm²
Netaansluitkabel, met rubber geïsoleerd	7,5 m
Reservoir-/stofzakvolume	44/42 l, 55/50 l
Afmeting (L x B x H)	710 x 380 x 935 mm
Aangesloten vermogen toestelcontactdoos max.	2400 W
Gewicht	20 kg/22 kg

= met Electronica

Speciaal stofzuiger SRM 45

Zwaartepunten voor de toepassingen

- Voor houtstof en stof met MAC- waarden > 0,1 mg/m³
- Afzuiging bij elektrisch- en persluchtgereedschap dankzij geïntegreerde in-/uitschakelautomaat
- Voor het professioneel langdurig gebruik, bijv. in de industrie

Voordelen en sterke punten

- Toelating voor stofklasse M
- Antistatische uitvoering tegen statische lading tijdens het werk
- EC-motor voor langdurig gebruik met tot tienmaal hogere levensduur dan een universele motor
- Kabelopwikkeling zorgt voor ordelijkheid

Meer op pag. 276

Opgenomen vermogen	350-1200 W
Doorstroom max.	3600 l/min
Onderdruk max.	23000 Pa
Filteroppervlak	3000 cm²
Netaansluitkabel, met rubber geïsoleerd	7,5 m
Reservoir-/stofzakvolume	45/24 l
Afmeting (L x B x H)	506 x 476 x 655 mm
Aangesloten vermogen toestelcontactdoos max.	2400 W
Gewicht	14 kg

= met Electronica

Speciale stofzuiger SRM 45 PLANEX

Zwaartepunten voor de toepassingen

- Voor houtstof en stoffen met MAC-waarden > 0,1 mg/m³, zoals bijv. gipsstof
- Als aanvulling op de langnek schuurmachine PLANEX LHS 225, speciaal voor het schuren van plamuur
- Afzuiging bij elektrisch gereedschap dankzij geïntegreerde in-/uitschakelautomaat

Voordelen en sterke punten

- Toelating voor stofklasse M
- Antistatische uitvoering tegen statische lading tijdens het werk
- Automatisch filterreinigingssysteem reinigt de filterporiën zonder onderbreking
- Tweetraps turbine voor hoog zuigvermogen
- Kabelopwikkeling zorgt voor ordelijkheid
- Veilige opbergruimte en eenvoudige schuurmateriaalwissel door PLANEX houder

Meer op pag. 276

Opgenomen vermogen	350-1200 W
Doorstroom max.	3600 l/min
Onderdruk max.	23000 Pa
Filteroppervlak	7800 cm²
Netaansluitkabel, met rubber geïsoleerd	7,5 m
Reservoir-/stofzakvolume	45/24 l
Afmeting (L x B x H)	497 x 472 x 663 mm
Aangesloten vermogen toestelcontactdoos max.	2400 W
Gewicht	16 kg

= met Electronica

Speciaal stofzuiger SRM 70/B1

Zwaartepunten voor de toepassingen

- Voor houtstof en stof met MAC- waarden > 0,1 mg/m³
- Afzuiging van brandbare, explosieve stoffen van stofexplosieklasse St1, St2 en St3 in zone 22 (vroeger zone 11)
- Voldoet aan ATEX-richtlijn 94/9/EG (Typ22)/B1
- Afzuiging bij persluchtgereedschap dankzij geïntegreerde in-/uitschakelautomaat
- Voor aluminium-schuurwerkplaats

Voordelen en sterke punten

- Toelating voor stofklasse M
- Antistatische uitvoering tegen statische lading tijdens het werk
- EC-motor voor langdurig gebruik met tot tienmaal hogere levensduur dan een universele motor
- Kabelopwikkeling en duwbeugel

Meer op pag. 277

Opgenomen vermogen	350-1200 W
Doorstroom max.	3600 l/min
Onderdruk max.	23000 Pa
Filteroppervlak	3000 cm²
Netaansluitkabel, met rubber geïsoleerd	7,5 m
Reservoir-/stofzakvolume	70/40 l
Afmeting (L x B x H)	580 x 605 x 970 mm
Aangesloten vermogen toestelcontactdoos max.	2400 W
Gewicht	25 kg

= met Electronica

Speciaal stofzuiger SRH 45

Zwaartepunten voor de toepassingen

- Voor houtstof en stof met MAC- waarden < 0,1 mg/m³
- Voor kankerverwekkende of ziekteverwekkende stoffen
- Voor asbeststof
- Afzuiging bij elektrisch gereedschap dankzij geïntegreerde in-/uitschakelautomaat

Voordelen en sterke punten

- Toelating voor stofklasse M en H
- Antistatische uitvoering tegen statische lading tijdens het werk
- Kabelopwikkeling zorgt voor ordelijkheid

Meer op pag. 277

Opgenomen vermogen	350-1000 W
Doorstroom max.	3100 l/min
Onderdruk max.	21000 Pa
Filteroppervlak	10000 cm²
Netaansluitkabel, met rubber geïsoleerd	7,5 m
Reservoir-/stofzakvolume	45/24 l
Afmeting (L x B x H)	506 x 476 x 655 mm
Aangesloten vermogen toestelcontactdoos max.	2400 W
Gewicht	14 kg

= met Electronica

Kleine stofzuigers – grote prestaties.

CTL MINI en CTL MIDI, de kleine, lichte stofzuigers voor talrijke toepassingen. Om ze zo veelzijdig mogelijk in te kunnen zetten, hebben ze een paar zeer nuttige details meegekregen: De in-/uitschakelautomaat bijvoorbeeld en het optimale gebruik van het reservoir door de vlakfilter.

Eenvoudig praktisch.
Klik de SYSTAINER eenvoudig op de CTL MINI/MIDI! Met hun Sys-Dock zijn de Systainers snel en eenvoudig bevestigd – en zeer goed te transporteren.

Nuttig opbergvak.
Nooit meer zonder reserve-stofzak op de bouwplaats! Dankzij het praktische opbergvak heeft u altijd een nieuwe paraat en hoeft u niet steeds heen en weer te lopen.

Grote capaciteit.
Door de ingebouwde vlakfilter en de zeer gladde binnenkant van het reservoir kan de stofzak vrij openvouwen. Dit maakt een gelijkmatige vulling en een benutting van bijna 100 % van het stofzakvolume mogelijk.

Festool slangbox.
Netsnoer en slang zijn bij CTL MINI/MIDI goed beschermd en opgeborgen: De geïntegreerde slangbox houdt alles op zijn plaats.

Gemakkelijk te bedienen.
Klein, licht, mobiel: Uw CTL MINI/MIDI is altijd bij de hand. Door de compacte afmetingen en het geringe gewicht is hij zeer gemakkelijk te transporteren. Ook indien hij vol is of bij gebruik in kleine ruimtes.

Rolt niet ongewild weg.
Een lichte druk met de voet op de geïntegreerde blokkeerrem en de mobiele stofzuiger staat vast. Zo wordt het lastige wegrollen tijdens het werk of bij het transport efficiënt gestopt.

In-/uitschakelautomaat.
Met behulp van de in-/uitschakelautomaat start uw CTL MINI/MIDI automatisch bij het inschakelen van het elektrisch gereedschap. Natuurlijk is hij voorzien van een zachte aanloop en uitschakelvertraging.

Gereedschapsloze filterwisseling.
U hoeft hem niet vaak te vervangen ... Maar als het moet, dan gaat het snel, gemakkelijk en gereedschapsloos.

Mobiele stofzuigers CTL MINI/MIDI – De varianten

E = met/zonder elektronica S = met/zonder SYSTAINER

Model	E	S	Leveringsomvang	Bestelnr.
CTL MINI	●	–	1 stofzak gemonteerd, 1 vervangingsstofzak in opbergvak, 1 afzuigslang Ø 27 x 3,5 m-AS met hoek-draaikoppeling, reservoir-/stofzakvolume 10/7,5 l, in doos	**583355**
CTL MIDI	●	–	1 stofzak gemonteerd, 1 vervangingsstofzak in opbergvak, 1 afzuigslang Ø 27 x 3,5 m-AS met hoek-draaikoppeling, reservoir-/stofzakvolume 15/12,5 l, in doos	**583371**

Technische gegevens zie pagina 266

Accessoires zie pag. 280

CTL MINI en CTL MIDI – de mobiele kleintjes.

Snelle aansluiting.

Met een CTL MINI/MIDI kunt u op de bouwplaats uitstekend schoon en gezond werken.
De handzame stofzuigers zijn gemakkelijk te transporteren en snel op iedere machine aan te sluiten.

Flexibel.

Ook bij schoonmaakwerk staan de CTL MINI/MIDI mobiele stofzuigers sterk. Hun compacte afmetingen, de doordachte techniek en de praktische toebehoren maken beide tot een betrouwbare en flexibele partner.

Ware lichtgewichten.

Met de handgreep in het zwaartepunt van de behuizing en het lage gewicht kunnen beide mobiele stofzuigers ook op moeilijk toegankelijke plaatsen gebruikt worden. Zelfs smalle ladders vormen geen hindernis.

Water afzuigen.

Bij het opzuigen van water schakelt de LevelStop de aandrijving op tijd uit. Er loopt niets over, de motor wordt beschermd en de slang wordt bij het uitschakelen van het apparaat compleet geledigd. De natfilter wordt eenvoudig en gereedschapsloos ingezet en vervangen.

Zeker en vast.

De CTL MINI/MIDI heeft de ideale uitrusting voor montagetoepassingen: De slangbox zorgt voor een ordelijke opslag van kabel en slang – de blokkeerrem voorkomt dat de afzuiger tijdens het werk of in het voertuig wegrolt.

Maximale benuttingsgraad.

Door het gebruik van vlakfilters die niet uitsteken in het reservoir, kan de stofzak zich helemaal ontplooien. Zo wordt zowel de stofzak- als de reservoirinhoud optimaal benut.

Ware grootte zit vanbinnen.

Compact en licht. Groot en sterk. Ons doel was het ontwikkelen van een mobiele stofzuiger die schijnbare tegenstellingen overwint.

Het resultaat: de nieuwe CLEANTEX CT 26/36.

Sys-Dock.
Machines en toebehoren veilig en gemakkelijk transporteren: op het Sys-Dock kunnen alle Festool SYSTAINER in de grootten 1-5 en alle SORTAINERS worden bevestigd.

Slangdepot en kabelopwikkeling.
Om alles ordelijk op te bergen en te beschermen, beschikt de CLEANTEX over een kabelopwikkeling en slangdepot. Het slangdepot dient ook als opbergruimte voor klein gereedschap en onderdelen.

Modulair.
Afhankelijk van het gebruik kan elke mobiele stofzuiger met extra modules worden uitgerust: persluchtmodule, contactdoos met duurstroom, contactdoos met in-/uitschakelautomaat of EAA-module[1].

Grote afzuigcapaciteit.
Extreem sterk en extreem klein: De zeer krachtige turbine biedt een duidelijk hogere afzuigcapaciteit en heeft door zijn compacte uitvoering maar weinig plaats nodig.

Grote capaciteit.
Door de vlakfilter en de zeer gladde binnenkant van het reservoir kan de stofzak vrij openvouwen. Dit maakt een gelijkmatige vulling en een bijna 100 % benutting van het reservoir mogelijk.

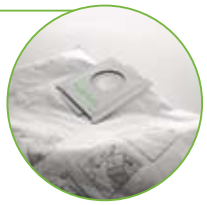

Stofzak.
De scheurvaste vliesstofzakken zijn zelfreinigend, doordat ze bij het uitschakelen ineenzakken. Dit SELFCLEAN effect garandeert een constant hoge afzuigcapaciteit tot de stofzak gevuld is.

Flexibiliteit.
De blokkeerrem garandeert dat de machine niet ongemerkt wegrolt. De grote wielen zorgen voor kantelveiligheid. De draaibare wielen en hun materiaal zijn slijtarm. Door het uitgebalanceerde zwaartepunt kan de stofzuiger gemakkelijk worden gedragen.

Optimaal serviceconcept.
Het optimale serviceconcept scheelt tijd en geld. Reparatietijden worden korter. Door de geoptimaliseerde constructie komt men immers sneller bij de te repareren plaats.

[1] De uitbreiding dient door een geschoolde elektricien uitgevoerd te worden.

Mobiele stofzuigers CLEANTEX CT 26/36 – De varianten

E = met/zonder elektronica S = met/zonder SYSTAINER

Model	E	S	Leveringsomvang	Bestelnr.
CTL 26 E	●	–	1 stofzak, afzuigslang Ø 27 x 3,5 m-AS, slang-en netsnoerberging, Kabelopwikkeling, reservoir-/stofzakvolume 26/24 l, in doos	**583490**
CTL 36 E	●	–	1 stofzak, afzuigslang Ø 27 x 3,5 m-AS, slang-en netsnoerberging, Kabelopwikkeling, reservoir-/stofzakvolume 36/34 l, in doos	**583491**
CTL 36 LE	●	–	1 stofzak, persluchtmodule, afzuigslang Ø 27 x 3,5 m-AS, slang-en netsnoerberging, Kabelopwikkeling, reservoir-/stofzakvolume 36/34 l, in doos	**583846**
CTM 26 E	●	–	1 stofzak, afzuigslang Ø 27 x 3,5 m-AS, afsluitdeksel voor afzuigopening, slang-en netsnoerberging, Kabelopwikkeling, toelating voor stofklasse M, reservoir-/stofzakvolume 26/24 l, in doos	**583848**
CTM 36 E	●	–	1 stofzak, afzuigslang Ø 27 x 3,5 m-AS, afsluitdeksel voor afzuigopening, slang-en netsnoerberging, Kabelopwikkeling, toelating voor stofklasse M, reservoir-/stofzakvolume 36/34 l, in doos	**584000**
CTM 36 LE	●	–	1 stofzak, afzuigslang Ø 27 x 3,5 m-AS, afsluitdeksel voor afzuigopening, slang-en netsnoerberging, Kabelopwikkeling, toelating voor stofklasse M, reservoir-/stofzakvolume 36/34 l, in doos	**584002**

Technische gegevens zie pagina 266/267 Accessoires zie pag. 280

Geschikt voor dagelijks gebruik.

Eenvoudig te onderhouden.

De stofzuiger moet regelmatig worden onderhouden, zodat hij zijn volle afzuigcapaciteit behoudt. Wanneer u de vlakfilter gereedschapsloos vervangt, legt u eenvoudigweg de stofzuigerkap ondersteboven.

Alles binnen handbereik.

Om beide handen vrij te houden voor het transport van de CLEANTEX, kunnen de SYSTAINERS met toebehoren of machines op de stofzuiger worden geklikt. Zo kunt u bovendien gemakkelijker werken en weet u altijd waar de SYSTAINER zich bevindt.

Veilige opslag.

Met het slangdepot en de kabelopwikkeling zijn de afzuigslang en het netsnoer schoon en ordelijk opgeborgen en is het gevaar van struikelen weggenomen.

Passend bij de machine.

De mobiele stofzuigers beschikken over een geïntegreerde in-/uitschakelautomaat, uitschakelvertraging, zachte aanloop en traploze zuigkrachtregeling – zodat u veilig en comfortabel kunt werken. Voor een hoge afzuigcapaciteit zorgt de compacte, krachtige turbine.

Voor elke prestatie uitgerust.

Met het modulair uitbreidingssysteem kan iedere CLEANTEX perfect op individuele eisen worden afgestemd. Persluchtmodule? Tweede contactdoos? Aansluiting op de energie-/afzuigsatelliet? De montage is eenvoudig en flexibel. En dat scheelt waardevolle werktijd.

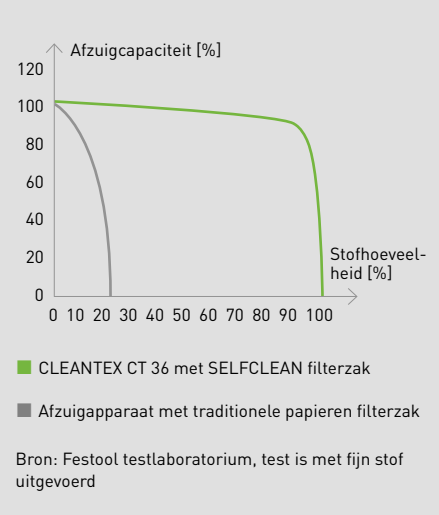

Bron: Festool testlaboratorium, test is met fijn stof uitgevoerd

Constant zuigvermogen.

In combinatie met de geometrie van het reservoir waarin de SELFCLEAN stofzak zich vrij ontvouwen kan, wordt het hele reservoirvolume benut. De stofzak zakt tijdens het uitschakelen ineen, waardoor het fijne stof wordt afgeschud en de afzuigcapaciteit constant hoog blijft.

Daar zit meer in.

Als het om het afzuigen van spanen en stof bij elektrisch- of persluchtgereedschap gaat, dan kunt u rekenen op Festool. Voor het afzuigen van grotere stofhoeveelheden met stofklasse L en M stelt Festool u mobiele stofzuigers met de hoogste afzuigcapaciteit en vele nuttige details ter beschikking.

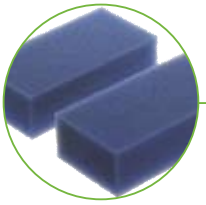

Water afzuigen.
Bij het afzuigen van water bewaakt de LevelStop het vloeistofniveau en schakelt de mobiele stofzuiger bij een vol reservoir uit. Het gebruik van de natfilter is hierbij aangeraden.

Gereedschapsloze filterwisseling.
Om ervoor te zorgen dat de mobiele stofzuiger altijd op vol vermogen werkt, moet het filter af en toe worden vervangen. De vlakfilters kunnen hiertoe eenvoudig en gereedschapsloos worden verwisseld.

Kabelopwikkeling.
Alles heeft een plaats nodig. Om te voorkomen dat de kabel van de stofzuiger bij het transport in de weg zit en ervoor te zorgen dat hij altijd binnen handbereik is, kan hij direct bij het apparaat opgewikkeld worden.

Zachte aanloop.
De zachte aanloop voorkomt een hoge inschakelstroom en voorkomt dat de zekering geactiveerd wordt. Daarnaast beschikken de mobiele stofzuigers over een traploze zuigkrachtregeling.

Festool slangbox.
Netsnoer en slang zijn steeds goed beveiligd en netjes opgeborgen – zowel in de werkplaats als bij het transport (verkrijgbaar als toebehoren).

Volumestroomcontrole.
Om er zeker van te zijn dat de schadelijke M-stoffen op elk moment veilig worden afgezogen, bewaakt FlowDetect in de CTM stofzuigers de volumestroom. Daalt de luchtsnelheid tot onder de 20 m/sec, dan klinkt er een signaal.

Opbergvak.
Het is ergerlijk wanneer de stofzak vol is en men op de bouwplaats geen nieuwe heeft. Om dit te voorkomen, is er een praktisch opbergvak. Hier is plaats voor een reservestofzak en andere toebehoren.

Flexibiliteit.
De grote transportrollen van de CTL mobiele stofzuigers laten een licht transport toe. Hiermee kunnen ze zelfs trappen op getrokken worden (duwbeugel vanaf grootte CTL 44 of verkrijgbaar als toebehoren).

Mobiele stofzuigers CT 44/55 – De varianten

E = met/zonder elektronica S = met/zonder SYSTAINER

Model	E	S	Leveringsomvang	Bestelnr.
CTL 44 E	●	–	1 stofzak, afzuigslang Ø 27 x 3,5 m-AS, duwbeugel, Kabelopwikkeling, reservoir-/stofzakvolume 44/42 l, in doos	**583307**
CTL 44 LE	●	–	1 stofzak, afzuigslang Ø 27 x 3,5 m-AS, duwbeugel, Kabelopwikkeling, met LE-uitrusting met luchttoevoer-inschakelautomaat voor Festool IAS 2-perslucht gereedschappen en voor machines van andere producenten, reservoir-/stofzakvolume 44/42 l, in doos	**583330**
CTL 55 E	●	–	1 stofzak, afzuigslang Ø 27 x 3,5 m-AS, duwbeugel, Kabelopwikkeling, reservoir-/stofzakvolume 55/50 l, in doos	**583310**
CTM 44 E	●	–	1 stofzak gemonteerd, afzuigslang Ø 27 x 3,5 m-AS, afsluitdeksel voor afzuigopening, duwbeugel, Kabelopwikkeling, toelating voor stofklasse M, reservoir-/stofzakvolume 44/42 l, in doos	**583308**
CTM 44 LE	●	–	1 stofzak gemonteerd, afzuigslang Ø 27 x 3,5 m-AS, afsluitdeksel voor afzuigopening, duwbeugel, Kabelopwikkeling, met LE-uitrusting met luchttoevoer-inschakelautomaat voor Festool IAS 2-perslucht gereedschappen en voor machines van andere producenten, toelating voor stofklasse M, reservoir-/stofzakvolume 44/42 l, in doos	**583313**
CTM 55 E	●	–	1 stofzak gemonteerd, afzuigslang Ø 27 x 3,5 m-AS, afsluitdeksel voor afzuigopening, duwbeugel, Kabelopwikkeling, toelating voor stofklasse M, reservoir-/stofzakvolume 55/50 l, in doos	**583311**

Technische gegevens zie pagina 267 Accessoires zie pag. 280

CT 44/55 – voor iedereen die meer wil.

Excellente waarden.

CTM mobiele stofzuigers voldoen aan bijzondere veiligheidsnormen. Zij beschikken over een toelating voor stofklasse M, d.w.z. voor gezondheidsbedreigende stoffen met MAC-waarden > 0,1 mg/m³ evenals voor houtstoffen.

Altijd genoeg lucht.

Om tijdens het werk altijd zeker te zijn van een goede afzuiging, beschikken de CTM machines over FlowDetect. Op elektronische wijze wordt de volumestroom van de stofzuiger gecontroleerd.

Filterwisseling? Geen probleem!

Het kan soms omslachtig zijn om een standaardfilter te verwisselen wanneer men geen mobiele stofzuiger van Festool heeft. Want bij Festool gaat het wisselen licht, gereedschapsloos en gemakkelijk.

Alles binnen handbereik.

Om de handen vrij te houden voor het transport en om comfortabel te werken, kunnen de SYSTAINERS met toebehoren of machines op de mobiele stofzuigers geklikt worden.

Gedoseerd vermogen.

Een hoge afzuigcapaciteit is niet altijd een voordeel, want bij het schuren op egale vlakken zuigt de schuurmachine zich sterker vast en laat zich niet altijd meer gecontroleerd bewegen. De zuigkrachtregeling van de Festool stofzuigers voorkomt dit effect.

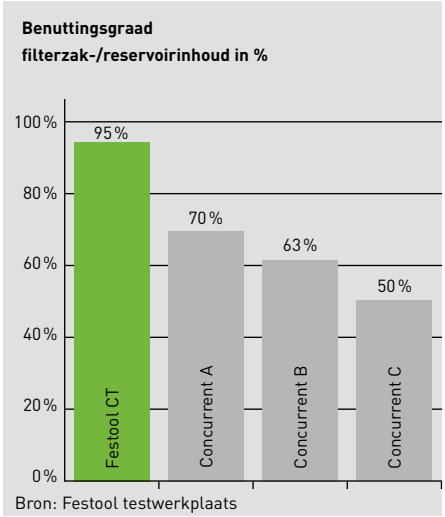

Dat is efficiëntie.

Dankzij hun vlakfilter en clevere reservoir-constructie steken er geen filterelementen of apparaatonderdelen uit in het reservoir van de mobiele stofzuigers. Dit maakt een benutting van bijna 100% van de reservoirinhoud mogelijk. Nadere details onder www.festool.com/facts.

De vier specialisten voor niet-alledaagse afzuigproblemen.

Of het nu gaat om gezondheidsbedreigende, kankerverwekkende of zelfs explosieve stoffen of speciale toepassingen in ambacht en industrie: Festool heeft het juiste afzuigapparaat. De bescherming van de gezondheid staat bij ons duidelijk centraal.

SRM 45
De sterke met de lange adem.

Dit industrieel afzuigapparaat is ideaal voor langdurig gebruik bij het afzuigen van gezondheidsbedreigende stoffen van klasse M. Zijn EC-motor zorgt voor een zeer hoge duurzaamheid – zelfs bij zwaar en langdurig gebruik. Hiermee is hij geknipt voor het quasi-stationair bedrijf bij de bewerking van metalen, kunststof of keramische delen, hout- en lakoppervlakken. De antistatische uitrusting voorkomt dat de machine elektrostatisch oplaadt en de variabele, traploze zuigkrachtregeling maakt een optimale aanpassing van de afzuigkracht aan het werkstuk mogelijk.

De SRM 45 LE-EC kan ook met persluchtgereedschap worden gebruikt.

SRM 45 E-PLANEX
De afzuigspecialist voor alle toepassingen.

Dankzij de buitengewoon krachtige PLANEX speciale stofzuiger SRM 45 E wordt het grote stofvolume van de PLANEX langnek schuurmachine LHS 225 optimaal afgezogen. Voor deze constante afzuigcapaciteit zorgen een tweetraps turbine, de traploze zuigkrachtregeling en het automatische filterreinigingsysteem. Dit systeem verwijdert regelmatig het stof van de standaard filter zonder dat het werk onderbroken hoeft te worden. Zo kan u de SRM 45 E-PLANEX gebruiken voor de bewerking van grote oppervlakken, het schuren van grote hoeveelheden plamuur en het afzuigen van fijn stof, zoals bijv gipsstof.

De PLANEX SRM 45 E stofafzuiger is in principe voor stofklasse M toegelaten. Maar ook voor alle voorkomende schoonmaakwerkzaamheden in de werkplaats en op de werf is hij geschikt.

Speciale stofzuigers SRM 45 en SRM 45 PLANEX – De varianten

E = met/zonder elektronica S = met/zonder SYSTAINER

Model	E	S	Leveringsomvang	Bestelnr.
SRM 45 LE-EC	●	–	persluchtaansluiting met luchttoevoer-inschakelautomaat, 1 stofzak, afzuigslang Ø 27 x 3,5 m-AS, toelating voor stofklasse M, in doos	**583288**
SRM 45 E-PLANEX	●	–	afvalzak, zuigslang Ø 36 x 3,5 m – AS/LHS 225 met speciale PLANEX mof, Gereedschaphouder, voor langnekschuurmachine PLANEX, toelating voor stofklasse M, in doos	**583057**

Technische gegevens zie pagina 268 Accessoires zie pag. 280

SRM 70
Voor optimale veiligheid.

Vele stoffen worden als explosiegevaarlijk of brandbaar geclassificeerd en mogen alleen met de juiste afzuigapparaten verwijderd worden. Tot deze stoffen behoren bijvoorbeeld aluminium- en papier-, roet- en poederlakstoffen en stoffen van glas- en koolvezelversterkte kunststof. Deze worden door de SRM 70 LE-EC veilig afgezogen – vele jaren lang, daar zorgt de duurzame EC-motor voor. Alleen de juiste combinatie van speciale stofzuiger en persluchtgereedschap biedt de noodzakelijke veiligheid.

De SRM 70 LE-EC voldoet aan de ATEX-richtlijn (EG 94/9/EC) voor zone 22 en heeft de toelating voor het verwijderen van stoffen van stofklasse L en M, alsmede van explosieklasse St1, St2 en St3. Door de optimale zuigkrachtregeling kan de afzuigkracht aan het werkstuk worden aangepast.

SRH 45
De speciale stofzuiger ter bescherming van de gezondheid.

Bij kankerverwekkende en ziekteverwekkende stoffen, zoals lood, cadmium, nikkel en zinkchromaat, etc. biedt de SRH 45 een hoge mate van veiligheid dankzij een filter-afscheidingspercentage van 99,995 %.

Bij werkzaamheden zoals asbestsaneringen, saneringen van met steenwol geïsoleerde daken en de bewerking van houten vlakken die met gevaarlijke houtbeschermingsmiddelen geïmpregneerd zijn, bent u met de SRH 45 goed uitgerust. Ook deze speciale stofzuiger beschikt over een traploze zuigkrachtregeling.

Speciale stofzuigers SRM 70 en SRH 45 – De varianten

E = met/zonder elektronica S = met/zonder SYSTAINER

Model	E	S	Leveringsomvang	Bestelnr.
SRM 70 LE-EC/B1	●	–	persluchtaansluiting met luchttoevoer-inschakelautomaat, 1 stofzak, afzuigslang Ø 27 x 3,5 m-AS, reservoir-/stofzakvolume 70/40 l, toelating voor stofklasse M, voor brandbaar en explosief stof van de klassen St1,St2 en St3 in zone 22, conform ATEX-richtlijn, in doos	**583289**
SRH 45 E	●	–	1 stofzak, afzuigslang Ø 27 x 3,5 m-AS, met toelating van de categorie H voor kankerverwekkend stof, in doos	**583287**

Technische gegevens zie pagina 268/269

Toebehoren zie pag. 280

Alles opgeruimd.

De Festool slangbox zorgt voor een ordelijke en schone werkplaats en voor veiligheid onderweg.

Meer veiligheid.
Geen kans op struikelen bij het transport, omdat de slang en het netsnoer veilig opgeborgen zijn.

Langere levensduur.
Slang en snoer worden ontzien: geen gesleep over de vloer, geen beschadigingen meer.

Doordacht transportsysteem.
Met de Sys-Dock worden de Festool Systainers zoals gewoonlijk vastgezet.

Gereedschapsloze montage.
Een stabiele schuif zet de slangbox vast op de CT mobiele stofzuiger.

Netjes opgeborgen.
Werkplaats en voertuig zien er altijd ordelijk en opgeruimd uit.

Robuust materiaal.
Door de hoogwaardige ABS kunststof is de slangbox ongevoelig voor stof en krasvast.

De Festool mobiele stofzuigers met slangdepot bieden vele voordelen: de afzuigslang is altijd goed opgeborgen, uw veiligheid wordt verhoogd, het opgeslagen materiaal wordt ontzien en u bespaart ruimte. Voor de mobiele stofzuigers CT 44 en 55 krijgt u het slangdepot als toebehoren, voor de mobiele stofzuigers CT 26 en 36 is het reeds geïntegreerd.

Door de slangbox heeft u bij het transport altijd beide handen vrij.

Netsnoer en slang zijn ordelijk opgeborgen – schoon en veilig.

Na het werk eenvoudig de slang in de box wikkelen – klaar.

Zo past het een op het ander: SYSTAINER op slangbox op mobiele stofzuiger ...

CT slang-en netsnoerberging

E = met/zonder elektronica S = met/zonder SYSTAINER

Model	E	S	Leveringsomvang	Bestelnr.
Slang-en netsnoerberging CT-SG	–	–	voor CT/CTL/CTM 11, 22, 33, 44, 55, voor opslag van afzuigslang en netsnoer, passende slanggroottes: plug it-slang D 22 x 3,5 m / D 27 x 3,5 m / D 27 x 5 m / D 36 x 3,5 m / D 50 x 2,5 m / IAS 2-3500 AS, Afmeting (L x B x H) 530 x 360 x 110 mm, in doos	**494388**

Het zou niet om mobiele stofzuigers van Festool gaan, als er voor de CT-modellen geen praktische en doordachte toebehoren bestonden: van de afzuigarm en de plug it-afzuigslang tot de speciaal samengestelde reinigingssets voor de meest uiteenlopende toepassingen. Al onze toebehoren passen perfect bij het systeem en besparen u tijd en geld.

Werken zonder vermoeidheid.

De stabiele CT afzuigarm is universeel en voor alle Festool mobiele stofzuigers CT 22-55 te gebruiken. De slang wordt van bovenuit naar het werkvlak geleid, zodat het werkstuk er niet door wordt aangeraakt of beschadigd.

Geen kabelkluwens meer.

Bij de plug it-afzuigslang is het netsnoer in de afzuigslang geïntegreerd. De speciale plug it-aansluiting maakt bovendien een snelle wisseling van machine mogelijk – tijdsbesparend en eenvoudig.

Hogere levensduur. Veelvuldiger gebruik.

Met zijn zeer stevige polyester-vlies in 3 lagen is de Longlife stofzak uiterst duurzaam. Hij kan eenvoudig geleegd en vervolgens weer gebruikt worden – dat spaart kosten.

Tegen fijn en zeer fijn stof.

Bij de SELFCLEAN stofzak zet het fijne stof zich niet aan de binnenkant van de stofzak af, omdat het flexibele vlies-materiaal bij het uitschakelen ineenzakt. Zo wordt het fijne stof afgeschud en kunnen er zich geen filterkoeken vormen die leiden tot het barsten van de stofzak (alleen voor CT 26/36).

Lang in het gebruik.

De unieke M-plooiing van het Longlife-hoofdfilter voorkomt dat het filter snel dichtloopt en garandeert een perfecte reiniging door de aftrilinrichting (niet voor CT 26/36).

Stofzuigen | Systeemoverzicht en toebehoren

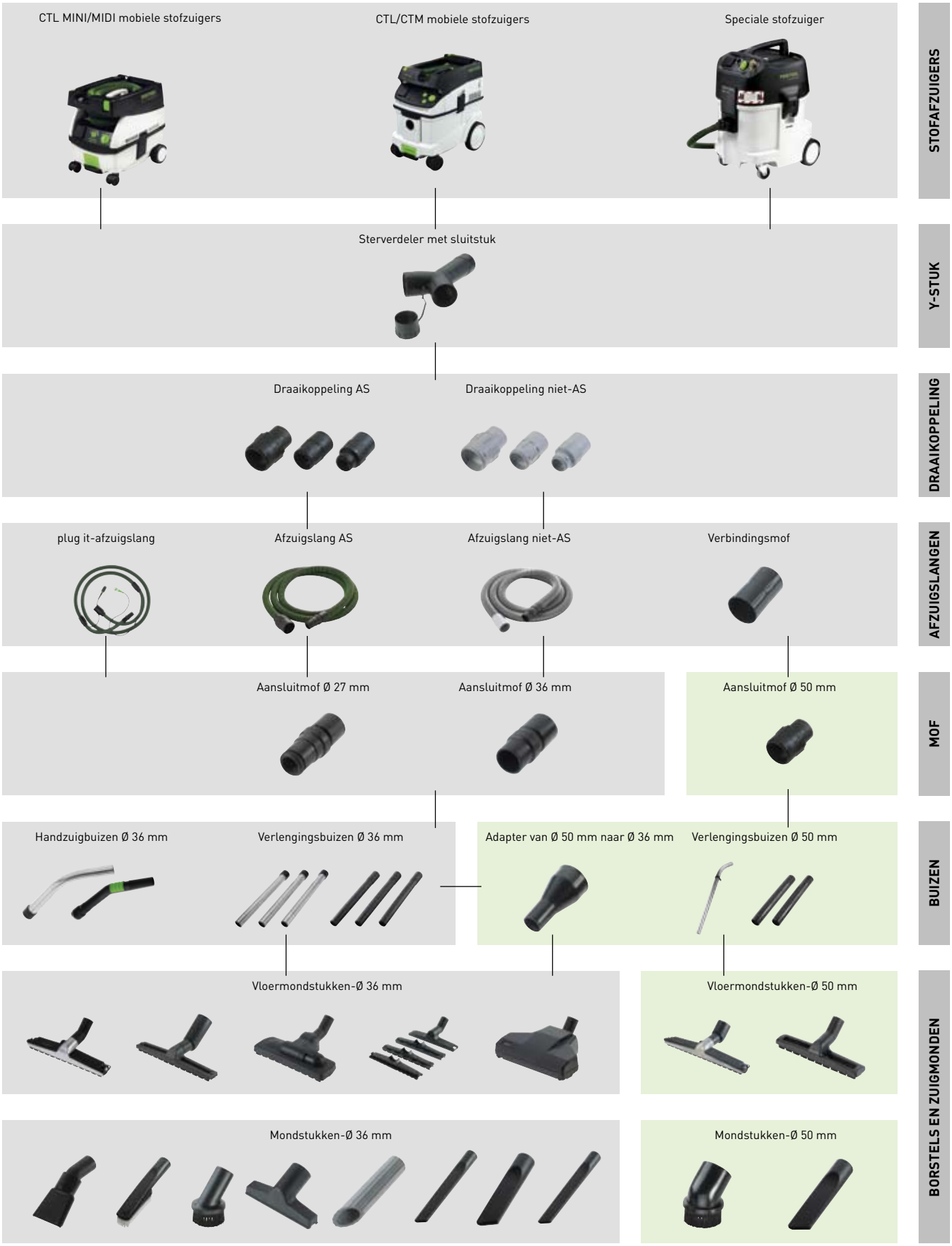

Details over het bestellen vindt u vanaf pagina 281 AS = Antistatisch

Reinigingssets

Omschrijving en toepassing	Type	Bestelnr.
Reinigingset voegenmondstuk D 36 FD-210, bekledingsmondstuk D 36 PD, zuigkwast D 36 SP	D 27 / D 36 D-RS	492392
Standaard reinigingsset handbuis gebogen D 36 HR-K, 3 verlengingsbuizen D 36 VR-K, vloermondstuk 4-delig D 36 BD 270, voegenmondstuk D 36 FD-210, bekledingsmondstuk D 36 PD	D 27 / D 36 S-RS	492389
Professionele reiningingsset handbuis gebogen D 36 HR-M, verlengingsbuis edelstaal 3-delig D 36 VR-M3x, vloermondstuk (om te bouwen) D 36 TD, voegenmondstuk D 36 FD-210	D 27 / D 36 P-RS	492390
Compacte reinigingsset handzuigbuis gebogen D 36 HR-K, 3 verlengingsbuizen D 36 VR-K, vloermondstuk 4-delig D 36 BD270, spleetmondstuk D 36 FD, bekledingsmondstuk D 36 PD	D 27/D 36 K-RS-Plus	456736
Reinigingsset voor de vakman afzuigslang antistatisch D 36x3,5m-AS, handzuigbuis gebogen D 36 HR-M, 3 verlengingsbuizen D 36 VR-M, tapijtmondstuk D 36 TD, spleetmondstuk D 36 FD, bekledingsmondstuk D 36 PD, zuigkwast D 36 SP	D 36 HW-RS-Plus	454766
Werkplaats-reinigingsset afzuigslang antistatisch D 36x3,5m-AS, handzuigbuis gebogen D 36 HR-M, 3 verlengingsbuizen D 36 VR-M, vloermondstuk D 36 BD370	D 36 WB-RS-Plus	454767
Universeel-reinigingsset afzuigslang D 36x3,5m, zuigbuis gebogen D 36 HR-K, 3 verlengbuizen D 36 VR-K, vloermondstuk D 36 BD300, bekledingsmondstuk D 36 PD, zuigkwast D36S	D 36 UNI-RS-Plus	454769
Reinigingsset voor grove vervuiling afzuigslang D 50 x 2,5m, 2 verlengbuizen D50VR-K, vloermondstuk D 50 BD370, vierkante mondstuk D 50 QD, zuigkwast D 50 SP, spleetmondstuk D 50 FD	D 50 GS-RS	454770
Renovatiereinigingsset 1 handzuigbuis gebogen, D 36 HR-M, 3 verlengingsbuizen D 36 VR-M, 1 tapijmondstuk D 36 TD, 1 spleetmondstuk D 36 FD, 1 bekledingsmondstuk D 36 SP	D 36 RS-M-Plus	491804
Vloerreinigingsset 1 handzuigbuis gebogen, D 36 HR-M, 3 verlengingsbuizen D 36 VR-M, 1 vloermondstuk D 36 BD 370	D 36 BD 370-RS-Plus	491965

Reinigingssets

Omschrijving en toepassing	Type	Bestelnr.
Toebehoren-opslagset mondstukken voor CT/CTL/CTM 26/36 toebehorenopslag voor mondstukken, voegenmondstuk D 36 FD-210, bekledingsmondstuk D 36 PD, zuigkwast D 36 SP	Set ZBA-D CT26/36	496369
Toebehorenopslag mondstukken voor CT/CTL/CTM 26/36 voor het opbergen van 1 vloermondstuk D27/36 en tot 3 mondstukken	ZBA-D CT26/36	496373
Toebehorenopslag mondstukken en buizen voor CT/CTL/CTM 26/36 voor het onderbrengen van een reinigingsset D27/36	ZBA-D/R CT26/36	496370

Afzuigslang anti-statisch

Omschrijving en toepassing	Type	Bestelnr.
Afzuigslang D 22 anti-statisch met draaikoppeling en aansluitmof, hoge flexibiliteit: optimaal voor PS/LS/ETS/RTS/DTS/RS300/DX, temperatuurbestendig tot +70°C weerstand (DIN IEC 312) < 10 MΩ, Ø 22 mm, Lengte 3,5 m	D 22x3,5m-AS	456745
Afzuigslang D 27 anti-statisch met draaikoppeling en aansluitmof, temperatuurbestendig tot +70°C weerstand (DIN IEC 312) < 10 MΩ, Ø 27 mm, Lengte 3,5 m	D 27x3,5m-AS	452878
weerstand (DIN IEC 312) <10 MΩ, Ø 27 mm, Lengte 5 m	D 27x5m-AS	452880
per meter (zonder draaikoppeling of aansluitmof), temperatuurbestendig tot +70°C weerstand (DIN IEC 312) < 10 MΩ, Ø 27 mm	D 27 MW-AS	452384
speciale uitvoering alleen te gebruiken bij SRM 312 LE-AS/ SRM 70 LE-EC, met draaikoppeling en aansluitmof, temperatuurbestendig tot +70°C weerstand (DIN IEC 312) < 10 MΩ, Ø 27 mm, Lengte 3,5 m	D 27x3,5m-AS/B1	489266
Afzuigslang D36 anti-statisch met draaikoppeling en aansluitmof, temperatuurbestendig tot +70°C weerstand (DIN IEC 312) < 10 MΩ, Ø 36 mm, Lengte 3,5 m	D 36x3,5m-AS	452882
voor langnekschuurmachine PLANEX weerstand (DIN IEC 312) <10 MΩ, Ø 36 mm, Lengte 3,5 m	D 36x3,5m-AS/LHS 225	495000
weerstand (DIN IEC 312) < 10 MΩ, Ø 36 mm, Lengte 5 m	D 36x5m-AS	452884
weerstand (DIN IEC 312) < 10 MΩ, Ø 36 mm, Lengte 7 m	D 36x7m-AS	452886
per meter (zonder draaikoppeling of aansluitmof), temperatuurbestendig tot +70°C weerstand (DIN IEC 312) < 10 MΩ, Ø 36 mm	D 36 MW-AS	452385
Afzuigslang D50 anti-statisch met 2x draaikoppeling, temperatuurbestendig tot +70°C weerstand (DIN IEC 312) < 10 MΩ, Ø 50 mm, Lengte 2,5 m	D 50x2,5m-AS	452888
met draaikoppeling en aansluitmof, temperatuurbestendig tot +70°C weerstand (DIN IEC 312) < 10 MΩ, Ø 50 mm, Lengte 4 m	D 50x4m-AS	452890
per meter (zonder draaikoppeling of aansluitmof), temperatuurbestendig tot +70°C weerstand (DIN IEC 312) < 10 MΩ, Ø 50 mm	D 50 MW-AS	452386

Afzuigslang

Omschrijving en toepassing	Type	Bestelnr.
Afzuigslang D 27 met draaikoppeling en aansluitmof, temperatuurbestendig tot +70°C Ø 27 mm, Lengte 3,5 m	D 27x3,5m	452877
Ø 27 mm, Lengte 5 m	D 27x5m	452879
per meter (zonder draaikoppeling of aansluitmof), temperatuurbestendig tot +70°C Ø 27 mm	D 27 MW	452383

Afzuigslang

Omschrijving en toepassing	Type	Bestelnr.
Afzuigslang D 36 met draaikoppeling en aansluitmof, temperatuurbestendig tot +70°C Ø 36 mm, Lengte 3,5 m	D 36x3,5m	452881
Ø 36 mm, Lengte 5 m	D 36x5m	452883
Ø 36 mm, Lengte 7 m	D 36x7m	452885
per meter (zonder draaikoppeling of aansluitmof), temperatuurbestendig tot +70°C Ø 36 mm	D 36 MW	454157
Afzuigslang D 50 met draaikoppeling en aansluitmof, temperatuurbestendig tot +70°C Ø 50 mm, Lengte 2,5 m	D 50x2,5m	452887
met 2x draaikoppeling, temperatuurbestendig tot +70°C Ø 50 mm, Lengte 4 m	D 50x4m	452889
per meter (zonder draaikoppeling of aansluitmof), temperatuurbestendig tot +70°C Ø 50 mm	D 50 MW	454158

Afzuigslang plug it D27

Omschrijving en toepassing	Type	Bestelnr.
Afzuigslang plug it D 27 anti-statisch met plug it-aansluiting, anti-statisch Ø 27 mm, Lengte 3,5 m	plug it D 27x3,5m-AS	456746

Aansluitmof

Omschrijving en toepassing	Type	Bestelnr.
Draaikoppeling antistatisch voor anti-statische afzuigslang D27 slangmof met aansluiting aan de aanzuigkant van de stofzuiger, buiten-Ø 58 mm	D 27 DAG-AS	452892
voor anti-statische afzuigslang D36 slangmof met aansluiting aan de aanzuigkant van de stofzuiger, buiten-Ø 58 mm	D 36 DAG-AS	452894
voor anti-statische afzuigslang D50 slangmof met aansluiting aan de aanzuigkant van de stofzuiger, buiten-Ø 58 mm	D 50 DAG-AS	452896
Hoek-draaikoppeling anti-statisch voor antistatische afzuigslang D 22 en D 27 bij CTL MINI en CTL MIDI	D 27 DAG/90°- AS	456806
Draaikoppeling voor afzuigslang D 27 slangmof met aansluiting aan de aanzuigkant van de stofzuiger, buiten-Ø 58 mm	D 27 DAG	452891
voor afzuigslang D 36 slangmof met aansluiting aan de aanzuigkant van de stofzuiger, buiten-Ø 58 mm	D 36 DAG	452893
voor afzuigslang D 50 slangmof met aansluiting aan de aanzuigkant van de stofzuiger, buiten-Ø 58 mm	D 50 DAG	452895
Aansluitmof, anti-statisch voor afzuigslang D 22 voor aanzuigkant aansluiting aan elektrisch gereedschap of stofzuiger toebehoren	D 22 DM-AS	456756
voor afzuigslang D 27 voor aanzuigkant aansluiting aan elektrisch gereedschap of stofzuiger toebehoren	D 27 DM-AS	487071
voor afzuigslang D 36 voor aanzuigkant aansluiting aan elektrisch gereedschap of stofzuiger toebehoren	D 36 DM-AS	487721
Aansluitmof, anti-statisch voor afzuigslang D 36 voor langnekschuurmachine PLANEX voor aanzuigkant aansluiting aan elektrisch gereedschap of stofzuiger toebehoren	D 36 DM-AS-LHS 225	495013
Afzuigadapter	D 50/D 36 AA	452897

Aansluitmof

Omschrijving en toepassing	Type	Bestelnr.
Y-stuk, antistatisch voor D 50/D 36/D 27 met sluitstuk, voor het aansluiten van twee afzuigslangen op de stofzuiger, bij stofzuigers met toelating voor gezondheidsbedreigende stoffen is een gelijktijdig gebruik niet geoorloofd	D 50 SV-AS/D 50 V	452898
Sluitstuk voor het afsluiten van de aanzuigopening, voor uitrusting CT/CTL11, CT/CTL 22, CT/CTL 33, CT/CTL 44, CT/CTL 55	D 50/V	452899
Verbindingsmof antistatisch voor het aansluiten op afzuigslangen D 50 / D 36 / D 27, bij D 27/D 36-slangen moet de aansluitmof van een slang vervangen worden door de draaikoppeling D 36/D 27	D 50/D 50 VM-AS	493047

Buis

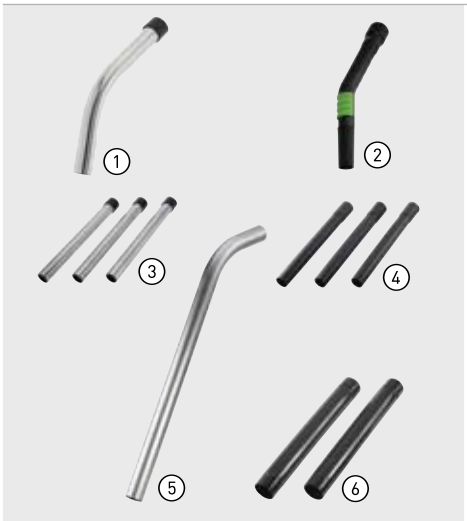

Nr.	Omschrijving en toepassing	Type	Bestelnr.
1	**Handzuigbuis** edelstaal, gebogen, geschikt voor D27 en D36	D 36 HR-M	452900
2	**Handzuigbuis** polypropyleen (PP), gebogen, met luchtregelschuif voor de zuigkrachtregeling, geschikt voor D27 en D36	D 36 HR-K	452901
3	**Verlengingsbuis** edelstaal, 3-delig, geschikt voor D27 en D36 Lengte 950 mm	D 36 VR-M 3x	452902
4	**Verlengingsbuis** polypropyleen (PP), 3-delig, geschikt voor D27 en D36 Lengte 950 mm	D 36 VR-K 3x	452903
5	**Verlengingsbuis** aluminium, 1-delig, geschikt voor D50 Lengte 1100 mm	D 50 VR-M	447599
6	**Verlengingsbuis** kunststof, 2-delig, geschikt voor D50 Lengte 970 mm	D 50 VR-K 2x	440412

Tapijtmondstuk

Nr.	Omschrijving en toepassing	Type	Bestelnr.
1	**Vloermondstuk** industriële-uitvoering, aluminium met 2 loopwieltjes en 2 ingezette borstels, geschikt voor D27 en D36 Breedte 370 mm	D 36 BD 370	452908
2	**Vloermondstuk** industriële-uitvoering, aluminium met 2 loopwieltjes en 2 ingezette borstels, geschikt voor D50 Breedte 450 mm	D 50 BD 450	452910
3	**Vloermondstuk** kunststof, met 2 loopwieltjes en 2 inzetborstels, geschikt voor D27 en D36 Breedte 300 mm	D 36 BD 300	452907
4	**Vloermondstuk** kunststof, met 2 loopwieltjes en 2 inzetborstels, geschikt voor D50 Breedte 370 mm	D 50 BD 370	452909
5	**Vloermondstuk** vierdelig, kunststof met 3 verwisselbare borstels (borstels, rubberen strips, tapijt), geschikt voor D27 en D36 Breedte 270 mm	D 36 BD 270	452906
6	**Tapijmondstuk** met glijzool, omschakelbaar voor tapijt en harde ondergrond, geschikt voor D27 en D36	D 36 TD	452911
7	**Turbo-combimondstuk** voor textielvloerbedekking/harde vloeren, met 4 loopwieltjes, borstelrol aangedreven via luchtaanzuiging, geschikt voor D27 en D36 Breedte 270 mm	D 36 TKB	450644

Speciale mondstukken/-borstels

Nr.	Omschrijving en toepassing	Type	Bestelnr.
1	**Spleetmondstukken** Kunststof, geschikt voor D36, geschikt voor D27 en D36 Lengte 300 mm	D 36 FD-300	452904
	kunststof, geschikt voor D27 en D36 Lengte 210 mm	D 36 FD-210	492391
2	**Spleetmondstukken** Kunststof, geschikt voor D36, geschikt voor D50 Lengte 200 mm	D 50 FD	452912
3	**Zuigkwast** Kunststof, geschikt voor D36 Ø 70 mm	D 36 SP	440404
	Kunststof, geschikt voor D36, geschikt voor D50 Ø 85 mm	D 50 SP	440419
4	**Bekledingsmondstuk** kunststof, met inzetborstelstuk, geschikt voor D27 en D36 Breedte 120 mm	D 36 PD	440406
5	**Mondstuk met universele borstel** kunststof, borstelinzetstuk 120 x 40mm, geschikt voor D27 en D36	D 36 UBD	440403
6	**Schuin afgesneden mondstuk** rubber, geschikt voor D27 en D36 Lengte 190 mm, Ø 40 mm	D 36 SRD	411810
7	**Vlak mondstuk** speciaalrubber, oliebestendig, geschikt voor D27 en D36 Breedte 100 mm	D 36 FDG	440408

CT-Toebehoren

Nr.	Omschrijving en toepassing	Type	Bestelnr.
1	**Slang-en netsnoerberging** voor CT/CTL/CTM 11, 22, 33, 44, 55 voor opslag van afzuigslang en netsnoer, passende slanggrootes: plug it-slang D 22 x 3,5 m / D 27 x 3,5 m / D 27 x 5 m / D 36 x 3,5 m / D 50 x 2,5 m / IAS 2-3500 AS Afmeting (L x B x H) 530 x 360 x 110 mm	CT-SG	494388
2	**Gereedschaphouder** voor CT/CTL/CTM 11, 22, 33, 44, 55 voor langnekschuurmachine PLANEX	WHR/CT-LHS 225	495017
3	**Gereedschaphouder** voor CT/CTL/CTM 26/36 wandhaak van hoogwaardig roestvrij staal voor schuurmachines, voor het veilig en ergonomisch opbergen van elektrisch- of persluchtgereedschap	WHR-CT 26/36	496122
4	**Vonken-dover voor mobiele stofzuiger** voor CT/CTL/CTM 11, 22, 26, 33, 36, 44, 55	D 50 FL	484733
5	**Duwbeugel** voor CT/CTL/CTM 11, 22, 33, 44, 55	SB-CT	452921
6	**Duwbeugel** voor CT/CTL/CTM 26/36 met mondstukhouder ZBA-D CT26/36	SB-CT 26/36	495802
7	**Haak voor afzuigslang** voor CT/CTL/CTM 11, 22, 33, 44, 55 voor het opwikkelen van de afzuigslang	SH-CT	452998
8	**Slanghouder** voor CT/CTL/CTM 11, 22, 26, 33, 36, 44, 55 voorkomt struikelen door slangen die op de grond liggen.	SHR-CT/SR	487072
9	**Vuilcontainer** voor CT/CTL/CTM 22 voor het opzuigen van vloeistoffen met grof vuil (bijv. koelingsvloeistof met metaalspanen)	SBH-CT 22	452925
	voor CT/CTL/CTM 33 voor het opzuigen van vloeistoffen met grof vuil (bijv. koelingsvloeistof met metaalspanen)	SBH-CT 33	452926

CT-Toebehoren

Nr.	Omschrijving en toepassing	Type	Bestelnr.
10	**CT-afzuigarm** voor CTL 44, CTM 44, CT 55, CTM 55 zonder duwbeugel, buizenset met verbindingsstukken Lengte 2119 mm, Breedte 1136 mm	CT-ASA	492452
	voor CTL 22, CTM 22, CT 33, CTM 33 met duwbeugel SB-CT, buizenset met verbindingsstukken Lengte 2119 mm, Breedte 1136 mm	CT-ASA/SB	492767
11	**CT-afzuigarm** voor CT/CTL/CTM 26/36 met duwbeugel SB-CT 26/36, buizenset met verbindingsstukken	CT-ASA CT 26/36/SB	496372
12	**Gereedschaphouder** voor CT-ASA, CT-ASA/SB voor veilig en ergonomisch opbergen van 2 elektrische- of persluchtgereedschappen	WHR/CT-ASA	493558
13	**Module EAA** voor CT/CTL/CTM 26/36 voor het verbinden van een CT-mobiele stofzuiger met energie-/afzuigsatelliet, Mobiele stofzuigers in niet LE-uitvoering vereist	Modul-EAA CT26/36	496143
14	**Module contactdoos** voor CT/CTL/CTM 26/36 contactdoos met duurstroom	Modul-SD CT 26/36	496142
	Module contactdoos E/A voor CT/CTL/CTM 26/36 Contactdoos met in-/uitschakelautomaat	Module-SD E/A CT 26/36	496405

CT-Toebehoren perslucht

Nr.	Omschrijving en toepassing	Type	Bestelnr.
1	**Module perslucht** om de CTL-mobiele stofzuiger met de uitvoering E om te bouwen in de LE uitvoering, geïntegreerde automatische perslucht in-/uitschakeling, niet voor CT 11/CT MINI/CT MIDI	DLM-CT	452829
2	**Module perslucht** voor CT/CTL/CTM 26/36 voor het aanvullen van mobiele stofzuigers in LE-uitvoering, met extra automatische in- en uitschakeling op perslucht	DL CT26/36	496141
3	**Aansluitconus** speciale uitvoering voor aluminium, voor stofzuiger SRM 312 LE-AS/ SRM 70 LE-EC, Aluminium, alleen te gebruiken met de IAS 2-aansluiting IAS 2-A-SR Buiten-Ø 51/40 mm, Binnen-Ø 48/33 mm	IAS 2-AK-B1	489263
4	**Verzorgingseenheid** voor mobiele stofzuigers CT 22-55 in LE-uitvoering, bestaande uit condensaatsnelafvoer, drukregelaar, smeerbus en olievrije persluchtafvoer met snelkoppeling, bij CT/CTL/CTM 22/33 alleen in combinatie met duwbeugel SB-CT te monteren, niet voor CT 11/CT MINI/CT MIDI	VE-CT	452797
5	**Verzorgingseenheid** voor CT26/36 in LE uitvoering snelle condensuitlaat, Drukregelaar, smeerbus en olievrije persluchtafvoer met snelkoppeling	VE-CT 26/36	495886
6	**IAS 2-aansluiting** voor SRM 45, SRM 70, CT-mob. stofzuigers voor het aansluiten op IAS 2-afzuigslangen, geïntegreerde aansluiting voor persluchtaanvoer via persluchtverbindingsslang, anti-statische-uitvoering, voor EAA in EW/DW-uitvoering, niet voor CT 11/CT MINI/CT MIDI buiten-Ø conus 58 mm	IAS 2-A-ASA/CT/SRM45/70	454757
7	**IAS 2-dubbelaansluiting** voor het gelijktijdig aansluiten van 2 IAS 2 persluchtgereedschappen in wisselmodus (extra IAS 2-A-ASA/CT aansluiting nodig) buiten-Ø conus 58 mm	IAS 2-DA-CT	454758

SR-Toebehoren

Nr.	Omschrijving en toepassing	Type	Bestelnr.
1	**Gereedschaphouder** voor SRM 45 E-PLANEX	WHR/SRM 45-LHS 225	495155
	Longlife voorfilter voor vervanging voor FIS stofzak bij grofvuil, inzetbaar voor alle SR-stofzuigers, uitgezonderd SR 15, SRH 204, SRM 312, SRM 45/70, SRH 45	VF-Multi	451230
2	**Vonken-dover voor mobiele stofzuiger** voor CT/CTL/CTM 11, 22, 26, 33, 36, 44, 55	D 50 FL	484733

SR-toebehoren Perslucht

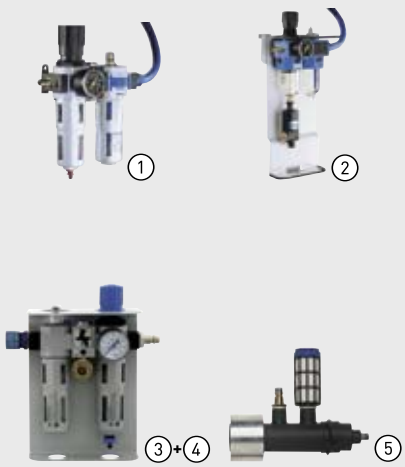

Nr.	Omschrijving en toepassing	Type	Bestelnr.
1	**Verzorgingseenheid** voor stofzuigers in de LE-uitvoering (geïntegreerde automatische perslucht in-/uitvoering) uit de serie SR 300	VE-SR 300	488090
2	**Verzorgingseenheid** voor stofzuigers in de LE-uitvoering (geïntegreerde automatische perslucht in-/uitschakeling) uit de serie SR 200	VE-SR 200	488525
3	**Verzorgingseenheid** voor SRM 45 LE-EC voor het reinigen van de perslucht	VE-SRM 45	493823
4	**Verzorgingseenheid** voor SRM 70 LE-EC	VE-SRM 70	493824
5	**IAS 2-aansluiting** adapter voor het aansluiten SR-stofzuiger in LE-uitvoering met IAS 2-slangen, anti-statische-uitvoering, geïntegreerde aansluiting voor persluchtaanvoer buiten-Ø conus 58 mm	IAS 2-A-SR	488181
	Luchtfilter-cassette voor SRM 312 (1 stuk in leveringsomvang), inzetbaar voor SR 151, SRM 152, SR 200, SR 201, SR 202, SR 203, SR 212, SRH 204, SR 301, SR 302, SR 303 beschermt de motor bij het werken in stoffige omgevingen	LFC-SR 200	487540

CT filter en stofzakken

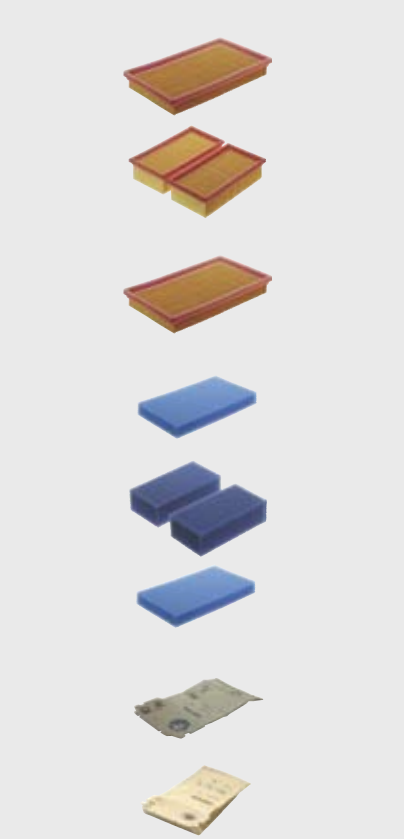

Omschrijving en toepassing	Type	Bestelnr.
Standaard filter voor CT/CTL MINI, CT/CTL MIDI Verpak.inh. 1 st.	HF-CT-MINI/MIDI	456790
Standaard filter voor CT/CTL/CTM 11, 22, 33, 44, 55 Verpak.inh. 2 st.	HF-CT /2	452923
Standaard filter voor CT/CTL/CTM 26/36 Verpak.inh. 1 st.	HF-CT 26/36	496170
voor CT/CTL/CTM 26/36 voldoet aan HEPA klasse 13 Verpak.inh. 1 st.	HEPA HF-CT 26/36	496171
Natfilter voor CT/CTL MINI, CT/CTL MIDI Verpak.inh. 1 st.	NF-CT MINI/MIDI	456805
Natfilter voor CT/CTL/CTM 11, 22, 33, 44, 55 Verpak.inh. 2 st.	NF-CT /2	452924
Natfilter voor CT/CTL/CTM 26/36 Verpak.inh. 1 st.	NF-CT 26/36	496169
Stofzak voor CT/CTL MINI Verpak.inh. 5 st.	FIS-CT/CTL MINI /5	456772
voor CT/CTL MINI Verpak.inh. 20 st.	FIS-CT/CTL MINI /20	494633
Stofzak voor CT/CTL MIDI Verpak.inh. 5 st.	FIS-CTL MIDI /5	494105

CT filter en filterzakken

Nr.	Omschrijving en toepassing	Type	Bestelnr.
	9+11+13		
9	**Stofzak** voor CT 11, CTL 11 Verpak.inh. 5 st.	FIS-CT 11 /5	452974
	voor CT/CTL/CTM 22 Verpak.inh. 5 st.	FIS-CT/CTL/CTM 22 /5	452970
	voor CT/CTL/CTM 22 Verpak.inh. 20 st.	FIS-CT/CTL/CTM 22 /20	494631
10	**Selfclean stofzak** voor CT/CTL/CTM 26 Verpak.inh. 5 st.	SC FIS-CT 26/5	496187
11	**Stofzak** voor CT/CTL/CTM 33 Verpak.inh. 5 st.	FIS-CT/CTL/CTM 33 /5	452971
	voor CT/CTL/CTM 33 Verpak.inh. 20 st.	FIS-CT/CTL/CTM 33 /20	494632
	10+12		
12	**Selfclean stofzak** voor CT/CTL/CTM 36 Verpak.inh. 5 st.	SC FIS-CT 36/5	496186
13	**Stofzak** voor CT/CTL/CTM 44 Verpak.inh. 5 st.	FIS-CT/CTL/CTM 44 /5	452972
	voor CT/CTL/CTM 55 Verpak.inh. 5 st.	FIS-CT/CTL/CTM 55 /5	452973
	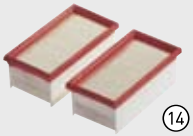 14		
14	**Longlife-standaardfilters** voor CT/CTL/CTM 11, 22, 33, 44, 55 alleen te gebruiken voor het opzuigen van niet-gezondheidsbedreigende stoffen Verpak.inh. 2 st.	Longlife-HF-CT /2	454869
15	**Longlife-stofzak** voor CT 22, CTL 22, CTM 22 alleen te gebruiken voor het opzuigen van niet-gezondheidsbedreigende stoffen Verpak.inh. 1 st.	Longlife-FIS-CT 22	456737
	15+17+19		
16	**Longlife-stofzak** voor CT/CTL/CTM 26 van hoogwaardig, duurzaam, 3-laags polyester-vlies, alleen te gebruiken voor het opzuigen van niet-gezondheidsbedreigende stoffen Verpak.inh. 1 st.	Longlife-FIS-CT 26	496120
17	**Longlife-stofzak** voor CT/CTL/CTM 33 alleen te gebruiken voor het opzuigen van niet-gezondheidsbedreigende stoffen Verpak.inh. 1 st.	Longlife-FIS-CT 33	456738
	16+18		
18	**Longlife-stofzak** voor CT/CTL/CTM 36 van hoogwaardig, duurzaam, 3-laags polyester-vlies, alleen te gebruiken voor het opzuigen van niet-gezondheidsbedreigende stoffen Verpak.inh. 1 st.	Longlife-FIS-CT 36	496121
19	**Longlife-stofzak** voor CT/CTL/CTM 44 alleen te gebruiken voor het opzuigen van niet-gezondheidsbedreigende stoffen Verpak.inh. 1 st.	Longlife-FIS-CT 44	456739
	voor CT/CTL/CTM 55 Verpak.inh. 1 st.	Longlife-FIS-CT 55	456740
	20		
20	**Stofzak** voor CT/CTL/CTM 22 voor het afzuigen van fijn stof, met Spunbond-buitenlaag, bijzonder scheurvast Verpak.inh. 5 st.	FIS-CT 22 SP VLIES/5	456870
	voor CT/CTL/CTM 33 met Spunbond-buitenlaag, bijzonder scheurvast, voor het afzuigen van fijn stof Verpak.inh. 5 st.	FIS-CT 33 SP VLIES/5	456871

SR-Filters en stofzakken

1

2

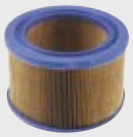
3

4

5

6

7

8

9

Nr.	Omschrijving en toepassing	Type	Bestelnr.
1	**Absoluut-filter** voor SRM 45 LE-EC, SRM 70 LE-EC Verpak.inh. 1 st.	AB-FI SRM 45/70	493826
2	**Absoluut-filter** voor SRM 45 E-PLANEX Verpak.inh. 1 st.	AB-FI SRM 45-LHS 225	495016
3	**Absoluut-filter** voor SRH 45 LE-EC Verpak.inh. 1 st.	AB-FI SRH 45	493825
4	**Absoluut-filter** voor SR 5, SR 200, SR 201 Verpak.inh. 1 st.	AB-FI/U	485808
	voor SR 151 Verpak.inh. 1 st.	AB-FI	488461
	voor SR 6, SR 12, SR 14, SR 202, SR 203, SR 212, SR 301, SR 302, SR 303 toepassingscategorie C/M Verpak.inh. 1 st.	AB-FI/C	486241
	voor SRM 152, SRM 312 toepassingscategorie C/M Verpak.inh. 1 st.	AB-FI/C	488924
	voor SR 5, SR 6, SR 12, SR 14, SR 15 toepassingscategorie K1/H Verpak.inh. 1 st.	MI-FI/K1	486145
	voor de SRH 204 toepassingscategorie K1/H Verpak.inh. 1 st.	MI-FI/H	489221
	voor SR 12, SR 11, SR 10 Verpak.inh. 1 st.	AB-FI/U	485809
5	**Stofzak** voor SRM 45 LE-EC Verpak.inh. 5 st.	FIS-SRM 45 /5	493775
6	**Stofzak** voor SRM 45 E-PLANEX Verpak.inh. 5 st.	FIS-SRM 45-LHS 225 /5	495014
7	**Stofzak** voor SRM 70 LE-EC Verpak.inh. 5 st.	FIS-SRM 70 /5	493777
8	**Stofzak** voor SRH 45 E Verpak.inh. 5 st.	FIS-SRH 45 /5	493776
9	**Dubbelwandige stofzak** voor SR 5, SR 6 voor stoffen met MAC-waarden Verpak.inh. 5 st.	FIS-SR 5/6 /5	483143
	voor SR 5, SR 6 Verpak.inh. 20 st.	FIS-SR 5/6 /20	487875
	voor SR 12, SR 14 voor stoffen met MAC-waarden Verpak.inh. 5 st.	FIS-SR 12/14 /5	483142
	voor SR 151, SRM 152 Verpak.inh. 5 st.	FIS-SR 150 /5	488460
	voor SR 200, SR 201, SR 203 Verpak.inh. 5 st.	FIS-SR 200 /5	487070
	voor SR 200, SR 201, SR 203 Verpak.inh. 20 st.	FIS-SR 200 /20	487874
	voor SR 301, SR3 303, SRM 312 Verpak.inh. 5 st.	FIS-SR 300 /5	487790
	voor SR 15, SR 12, SR 14 voor stoffen met MAC-waarden en kankerverwekkende stoffen volgens Verordening Gevaarlijke Stoffen GefStoffV35, BIA-gekeurd Verpak.inh. 5 st.	FIS-SR 15 /5	483889
	voor SR 202, SR 212, SRH 204, SR 200, SR 201, SR 203 Verpak.inh. 5 st.	FIS-SR 202 /5	487482
	voor SR 302, SR 301, SR 303, SRM 312 Verpak.inh. 5 st.	FIS-SR 302 /5	488439

SR-afvalzakken

Omschrijving en toepassing	Type	Bestelnr.
Plasticfolie wegwerpstofzak voor SRM 45 E-PLANEX Verpak.inh. 5 st.	ENS-SRM 45-LHS 225 5X	495015

Wie geleiderail zegt, bedoelt Festool.

FESTOOL

Geleidesystemen 14

Toepassingsoverzicht | 293

Geleiderail | 294
FS/2

Systeemoverzicht en toebehoren | 296

Dubbele-zuighefboom | 297
GECKO

Wanneer men geleiderail zegt, moet men eigenlijk Festool zeggen. Want wie anders dan de uitvinder kan al op meer dan 40 jaar ervaring terugkijken? Zo lang al ontwikkelt en bouwt Festool geleidesystemen en toebehoren die voldoen aan uw hoogste eisen. Dit doen wij altijd met het doel om sneller, gemakkelijker en beter perfecte werkresultaten te behalen.

De juiste geleiderail

Voor splintervrije snedes en snelle arbeidscycli bij het zagen: geleiderail plus invalcirkelzaag.

Perfecte zaagsnedes met een zaag of rechte groeven met een bovenfrees zijn niet vanzelfsprekend. Tenzij men met Festool werkt.

Met de geleiderail is er een oplossing voor accurate werkresultaten. Daarbij zijn het de zogenaamde details die hem zo bijzonder maken. Zo is er bijv. de glijstrip, waardoor de machine licht op de rail loopt. Of de groef voor schroef- en snelspanklemmen, voor een veilige plaatsing op het werkstuk of de werkondergrond. Of de toebehorengroef voor het aanbrengen van de combizwaaihaak, van de terugslagstop en de dubbele-zuighefboom. En natuurlijk mogen we de unieke splinterbescherming niet vergeten. Het geheel tenslotte, is ingebed in een gans systeem aan toebehoren voor nog meer mogelijkheden en een nog hogere arbeidskwaliteit.

De voordelen in één oogopslag:

- Veilige en kaarsrechte geleiding van de machine
- Glijstrip voor een lichte loop op de rail
- Splinterbescherming voor splintervrij zagen
- Groeven voor de bevestiging van toebehoren

Eenvoudig overdragen van hoeken op het werkstuk, met combizwaaihaak en geleiderail.

Multifunctionele tafel + geleiderail = een sterk team. Met beide samen lukt het werken op de werf en in de werkplaats in een uitstekende kwaliteit en snelheid.

FESTOOL Het systeem

Het geleidesysteem.

Het geleidesysteem van Festool met de geleiderails van 800 mm tot 5000 mm lengte. Exact werken met systeem.

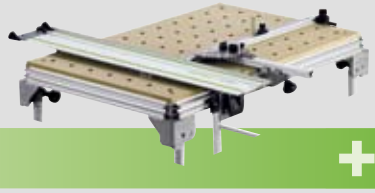

Het werkplaatssysteem.

De MFT – veelzijdig in de werkplaats, praktisch op de werf. En de ideale aanvulling op de geleiderail.

Multifunctionele tafel vanaf pagina 86

De invalcirkelzagen.

Met invalcirkelzaag en geleiderail lukken splintervrije en accurate zaagsnedes aan beide kanten.

Invalcirkelzagen vanaf pagina 46

Toepassingsoverzicht – geleidesystemen

Geleidesystemen van Festool zijn zo veelzijdig als de praktijk. In de volgende tabel ziet u welke oplossing bijzonder geschikt is voor uw toepassing.

Meer details op de volgende pagina's.

	FS 800/2 tot FS 5000/2	FS 1080/2 – LR 32 FS 2424/2 – LR 32	FS/2 met MFT	Dubbele-zuighef-boom GECKO	Combizwaaihaak voor de FS/2
Zagen					
Splintervrij en recht zagen, waarbij het oppervlak wordt ontzien	●	●	●		
Uitsparingen precies en splintervrij zagen	●	●	◑		
Tegen de aantekenlijn leggen en splintervrij zagen	●	●	●		
Huisdeuren pas zagen	●	◑			
Lichtopeningen in deuren	●	●		●	
Uitsnijdingen in werkplaten	●	●		●	
Beschadigd parket wegzagen	●	●		○	
Afkanten van (dikke) planken	●	●	○		
Hoekzaagsnedes met herhaling eenvoudig en precies zagen	◑	◑	●		●
Hoek van de wand op het werkstuk overbrengen	◑	◑	◑		●
Afkortzaagsnedes/doorsneden bij werkstukken	●	●	●		
Langssnedes goed geleid	●	●	◑		
Splintervrij zagen op de aantekenlijn, ook bij snedes van 45°	●	●	●		
Uitspringende latten recht afkorten	●	●			
Platen op de platenstapel indelen	●	○			
Frezen					
Groeven recht en geleid frezen	●	●	●		
Rondingen recht en geleid frezen	●	●	●		
Werkstukken rondom frezen	◑	◑	●		
Gatenreeksen boren					
Gatenrijen in 32 mm raster boren		●			
In scharnierstukken boren		●			
Tillen, dragen en positioneren					
Tillen en dragen van voorwerpen				●	
FS/2 op egaal materiaal met gesloten poriën fixeren.				●	
Tussenschotten van bureaus inleggen of uit tillen				●	
Laminaatpanelen inleggen of uit tillen				●	
Ruiten dragen en positioneren				●	
Positioneren van werkstukken en montagedelen				●	

○ geschikt ◑ zeer geschikt ● zeer goed geschikt

01 02 03 04 05 06 07 08 09 10 11 12 13 14 15 16 17

Het gatenrijsysteem.

Bij de meubelmontage is de geleiderail met gatenrij onmisbaar.

Frezen vanaf pagina 105

De toebehoren bij het systeem.

De omvangrijke toebehoren zoals schroef- en snelspanklemmen of de combizwaaihaak helpen bij het werk.

Toebehoren op pagina 296

De decoupeerzagen.

Ook met decoupeerzagen kan men rechte zaagsnedes maken – dankzij de geleiderail zelfs zonder inspanning.

Decoupeerzagen vanaf pagina 27

De geleiderail – opnieuw uitgevonden.

Festool heeft de geleiderail uitgevonden en voortdurend verder ontwikkeld. Bovendien zijn het de details van de geleiderail die snel tot hoogwaardige arbeidsresultaten leiden.

Terugslagstop.
De terugslagstop is gemakkelijk te plaatsen. Zo dient hij als geleidestop of zekert hij de invalcirkelzaag bij het invallen tegen terugslag (verkrijgbaar als toebehoren).

Combizwaaihaak.
Met de combizwaaihaak en de geleiderail kunnen hoeken direct en eenvoudig op het werkstuk overgedragen worden – zonder dat er veel gerekend en uitgeprobeerd hoeft te worden.

Geleideaanslag decoupeerzaag.
In combinatie met een extra dik zaagblad kunnen kaarsrechte zaagsnedes tot 20 mm houtdikte bereikt worden (verkrijgbaar als toebehoren).

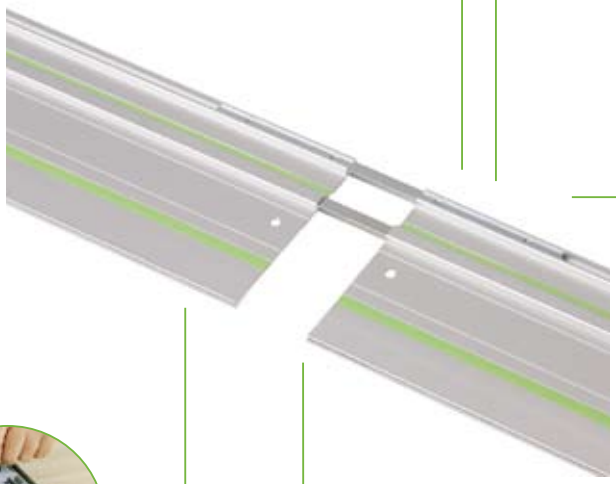

Splinterbescherming.
De weg naar de splintervrije zaagsnede: de rubberen rand direct bij de aantekenlijn voorkomt dat de randen uitscheuren, ook bij hoekzaagsnedes.

Bovenfrees-aanslag.
Voor nauwkeurige en rechte groeven is het inzetstuk van een bovenfrees met aanslag beschikbaar. Direct op de geleiderail plaatsen en frezen (verkrijgbaar als toebehoren).

Glijstrip.
Op de rail bevindt zich een glijstrip, zodat er niets stopt of blijft haken. De machine kan zacht en licht worden geleid.

Dubbele-zuighefboom.
De dubbele-zuighefboom zorgt ervoor dat de geleiderail ook op extreem gladde oppervlakken een goede houvast heeft. Eenvoudig en snel te gebruiken (verkrijgbaar als toebehoren).

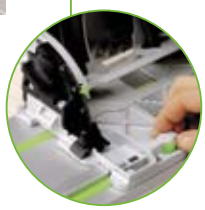

Spelingsvrije geleiding.
De geleidebekken van de invalcirkelzagen kunnen gereedschapsloos op de geleiderail ingesteld worden. Zo kan de machine spelingsvrij geleid worden, waardoor de kwaliteit verhoogd wordt.

Geleiderail FS – De varianten

E = met/zonder elektronica S = met/zonder SYSTAINER

Model	E	S	Leveringsomvang	Bestelnr.
Geleiderail FS 800/2	—	—	Lengte 800 mm	**491499**
Geleiderail FS 1080/2	—	—	Lengte 1080 mm	**491504**
Geleiderail FS 1400/2	—	—	Lengte 1400 mm	**491498**
Geleiderail FS 1900/2	—	—	Lengte 1900 mm	**491503**
Geleiderail FS 2400/2	—	—	Lengte 2400 mm	**491502**
Geleiderail FS 3000/2	—	—	Lengte 3000 mm	**491501**
Geleiderail FS 5000/2	—	—	Lengte 5000 mm	**491500**
Geleiderail FS 1080/2-LR32	—	—	met gatenreeks, Lengte 1080 mm	**491621**
Geleiderail FS 2424/2-LR32	—	—	met gatenreeks, Lengte 2424 mm	**491622**

Accessoires zie pag. 296

De geleiderail FS/2 – voor iedereen die meer wil.

Perfect op elkaar afgestemd.

De invalcirkelzaag van Festool is uitmuntend in combinatie met de geleiderail. Zowel de TS 55 als de TS 75 beschikken over alles wat het zagen op de rail comfortabel maakt.
Van de geïntegreerde geleidegroef tot de gereedschapsloze spelingsbegrenzing.

Zagen zonder splinters – ook bij 45°.

Hier splintert niets. Met de splinterbescherming op de geleiderail blijft zagen zonder splinters geen droom. Juist bij het werken met invalcirkelzagen komt de moeizame nabehandeling zo te vervallen. Ook omdat u de aantekenlijn goed ziet en direct op de lijn kan werken.

Zodat er niets meer verschuift.

Veilig werken gaat alleen wanneer de geleiderail niet verschuift. De hechtlaag zorgt ervoor dat de rail stabiel blijft en het oppervlak tegelijkertijd ontzien wordt. Overigens: voor nog meer houvast zijn er verschillende spanmogelijkheden, zoals schroefklemmen, FS-Rapid en GECKO.

Voor elke lengte een rail.

Wat er ook gezaagd of gefreesd moet worden, er is altijd een geschikte geleiderail voor. Van de kleine en compacte 800-mm-rail tot de grote uitvoering met de verbazingwekkende lengte van 5000 mm.

Hoek voor hoek meer comfort.

Het uitvoeren van diagonale zaagsnedes is een omslachtig karwei. Maar niet met de combizwaaihaak en de geleiderail. Hiermee kunnen hoeken gemakkelijk van een werkstuk of een wand opgenomen en overgedragen worden. En het zagen kan beginnen.

De combinatie voor de meubelbouw.

Bij de meubelmontage is de geleiderail met gatenrijafstand onmisbaar. Er is geen andere oplossing waarbij er zo gemakkelijk en snel gatenrijen met een bovenfrees kunnen gemaakt worden. Of het nu om kastplanken of beslagen gaat, eenvoudiger gaat het niet.

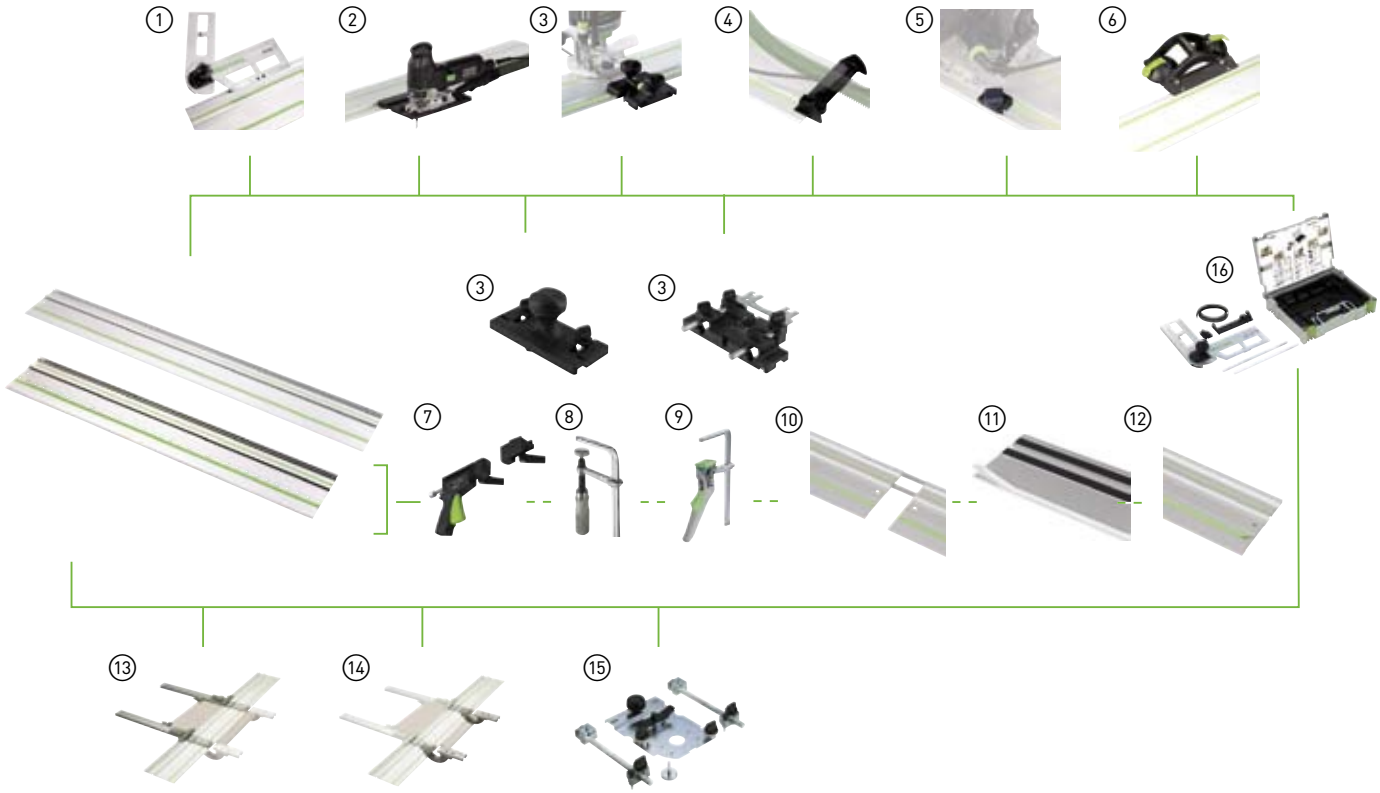

Toebehoren voor de geleiderail FS/2

	Product	Toelichting	Bestelnr.
1	**Combizwaaihaak FS-KS**	voor FS/2, voor verstekzagen met de FS/2-rail tussen 0 en 180°, blister-verpakking	**491588**
2	**Geleideaanslag FS-PS/PSB 300**	voor PS 200, PS 300, PSB 300, voor gebruik van de decoupeerzagen met het geleidesysteem FS en FS/2, blister-verpakking	**490031**
3	**OF geleidingsaanslagen**	zie het hoofdstuk Frezen vanaf pagina 91	
4	**Slangbescherming FS-AW**	voorkomt dat afzuigslang en kabel aan het uiteinde van de geleiderail blijven haken, blister-verpakking	**489022**
5	**Terugslagstop FS-RSP**	voor TS 55, TS 75, ATF 55, AP 55, AT 65, AP 65, AP 85, dient als voorste en achterste stop op een geleiderail FS/2, ook als terugslagstop inzetbaar, blister-verpakking	**491582**
6	**dubbele FS zuignap GECKO**	vanaf pagina 297	
7	**Snelspanner FS-RAPID/1**	bevestigingsklemmen, voor het spannen en positioneren van de Festool geleiderail FS en FS/2, Verpak.inh. 1 st., blister-verpakking	**489790**
8	**Schroefklemmen FSZ 120**	volledig stalen uitvoering, Spanbreedte 120 mm, Verpak.inh. 2 st., blister-verpakking	**489570**
	Schroefklemmen FSZ 300	volledig stalen uitvoering, Spanbreedte 300 mm, Verpak.inh. 2 st., blister-verpakking	**489571**
9	**Snelspanklem FS-HZ 160**	volledig stalen uitvoering, Spanbreedte 160 mm, Verpak.inh. 1 st., blister-verpakking	**491594**
10	**Verbindingsstuk FSV**	voor het verbinden van twee geleiderails voor lange werkstukken, Verpak.inh. 1 st., blister-verpakking	**482107**
11	**Splinterbescherming FS-SP 1400/T**	anti-splinterstrip voor geleiderails, transparant, Lengte 1400 mm, blister-verpakking	**495207**
	Splinterbescherming FS-SP 5000/T	anti-splinterstrip voor geleiderails, transparant, Lengte 5000 mm, blister-verpakking	**495209**
	Hechtlaag FS-HU 10M	reserve-hechtlaag voor geleiderails, rol met 10m, blister-verpakking	**485724**
12	**Glijstrip FS-GB 10M**	vervangende glijstrip voor geleiderail, rol van 10 m, blister-verpakking	**491741**
13	**Parallelaanslag FS-PA**	klemming, aanslagruiter, aanslagliniaal, voor het dwarszagen, herhalingsmaat met behulp van schaal en aanslagruiter instelbaar, gereedschapsloze montage op de geleiderail, Max. werkstukbreedte 650 mm, Verpak.inh. 2 st., blister-verpakking	**495717**
14	**Verlengstuk FS-PA-VL**	brug, schaal, aanslagliniaal, alleen in verbinding met FS-PA te gebruiken, Max. werkstukbreedte 195 mm, Max. materiaaldikte 70 mm, Verpak.inh. 2 st., blister-verpakking	**495718**
15	**Gatenrijsysteem**	voor FS/2-LR 32 zie het hoofdstuk Frezen vanaf pagina 91	
16	**Toebehoren-Systainer FS-SYS/2**	splinterbescherming FS-SP 1400, 2 verbindingsstukken FSV, geleidestop/begrenzing FS-RSP, combi-zwaaihaak FS-KP, 2 schroefklemmen FSZ 120, slangbescherming FS-AW, Systainer-grootte SYS 1	**492396**

Altijd een goede houvast.

Zowel bij het dragen van platen, ruiten en meubeldelen als bij het bevestigen van de geleiderail op glad materiaal is de dubbele-zuighefboom GECKO een grote verlichting.

Handvat.
Het ergonomische en buigstijve handvat maakt zelfs de zwaarste lasten lichter draagbaar.

Spanhendels.
De spanhendels zorgen ervoor dat er snel en veilig aangezogen wordt.

Toebehoren.
Voor meer toebehoren biedt de GECKO vier opnamepunten.

Wisseling van zuignap.
Ook zuignappen moeten wel eens verwisseld worden. Met Festool gaat dat gemakkelijk en vooral gereedschapsloos.

Adapter.
De adapter voor de geleiderail kan gemakkelijk aan de GECKO dubbele-zuighefboom gemonteerd worden. Enkel de twee kartelschroeven vast draaien en u kan beginnen met werken.

Positioneren/losmaken.
Om de dubbele-zuighefboom ook weer gemakkelijk los te maken, heeft hij op elke zuignap een glijring. Zo kan hij gemakkelijk gepositioneerd worden.

De zuignappen van de GECKO zuigen zich met behulp van onderdruk veilig aan het materiaal vast, zonder dit te beschadigen. De praktische handgreep maakt het vervolgens mogelijk het voorwerp op te tillen en gemakkelijk te transporteren. En last but not least: omdat de hevel een adapter voor de geleiderail heeft, kan men deze ook op zeer gladde oppervlakken veilig fixeren.

Bij het leggen van vloerbedekkingen in kantoren en van laminaatpanelen komt de dubbele-zuighefboom zeer goed van pas.

Met de GECKO kunnen gladde en moeilijk te hanteren werkstukken veilig en gemakkelijk verplaatst worden.

Veilig en schoon gefixeerd. Eenvoudig de adapter op de geleiderail aanbrengen, GECKO erop zetten, vastdraaien en spannen – klaar.

Ook het frezen van groeven in werkstukken met een glad oppervlak wordt dankzij de dubbele-zuighefboom eenvoudig: adapter monteren, vastzuigen en frezen.

Dubbele zuigheffer GECKO en toebehoren – De varianten

E = met/zonder elektronica S = met/zonder SYSTAINER

Model	E	S	Leveringsomvang	Bestelnr.
Dubbele-zuighefboom GECKO DOSH-Set	—	—	adapter DOSH-FSAD, dubbele FS zuignap GECKO, voor het dragen van werkstukken of positioneren van de geleiderail met de adapter, in te zetten op vlakke en niet-poreuze oppervlakken, Draagkracht: 50 kg, blister-verpakking	**493507**
Dubbele-zuighefboom GECKO DOSH	—	—	voor het dragen van werkstukken of positioneren van de geleiderail met de adapter, in te zetten op vlakke en niet-poreuze oppervlakken, Draagkracht: 50 kg, blister-verpakking	**492617**
Adapter DOSH-FSAD	—	—	adapter voor bevestiging van de dubbele zuignap Gecko op de geleiderail FS/2 , blister-verpakking	**492616**
Zuignap DOSH-SGT-S	—	—	reservezuignap voor de dubbele-zuighefboom GECKO, blister-verpakking	**493307**

Werkplaatsen systematisch inrichten.

FESTOOL

Werkplaatsinrichtingen 15

Toepassingsoverzicht | **301**

Machine-overzicht | **302**

Afzuigarmen | 304
ASA 2500, ASA 5000, ASA 6000

Energie-/afzuigsatelliet | 304
EAA

Toolcenter | 306
TC 3000/2

Vacuüm-spansysteem | 308
VAC SYS

plug it-systeem | 311

Een perfect ingerichte werkplaats verkort uitrustings- en transporttijden en zorgt ervoor dat uw energie doelgericht wordt ingezet. Daarom optimaliseert en ontwikkelt Festool niet enkel afzonderlijk gereedschap, maar het ontwikkelt ook volledige werkplaatssystemen. Om sneller, beter en veiliger te werken. Voor efficiënte resultaten.

Werkplaatsinrichtingen

Sneller, beter en veiliger werken.

Met de energiebox zijn stroom, perslucht en afzuiging steeds paraat.

In de industrie en ambachtelijke bedrijven zijn voorbereidings- en transporttijden een grote kostenpost. Hier komen de Festool werkplaatssystemen ter hulp.

Met het vacuüm-spansysteem VAC SYS kunnen werkstukken van het oppervlak tot aan de rand in slechts één werkfase aan alle kanten worden bewerkt, en dit zonder omstandig omspannen. Zo ontstaat een volledig nieuw gevoel van vrijheid en worden de beste voorwaarden gecreëerd om gezond en ergonomisch te werken.

Werken met meer flexibiliteit en grotere efficiëntie: hiervoor zorgen afzuigarmen ASA met energie-/afzuigsatelliet EAA en de mobiele werkplaatswagen Toolcenter. Alle producten zijn ontwikkeld met het doel het werkproces soepel en vlot te laten verlopen. Op die manier blijven werkplaatsen opgeruimd, werkt u doeltreffender en bereikt u betere resultaten.

Alle werkmaterialen zijn met het Toolcenter steeds bij de hand.

Voor het vacuüm-spansysteem VAC SYS is het geen probleem om gewelfde werkstukken te spannen.

FESTOOL Het systeem

Festool denkt niet alleen in machines maar in systemen, zodat de klus sneller, gemakkelijker en beter wordt geklaard.

Het afzuigsysteem.

Met de mobiele stofzuigers naar een zuiver resultaat – in de werkplaats en op de werf.

Mobiele stofzuigers vanaf pagina 263

Het machinesysteem.

Voor elk gebruik de juiste elektrische- en persluchtaangedreven schuurmachines.

Schuurmachines vanaf pagina 165/223

Toepassingsoverzicht – werkplaatsinrichtingen

Elke werkplaats kan geoptimaliseerd worden met passende werkplaatsinrichtingen. In de tabel kunt u zien welke mogelijkheden er zijn, terwijl u de details op de volgende pagina's vindt.

	ASA 2500 Opmerking: zonder EAA	**ASA 5000** Opmerking: zonder EAA	**ASA 6000** Opmerking: zonder EAA	**EAA (EW)**	**EAA (EW/DW)**	**TC 3000/2**
Actieradii bij wandmontage (zonder slang)	9 m²	39 m²	56 m²	–	–	mobiel
Actieradii bij de montage van een kolom (zonder slang)	9 m²	58 m²	84 m²	–	–	mobiel
Spanningsvoeding met 230 V stopcontacten (permanente spanning/met in-/ uitschakelautomaat van de afzuiging)	–	–	–	1 x/2 x	1 x/2 x	–
Persluchtaanvoer geolied/ongeolied	–	–	–	0 x/1 x	2 x/1 x	verkrijgbaar als toebehoren Verzorgingseenheid VE-TC 3000 (2 x/1 x)
Wandhaak	–	–	–	2 x	2 x	verkrijgbaar als toebehoren WHR/D-TC
Schuurpapierhouder	–	–	–	2 x	2 x	verkrijgbaar als toebehoren Achterwand TC 3000 RW
Opbergruimte	–	–	–	–	–	460 x 990 mm

x = beschikbaar
– = niet beschikbaar/niet van toepassing

01 02 03 04 05 06 07 08 09 10 11 12 13 14 15 16 17

Het toebehorensysteem.

Machine, schuurzool en schuurmateriaal vormen een eenheid: betere resultaten, langere levensduur.

Toebehoren vanaf pagina 201

Het slangsysteem.

Er zijn twee soorten afzuigslangen: geschikt voor perslucht- of elektrisch gereedschap.

Slangsystemen vanaf pagina 231/280

Veilig bewaard.

Systainers, zodat het er altijd orderlijk aan toegaat. Hierin vinden machines en toebehoren hun plaats.

Opbergsystemen vanaf pagina 313

Afzuigarmen ASA 2500/5000/6000 CT/SRM

Zwaartepunten voor de toepassingen

- Voor gebruik met Festool mobiele stofzuigers CT/SRM
- Ergonomische en flexibele inrichting van werkplaatsen

Voordelen en sterke punten

- Vergroot de actieradius
- Scheelt tijd, ruimte en af te leggen afstanden – verhoogt de efficiëntie
- Hoge flexibiliteit, meer veiligheid, geen struikelen
- Montage aan muur of werkpost mogelijk

Meer op pag. 304

Bereik ASA 2500	2,5 m
Bereik ASA 5000	2x 2,5 m
Bereik ASA 6000	2x 3,0 m
Draaibereik ASA 2500	9 m²
Draaibereik ASA 5000	39-58 m²
Draaibereik ASA 6000	56-84 m²
Lengte aansluitleidingen	3 m
Gewicht ASA 2500	55 kg
Gewicht ASA 5000	77 kg
Gewicht ASA 6000	85 kg

Energie-/afzuigsatelliet EAA

Zwaartepunten voor de toepassingen

- Centrale regeling van energietoevoer en afzuiging
- Ergonomische inrichting van een vaste werkplaats
- Voor georganiseerde schuurwerkzaamheden
- Aansluiting van een derde apparaat mogelijk, bijv. de polijstmachine

Voordelen en sterke punten

- Afzuigkanaal te openen door gekoppelde, handmatige of automatische schuifbediening
- Max. 2 stuks elektrisch- en/of persluchtgereedschap (afhankelijk van versie EW/DW) voortdurend klaar voor gebruik
- Geïntegreerde afzuiging
- Geïntegreerde in-/uitschakelautomaat voor de afzuiging van elektrisch- en persluchtgereedschap (afhankelijk van versie EW/DW)

Meer op pag. 304

Afmeting (L x B x H) EW	506 x 580 x 367 mm
Afmeting (L x B x H) EW/DW	516 x 580 x 367 mm
Drukbereik	4-8 bar
Gewicht EW	10,2 kg
Gewicht EW/DW	13 kg

Toolcenter TC 3000/2

Zwaartepunten voor de toepassingen

- Ergonomische vormgeving van schuurwerkplaatsen
- Mobiele onderbrenging van de volledige schuuruitrusting
- Transport van de uitrusting tussen verschillende gebruiksplaatsen in de werkplaats – zeer mobiel door de zwenkwielen

Voordelen en sterke punten

- Voortdurende beschikbaarheid van de uitrusting onder handbereik
- Perfect opgeruimd, veilige aanvoer (slanghouder)
- Stofzuiger-dock voor een veilige integratie van de mobiele stofzuiger
- Tijdsbesparende werkplaatsorganisatie
- Afsluitbare kast voor de opberging van machines

Meer op pag. 306

Afmeting (L x B x H)	470 x 1070 x 960 mm
Opbergruimte	460 x 990 mm
Werkhoogte steunvlak	925 mm
Gewicht	43 kg

Vacuümpomp en spaneenheid

Zwaartepunten voor de toepassingen

- Spannen zonder grenzen en zonder sporen achter te laten
- Voor het ergonomisch werken aan uw werkstukken
- Voor gebruik bij het frezen, schuren, schaven, zagen, plamuren, vullen en lakken
- Voor gebruik in de werkplaats of onderweg

Voordelen en sterke punten

- Werkstukken zijn tot 360° draaibaar en tot 90° zwenkbaar
- Gevoelige oppervlaktes kunnen gespannen worden – zonder beschadiging
- Werkstukken tot 30 kg per spaneenheid worden krachtig en veilig gespannen
- Voor grote werkstukken uit te breiden door de spaneenheid 2
- 4 verschillende vacuümschijfgroottes, gereedschapsloos in te stellen

Meer op pag. 308

Opgenomen vermogen bij 50 Hz	160-200 W
Opgenomen vermogen bij 60 Hz	200-230 W
Pompvermogen bij 50 Hz	2,7 m³/h
Pompvermogen bij 60 Hz	3,5 m³/h
Minimaal vacuüm	≥ 81%/ ≥ 810 mbar
Gewicht	8 kg

Vergroot uw werkbereik.

Voor een flexibele werkplaatsinrichting komen afzuigarmen goed van pas. Bovendien vergroot u uw actieradius ermee. Zonder struikelen brengt u de energietoevoer en afzuiging namelijk daarheen waar u ze nodig heeft. Op die manier bespaart u op transporttijden en creëert u meer ruimte in uw werkplaats.

Zeer hoge arbeidskwaliteit.
Dankzij de steeds parate afzuiging worden de beste gezondheidsomstandigheden en werkresultaten gegarandeerd.

Groot werkbereik.
Vergroot uw actieradius tot 84 m² dankzij de dubbele-scharniertechniek bij ASA 5000/6000.

Licht en stabiel.
Door de stabiele constructie met aluminiumprofielen zijn de afzuigarmen licht en bijzonder buigstijf.

Variabele montage.
Naast de montage aan de afzuigarm kan u de energie-/afzuigsatelliet ook aan de wand of het plafond monteren.

Geïntegreerde energietoevoer.
Continu twee elektrische of persluchtgereed-schappen klaar voor gebruik met inschakelauto-maat via de mobiele stofzuiger.

Optionele persluchteenheid.
Voor gecombineerd gebruik van elektrisch- en persluchtgereedschap (EW wordt EW/DW).

Met de ASA heeft u de aansluitingen voor energietoevoer en stofafzuiging altijd binnen bereik, terwijl u alles weer met één draai gemakkelijk opruimt. Van efficiënte werkplaatsinrichting gesproken!

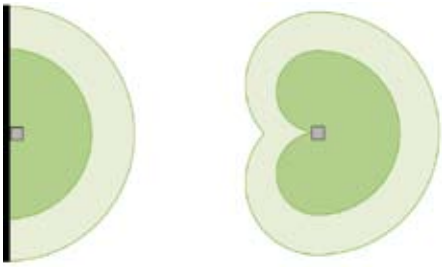

Wandmontage montage van posten
Draaibereik van de afzuigarm: donkergroen
Werkbereik met afzuigslang 3,5 m: lichtgroen

Afzuigarm ASA en energie-/afzuigsatelliet EAA – De varianten

E = met/zonder elektronica S = met/zonder SYSTAINER

Model	E	S	Leveringsomvang	Bestelnr.
ASA 2500 CT/SRM-EU	—	—	zwenkbare arm met wandhouder, kabelkanaal, zonder elementen voor de wandbevestiging, voor CT-mobiele stofzuigers, SRM-stofzuigers	**583866**
ASA 5000 CT/SRM-EU	—	—	dubbele scharnierarm, kabelkanaal, zonder elementen voor de wandbevestiging, voor CT-mobiele stofzuigers, SRM-stofzuigers, in doos	**583867**
ASA 6000 CT/SRM-EU	—	—	dubbele scharnierarm, kabelkanaal, zonder elementen voor de wandbevestiging, voor CT-mobiele stofzuigers, SRM-stofzuigers, in doos	**583868**
EAA EW CT/SRM/M-EU	—	—	energie-/afzuigsatelliet met 3 x 230 V-aansluiting, persluchtaansluiting ongeolied, 2 x schuurmateriaalhouder, handmatige schuifbediening, in doos	**583820**
EAA EW/DW CT/SRM/M-EU	—	—	energie-/afzuigsatelliet met 3 x 230 V-aansluiting, persluchtverzorgingseenheid met 3 persluchtaansluitingen (2x geolied, 1x ongeolied), 2 x schuurmateriaalhouder, 2 x wandhaak, handmatige schuifbediening, in doos	**583821**

Technische gegevens zie pagina 302 Toebehoren zie pag. 305

Toebehoren voor afzuigarm ASA en energie-/afzuigsatelliet EAA

	Product	Toelichting	Bestelnr.
1	**Module EAA Modul-EAA CT 22/33/44/55**	voor CT/CTL/CTM 11, 22, 33, 44, 55, voor het verbinden van een CT-mobiele stofzuiger met energie-/afzuigsatelliet, Mobiele stofzuigers in niet LE-uitvoering vereist, in doos	**495756**
2	**Module EAA Modul-EAA CT26/36**	voor CT/CTL/CTM 26/36, voor het verbinden van een CT-mobiele stofzuiger met energie-/afzuigsatelliet, Mobiele stofzuigers in niet LE-uitvoering vereist	**496143**
3	**Wandmontage EAA-W-EU**	aluminium buis met aansluitmof, kabelsets 4 m, persluchtslang 4 m, voor energie-/afzuigsatelliet (model vanaf 2009), in doos	**495889**
4	**Montage aan het plafond EAA-D-EU**	persluchtslang 2,5 m, kabelsets 2,5 m, opberghouder, voor energie-/afzuigsatelliet (model vanaf 2009), in doos	**495890**
	Adapter EAA-AD-ASA	voor ombouw van Festool energie-/afzuigsatelliet (model tot 2008) naar energie-/afzuigsatelliet (model vanaf 2009), in doos	**496459**
5	**Verzorgingseenheid VE 2-EAA**	persluchtmodule, pneumatische slangen, onderhoudseenheid, kabelbomen, voor energie-/afzuigsatelliet (model vanaf 2009), om het type EW (alleen voor elektrisch gereedschap) om te bouwen naar het type EW/DW voor gecombineerd gebruik van elektrisch- en persluchtgereedschap, in doos	**495892**
	Verzorgingseenheid VE 1-ASA	voor energie-/afzuigsatelliet (model tot 2008), om het type EW (alleen voor elektrisch gereedschap) om te bouwen naar het type EW/DW voor gecombineerd gebruik van elektrisch- en persluchtgereedschap, in doos	**488508**
6	**IAS 2-aansluiting IAS 2-A-ASA/CT/SRM45/70**	voor SRM 45, SRM 70, CT-mob. stofzuigers, voor het aansluiten op IAS 2-afzuigslangen, geïntegreerde aansluiting voor persluchtaanvoer via persluchtverbindingsslang, anti-statische-uitvoering, niet voor CT 11/CT MINI/CT MIDI, buiten-Ø conus 58 mm, in doos	**454757**
	IAS 2-aansluiting IAS 2-A-ASA/SR	voor SR stofzuigers in LE-uitvoering, voor ASA in EW/DW-uitvoering in verbinding met SR-bouwserie, voor het aansluiten op IAS 2-afzuigslangen, geïntegreerde aansluiting voor persluchtaanvoer via persluchtverbindingsslang, anti-statische-uitvoering, buiten-Ø conus 58 mm, in doos	**488180**
7	**Slang IAS 2-3500 AS**	volgens DIN IEC 312, anti-statisch, Lengte 3,5 m, weerstand (DIN IEC 312) < 10 MΩ, temperatuursbestendig tot + 70 °C, in doos	**487901**
	Slang IAS 2-5000 AS	volgens DIN IEC 312, anti-statisch, Lengte 5 m, weerstand (DIN IEC 312) < 10 MΩ, temperatuursbestendig tot + 70 °C, in doos	**488176**
	Slang IAS 2-7000 AS	volgens DIN IEC 312, anti-statisch, niet voorzien voor gebruik met de combinatie tussen CT/SR en ASA, Lengte 7 m, weerstand (DIN IEC 312) < 10 MΩ, temperatuursbestendig tot + 70 °C, in doos	**488131**
	Afzuigslang D 27 anti-statisch D 27x3,5m-AS	met draaikoppeling en aansluitmof, temperatuurbestendig tot +70°C, weerstand (DIN IEC 312) < 10 MΩ, Ø 27 mm, Lengte 3,5 m	**452878**
	Afzuigslang D 27 anti-statisch D 27x5m-AS	met draaikoppeling en aansluitmof, temperatuurbestendig tot +70°C, weerstand (DIN IEC 312) <10 MΩ, Ø 27 mm, Lengte 5 m	**452880**
	Afzuigslang D 27 anti-statisch D 27x3,5m-AS/B1	speciale uitvoering alleen te gebruiken bij SRM 312 LE-AS/ SRM 70 LE-EC, met draaikoppeling en aansluitmof, temperatuurbestendig tot +70°C, weerstand (DIN IEC 312) < 10 MΩ, Ø 27 mm, Lengte 3,5 m	**489266**
	Afzuigslang plug it D 27 anti-statisch plug it D 27x3,5m-AS	met plug it-aansluiting, anti-statisch, Ø 27 mm, Lengte 3,5 m	**456746**
8	**Schuurpapierhouder SH-EAA**	zonder bevestigingsmateriaal, voor schuurmateriaal tot Ø 150 mm	**496044**

De ideale schuurwerkplaats.

Het Toolcenter is een mobiele werkplaats voor het meenemen van gereedschap, materiaal en mobiele stofzuiger. Alles is steeds opgeruimd, binnen handbereik en vervoerbaar. De achterwand dient bijv. voor het aanbrengen van het schuurmateriaal en de grote werkplaat als steunoppervlak.

Vrije opbergruimte.
Machine- en slanghouders zorgen voor een vrije tafelbergruimte voor uw werkmateriaal.

Perfect geborgen.
Ideale oplegvlakken voor alle werkmiddelen, slipvrije rubbermat.

Schuurmateriaal-opberghouder.
Alles is geïntegreerd, heeft een vaste plaats en is in een handomdraai beschikbaar (achterwand verkrijgbaar als toebehoren).

Afsluitbare gereedschapkast.
Voor Systainers tot grootte 3. Zo kunnen machines goed opgeboren worden.

Stofzuiger-Dock.
stofzuiger-dock voor de fixatie en een veilig transport van mobiele stofzuigers (CT-, CTL-, CTM 22/26/33/36; SR 200, SR 45 met spanriem).

Hoge mobiliteit.
Door grote rubberwielen en een goede hantering met 2 zwenkwielen.

Met de TC 3000/2 wordt het voortdurend heen- en weer lopen tussen werkplaats en magazijn overbodig. In de afsluitbare gereedschapkast met tussenschot voor opname van Systainers en Sortainers kan alles veilig opgeborgen worden.

Het Toolcenter kan ook ingericht worden met persluchtvoorzieningen.

Het mobiele Toolcenter als polijstwagen.

Het mobiele Toolcenter als schuurwerkstation.

Toolcenter — **E = met/zonder elektronica S = met/zonder SYSTAINER**

Model	E	S	Leveringsomvang	Bestelnr.
TC 3000/2	—	—	slanghouder, rubbermat, verrijdbaar schuurcentrum met groot oplegvlak en opbergruimte, afsluitbare gereedschapkast met tussenschot voor opname van Systainers en Sortainers, stofzuiger-dock met fixeerbeugel voor CT, CTL, CTM 22/26/33/36, SR 200 en SR 45 met spanriem (toebehoren)	**583881**

Technische gegevens zie pagina 302

Toebehoren zie pag. 307

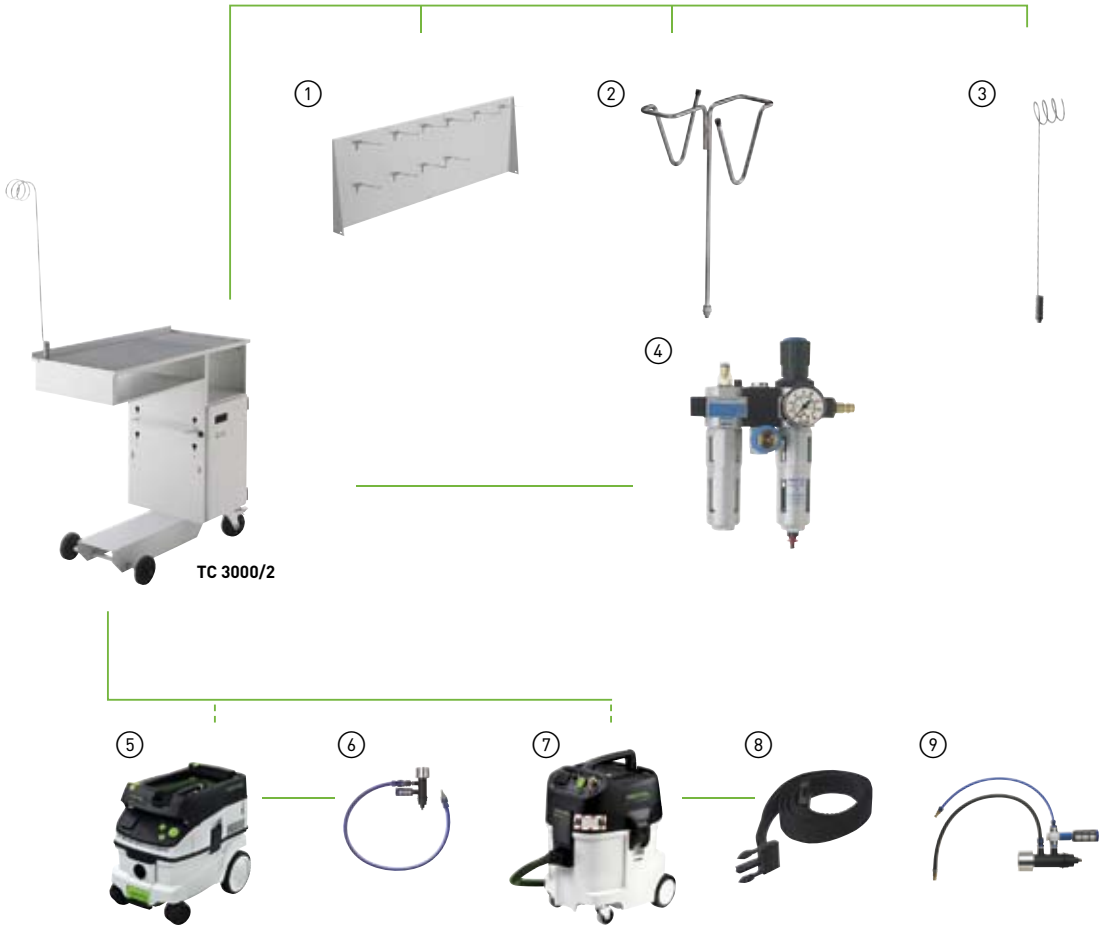

Toebehoren voor Toolcenter TC 3000/2

	Product	Toelichting	Bestelnr.
1	**Achterwand TC 3000 RW**	voor Toolcenter TC 3000, TC 3000/2 incl. 10 inhanghaken, Afmeting lengte x breedte 990 x 340 mm	**452986**
2	**Gereedschaphouder WHR/D-TC**	voor TC 2000, TC 3000, TC 3000/2, voor veilig en ergnomisch ophangen van 2 elektrische en/of perslucht machines tegelijkertijd, in doos	**493415**
3	**Slanghouder TC-SH**	voor TC 2000, TC 3000, TC 3000/2, voor achteraf aanbouwen TC 3000	**487304**
4	**Verzorgingseenheid VE-TC 3000**	voor TC 3000, TC 3000/2, voor toolcenter TC 3000, voor de persluchtaanvoer van stofzuigers uit de series CT 22/CT 33 en SR 151, SR 200 in LE-uitvoering, in doos	**454808**
	Verzorgingseenheid VE-TC 2000	voor TC 2000, voor Toolcenter TC 2000 voor de persluchtaanvoer voor stofzuigers uit de serie SR 151, SR 200 in LE-uitvoering	**488708**
5	**Mobiele stofzuiger CT**	zie het hoofdstuk Stofafzuiging, CT-serie, Pagina 272	
6	**IAS 2-aansluiting IAS 2-A-ASA/CT/SRM45/70**	voor SRM 45, SRM 70, CT-mob. stofzuigers, voor het aansluiten op IAS 2-afzuigslangen, geïntegreerde aansluiting voor persluchtaanvoer via persluchtverbindingsslang, anti-statische-uitvoering, niet voor CT 11/CT MINI/CT MIDI, buiten-Ø conus 58 mm, in doos	**454757**
7	**SR-stofzuiger**	zie het hoofdstuk Stofafzuiging, SR-serie, Pagina 276	
8	**Spanriem TC-SG-SR**	voor Toolcenter TC 2000, TC 3000, voor Toolcenter TC 2000, TC 3000, om stofzuigers van de series SR 151, SR 200 vast te zetten	**454776**
9	**IAS 2-aansluiting IAS 2-A-SR**	adapter voor het aansluiten SR-stofzuiger in LE-uitvoering met IAS 2-slangen, anti-statische-uitvoering, geïntegreerde aansluiting voor persluchtaanvoer, buiten-Ø conus 58 mm, in doos	**488181**
	Ombouwset UBS TC 3000 CT26/36		**496371**

Ontdek de kracht van vacuüm.

Met het vacuüm-spansysteem VAC SYS heeft Festool het onmogelijke mogelijk gemaakt: spannen zonder grenzen en sporen.

Ontdek het nieuw gevoel van vrijheid en creëer zelf de beste voorwaarden om gezond en ergonomisch te werken.

Comfortabel.
Met de Fast Fix schijfwissel kunt u snel en eenvoudig wisselen tussen de uiteenlopende vacuümschijven.

Veilig.
Met behulp van het voetventiel kunt u de vacuümschijf ontluchten en tegelijkertijd het werkstuk met beide handen vasthouden.

Ergonomisch.
Draaigreep met een draaibereik van 360° en zwenkbereik van de hendel van 90° voor een flexibele aanpassing aan het arbeidsproces.

Flexibel.
Met het schuifventiel kiest u ervoor of de spaneenheid zich aan het werkvlak moet vastzuigen, of dat u deze vastzet met schroeven of schroefklemmen.

Zorg voor het materiaal.
De vacuümschijven houden ook gevoelige oppervlakken vrij van krassen of beschadigingen.

Uit te breiden.
Voor grote werkstukken sluit u eenvoudig spaneenheid 2 aan op spaneenheid 1, het voetventiel en de vacuümpomp.

Mobiel.
De vacuümpomp is ruimtebesparend in de SYSTAINER ondergebracht, zodat hij ook gemakkelijk getransporteerd kan worden. Net als de spaneenheden. Zo gebruikt u de VAC SYS in de werkplaats, buiten of bij de klant.

Sterk.
De vacuümpomp zuigt het werkstuk in slechts enkele seconden vast. Per spaneenheid kan tot max. 30 kg veilig worden gespannen.

Vacuüm-spansysteem VAC SYS – De varianten

E = met/zonder elektronica S = met/zonder SYSTAINER

Model	E	S	Leveringsomvang	Bestelnr.
VAC SYS Set SE1	–	–	vacuümpomp VAC SYS VP, vacuümspaneenheid VAC SYS SE1, vacuümschijf VAC SYS VT D 215, vacuümslang, voetventiel	**712223**
VAC SYS SE 2	–	●	vacuümschijf VAC SYS VT 275 x 100 mm, vacuümslang, verbindingsstuk, in SYSTAINER SYS 4	**580062**

Technische gegevens zie pagina 303

Toebehoren vanaf pagina 310

Spannend tot in het detail.

Spannen zonder sporen.

De hoogwaardige kunststof van de vacuümschijf is zo zacht en flexibel dat het oppervlak met grote zorg wordt behandeld. Zo blijven zelfs hoogglans gepolijste vlakken vrij van krassen en beschadigingen.

Spannen zonder grenzen.

Zonder omstandig omspannen kunnen werkstukken met het vacuüm-spansysteem VAC SYS aan alle kanten worden bewerkt. Want de vacuümschijf kan 360° gedraaid en tot 90° gezwenkt worden.

Veelzijdig en flexibel.

Ook gebogen en gewelfde werkstukken spant u veilig met de VAC SYS. Hiervoor staan vier verschillende vacuümschijven ter beschikking, die dankzij de FastFix schijfwissel snel en zonder gereedshap gewisseld kunnen worden.

Perfecte bevestiging.

Niet alleen de schijf, maar ook de spaneenheid zelf werkt met de kracht van de vacuümtechniek: hij zuigt zich vast aan de werktafel of kan zonodig ook met schroeven of schroefklemmen worden vastgezet.

Stevige houvast.

De spaneenheid 1 spant krachtig en veilig werkstukken tot een grootte van 1 x 1 m en een gewicht van 30 kg. Voor grote werkstukken breidt u eenvoudig uit met de spaneenheid 2!

Te combineren met de MFT 3.

M.b.v. een adapterplaat kunt u de VAC SYS verbinden met de multifunctionele tafel MFT 3 en wanneer u hem niet gebruikt kan hij eenvoudig naar beneden worden weggezwenkt.

Toebehoren voor vacuüm-spansysteem VAC SYS

	Product	Toelichting	Bestelnr.
1	**Vacuümpomp VAC SYS VP**	in SYSTAINER SYS 3	**580060**
2	**Vacuüm-set VAC SYS Set SE1**	vacuümpomp VAC SYS VP, voetventiel, vacuümspaneenheid VAC SYS SE1, vacuümschijf VAC SYS VT D 215, vacuümslang	**712223**
3	**Vacuümeenheid VAC SYS SE 2**	vacuümschijf VAC SYS VT 275 x 100 mm, vacuümslang, verbindingsstuk, in SYSTAINER SYS 4	**580062**
4	**Vacuümschijf VAC SYS VT 200x60**	voor VAC SYS SE 1, VAC SYS SE 2, schijfafmeting 200x60 mm, in doos	**580064**
5	**Vacuümschijf VAC SYS VT 277x32**	voor VAC SYS SE 1, VAC SYS SE 2, schijfafmeting 277x32 mm, in doos	**580065**
6	**Vacuümschijf VAC SYS VT 275x100**	voor VAC SYS SE 1, VAC SYS SE 2, schijfafmeting 275x100 mm, in doos	**580066**
7	**Vacuümschijf VAC SYS VT D 215**	voor VAC SYS SE 1, VAC SYS SE 2, Ø 215 mm, in doos	**580067**
8	**Voetventiel VAC SYS FV**	voor VAC SYS SE 1 of in combinatie van de VAC SYS SE 1 met de VAC SYS SE 2, in doos	**580063**
9	**Vacuümslang D 16 x 5m VAC SYS**	in doos	**495293**
10	**Adapter VAC SYS AD MFT/3**	voor VAC SYS SE 1, VAC SYS SE 2, in combinatie met MFT 3, in doos	**494977**
11	**Toebehoren-Systainer VAC SYS VT Sort**	VAC SYS VT 200x60, VAC SYS VT 277x32, VAC SYS VT 275x100, biedt daarnaast plaats aan VAC SYS VT D 215, voor VAC SYS SE 1, VAC SYS SE 2, in SYSTAINER SYS 3	**495294**

Eén kabel voor alle machines: plug it.

Apparaatwisseling in seconden.

Machines worden bij Festool in enkele seconden verwisseld. Omdat bijna alle machines met het plug it-concept zijn uitgerust, hoeft u alleen maar om te schakelen. Dit scheelt u kostbare tijd – en ook het tijdrovende zoeken van de juiste netsnoerstekker wordt vermeden. U voorkomt struikelen, omdat er slechts één kabel voor alle machines nodig is. U heeft de keuze tussen rubber- of PUR-ommanteling in de lengte 4 en 7,5 m. PUR is bestemd voor extreme eisen.

Een kabelvervanging is geen probleem.

Het plug it-concept is niet alleen veel praktischer, sneller en comfortabeler, maar ook economischer. Bij een kabelbreuk – een van de meest voorkomende oorzaken voor de uitval van elektrisch gereedschap – heeft u minder uitvaltijd, omdat bij Festool de kabel niet in het binnenste van de machine geïntegreerd is: u „plugt" eenvoudig een andere kabel aan – en het gaat verder. Zonder kostbare reparaties, ja zelfs zonder uitvaltijd. Ook kunt u bepaalde machines zonder plug it-aansluiting ook achteraf hiermee uitrusten.

01
02
03
04
05
06
07
08
09
10
11
12
13
14
15
16
17

Plug-it-toebehoren

Nr.	Omschrijving en toepassing	Type	Bestelnr.
1	**Afzuigslang plug it D 27 anti-statisch** met plug it-aansluiting, anti-statisch Ø 27 mm, Lengte 3,5 m	plug it D 27x3,5m-AS	456746
2	**plug it-kabel** rubberen kabel Lengte 4 m	H05 RN-F/4	489421
	rubberen kabel Lengte 7,5 m	H05 RN-F/7,5	489661
3	**plug it-kabel** groene PUR-kabel Lengte 4 m	H05 BQ-F/4	489662
	groene PUR-kabel Lengte 7,5 m	H05 BQ-F/7,5	489663
4	**Ombouwset plug it** voor Festool gereedschap Lengte 360 mm	UBS-PUR 360 plug it 240V	491144
	voor Festool gereedschap Lengte 420 mm	UBS-PUR 420 plug it 240V	491145
5	**plug it-kabel** reparatiestekker voor omwisseling	RK plug it 240V	489685

Veiligheidsinstructie: met de ombouw vindt een directe ingreep in de machine plaats, die alleen mag worden uitgevoerd door uw Festool service-werkplaats of door geschoolde monteurs. De ombouwset is niet geschikt voor andere merken.

Werken in plaats van zoeken.

FESTOOL

SYSTAINER, SORTAINER en Systainer-Port 16

Toepassingsoverzicht | 315

SYSTAINER | 316

SORTAINER | 317

Systainer-Port | 318

Varianten en toebehoren | 320

Bij Festool zijn alle innovaties ontstaan vanuit de behoefte om uw werk zo veel mogelijk te verlichten. Op die manier zag een revolutionair systeem om te ordenen, te verpakken en te transporteren het licht in 1993 en heeft het zich sindsdien op een veelzijdige manier ontwikkeld. Nooit eerder kon al uw uitrusting zo systematisch opgeborgen worden en bespaarde u er zo veel arbeidstijd mee.

SYSTAINER, SORTAINER en Systainer-Port

Bereik sneller uw doel.

Belangrijke tijdsbesparing door de goed opgeborgen materialen, machines en toebehoren.

Vele gereedschapskisten stuk voor stuk verplaatsen, machines en materiaal niet vinden of niet veilig kunnen bewaren: dit alles behoort tot het verleden. Moderne vaklui werken gemakkelijker, sneller en hebben steeds overzicht.

Festool maakt dromen waar. Met de verschillende groottes en flexibele modules van SYSTAINER en SORTAINER is alles perfect opgeborgen en meteen bij de hand. Er is amper een andere uitvinding te bedenken die systematisch zoveel handelingen en zoveel arbeidstijd scheelt. Daarom staan de SYSTAINER en SORTAINER model voor de Festool systeemgedachte. Het feit dat ze vrij te combineren zijn, is dan ook niet verrassend: onder elkaar, met mobiele stofzuigers, met de SYSTAINER-trolley, enz.

De voordelen in één oogopslag:

- Alles op orde, maximaal overzicht, flexibele modules
- Grote besparing op transport, behandelingen, kosten.
- Eenvoudig, compact vervoeren
- Professioneel optreden t.o.v. de klanten

Tot de kleinste schroef is alles bij de hand. Ideaal, vooral bij werkzaamheden op de werf.

Alles binnen handbereik: met inleg- en inzetstukken, etc. kan alles modulair worden opgeborgen en getransporteerd.

FESTOOL Het systeem

Festool denkt niet alleen in machines maar in systemen, zodat de klus sneller, gemakkelijker en beter wordt geklaard.

De Rollerboy.

Mobiliteit alom: de Rollerboy zorgt voor een snel transport heen en weer, in de werkplaats of bij de klant.

Systainer-trolley pagina 324

De Systainer-Ports.

Voor de werkplaats: aanpassing aan de afmetingen van alle Systainer- en Sortainer-hoogtes, optimale benutting van de ruimte.

Systainer-Ports vanaf pagina 318

Toepassingsoverzicht – SYSTAINER, SORTAINER en Systainer-Port

De praktische Systainers, Sortainers en Systainer-Ports zijn als mobiele opbergsystemen voor vele doeleinden te gebruiken. En dit niet alleen afzonderlijk, maar ook in combinatie met andere Festool producten. Onderstaande tabel toont een selectie uit de talrijke toepassingsmogelijkheden en helpt u bij het zoeken naar het geschikte product.

	SYSTAINER	Maxi-Systainer	Mini-Systainer	SORTAINER	Systainer-Port
Ordenen/opslaan					
Machines	● [1]	● [1]		○ [2]	● [3]
Kleine onderdelen	● [1]	○	● [1]	●	● [3]
Schuurmateriaal	● [1]			○	● [3]
Kitspuiten	● [1]	○		○	● [3]
Handgereedschap	● [1]	○	○	●	● [3]
Combineren					
Systainer-trolley	●			●	
CT Stofzuiger	●			●	
SYSTAINER	●	●		●	●
Maxi-Systainer	●	●		●	
Mini-Systainer			●		
SORTAINER	●	●		●	●
Gebruik/Transport					
Werkplaats	●	●	●	●	●
Werf	●	●	●	●	○

○ geschikt
◑ zeer geschikt
● zeer goed geschikt

[1] in combinatie met inlegstuk
[2] alleen bij Sys 3-Sort/4
[3] in combinatie met geschikte SYSTAINER of SORTAINER

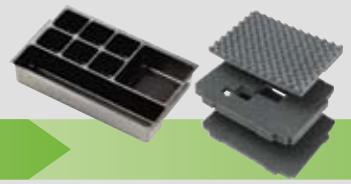

De inleg- en inzetstukken.

Voor kleine onderdelen of gereedschap zijn vele inlegstukken verkrijgbaar.

Inleg- en inzetstukken vanaf pagina 324

De speciale sets.

Tijdsbesparing: praktische en complete gebruikssets die perfect op elkaar passen, zoals bijv. de handgereedschap-Systainer.

Speciale sets vanaf pagina 323

De SYSTAINER en SORTAINER.

Systainers/Sortainers zijn er in uiteenlopende groottes – met verschillende indelings-mogelijkheden.

SYSTAINER/SORTAINER vanaf pagina 316

SYSTAINER – Alles erin. Alles bij de hand. Alles in de hand.

In de Festool SYSTAINER heeft werkelijk alles zijn vaste plaats: machines, handgereedschap, toebehoren, kleine onderdelen, overige werkmiddelen, enz. Zo zorgen praktische details voor unieke voordelen bij het dagelijkse werk.

De Systainer-trolley.
Mobiliteit alom: de Rollerboy zorgt voor een snel transport heen en weer, in de werkplaats of op de werf (verkrijgbaar als toebehoren).

Inleg- en inzetstukken.
Voor elk onderdeel het juiste inzetstuk (verkrijgbaar als toebehoren).

Souverein optreden.
Het koppelen van meerdere Systainers aan elkaar, aan een CT mobiele stofzuiger of een Systainer-trolley, scheelt transporttijd bij montagewerkzaamheden op de werf.

Flexibele vormgeving.
Verschillende grootes voor elk gebruik – bijvoorbeeld de SYS 5. Hij biedt in combinatie met de inzet voor kitspuiten de ideale opbergmogelijkheid voor uw kitspuiten.

Koppelingstechniek.
De snelsluitingen vergrendelen de deksels en verbinden twee gestapelde Systainers veilig met elkaar.

Onderscheiden.
De SYSTAINER verlegt grenzen op het gebied van innovatie, functie en design. Daarvoor is hij meerdere keren onderscheiden.

Levensduur en stabiliteit.
Het hoogwaardige en robuuste ABS-materiaal is stabiel en niet gevoelig voor temperatuurinvloeden.

Opbergen.
In de SYSTAINER vindt alles zijn plaats. Hierdoor is alles direct bij de hand wanneer het nodig is en vermijdt u nodeloos lang zoeken.

SYSTAINER – De varianten en bestelnummers, zie pagina 320

SORTAINER – de intelligente aanvulling op de SYSTAINER.

Opbergen volgens het lade-principe. Met het Sortainer- programma heeft u nog meer opberg- en transportmogelijkheden.

Kleine onderdelen zoals spijkers, deuvels of schroeven zijn hier net zo overzichtelijk opgeborgen als handgereedschap.

De ideale aanvulling op uw SYSTAINER!

Stabiliteit.
Een versterkt tussenschot met aluminiumprofielen en honingraatstructuur zorgt voor een hoge robuustheid.

Vele varianten.
Sortainers zijn er in vele varianten: bijv. met 12 kleine lades. Of 6 kleine en 3 middelgrote. Of ...

Toegang aan twee kanten.
Elk onderdeel is snel bij de hand, want de toegang is van beide kanten mogelijk.

Systainer-Port.
Het mobiele opbergsysteem kan aan elke systainergrootte worden aangepast. SYSTAINERS en SORTAINERS kunnen ruimtebesparend en veilig worden opgeborgen. Stationair of mobiel op wieltjes (zie pagina 318)

Uitschuifblokkering/ Afzonderlijke vergrendeling.
Het is uitgesloten dat de lades er per ongeluk worden uitgetrokken of eruit vallen.

Koppelingstechniek.
De Sortainers kunnen aan een CT mobiele stofzuiger, een SYSTAINER en ook aan elkaar worden gekoppeld.

De Systainer-trolley.
Mobiliteit alom: de Rollerboy zorgt voor een snel transport heen en weer, in de werkplaats of op de werf (verkrijgbaar als toebehoren).

Flexibele indeling.
Lades en vakken kunnen met behulp van schotten flexibel en individueel ingedeeld worden.

SORTAINER – De varianten

E = met/zonder elektronica S = met/zonder SYSTAINER

Model	E	S	Leveringsomvang	Bestelnr.
SORTAINER SYS 3-SORT / 4	—	—	2 kleine schuifladen, 1 middelgrote schuiflade, 1 grote schuiflade, 2 tussenschotten per schuiflade, 8 etikettenhouders, 8 etiketten, Afmeting (L x B x H) 395 x 295 x 210 mm, Gewicht 4,0 kg	**491522**
SORTAINER SYS 3-SORT / 6	—	—	6 middelgrote schuifladen, 2 tussenschotten per schuiflade, 8 etikettenhouders, 8 etiketten, Afmeting (L x B x H) 395 x 295 x 210 mm, Gewicht 4,9 kg	**491984**
SORTAINER SYS 3-SORT / 9	—	—	6 kleine schuifladen, 3 middelgrote schuifladen, 2 tussenschotten per schuiflade, 9 etikethouders, 16 tekststroken, Afmeting (L x B x H) 395 x 295 x 210 mm, Gewicht 5,1 kg	**491985**
SORTAINER SYS 3-SORT / 12	—	—	12 kleine schuifladen, 2 tussenschotten per schuiflade, 12 etikethouders, 16 tekststroken, Afmeting (L x B x H) 395 x 295 x 210 mm, Gewicht 5,3 kg	**491986**

Mobiel opbergen.

De Systainer-Port: het mobiele opbergsysteem waarin u al het noodzakelijke gereedschap en werkmiddelen voor één werkfase tegelijkertijd op de werkplaats kan transporteren. Hierdoor werkt u snel en efficiënt en vermijdt u het tijdrovende zoeken naar afzonderlijke componenten.

Opbergsysteem.
Snelle en eenvoudige toegang tot onderdelen in de werkplaats, ook dankzij overzichtelijke etiketten.

Optimale benutting van de ruimte.
In hoogte verstelbare uittrekladen, instelbaar op de verschillende systainerhoogtes. Bovendien een veilige bediening door de wederzijdse uittrekladevergrendeling.

Stabiliteit.
De blokkeerrem voorkomt dat de Systainer-Port ongewild wegrolt.

Veiligheid.
De anti-slip rubberen steun dient als praktische opbergplaats voor gereedschap en werkstukken. Daarnaast fungeert het veiligheidsslot als bescherming tegen diefstal.

Lange levensduur.
De robuuste en stabiele constructie van plaatstaal zorgt voor een hoge belastbaarheid en een lange levensduur.

Flexibiliteit.
Dankzij de kogelgelagerde zwenkwielen is de Systainer-Port altijd mobiel (bij Systainer-Port 500/2 alleen als toebehoren).

Hoeveel SYSTAINERS passen in een Systainer-Port Combinatiemogelijkheden:

	Sys-Port 500/2						Sys-Port 1000/2																																	
SYSTAINER-grootte	Aantal SYSTAINERS						Aantal SYSTAINERS																																	
Varianten	1	2	3	4	5	6	1	2	3	4	5	6	7	8	9	10	11	12	13	14	15	16	17	18	19	20	21	22	23	24	25	26	27	28	29	30	31	32	33
SYS 1	3	2	1	-	-	-	8	6	6	5	5	4	4	3	3	3	3	2	2	2	2	2	1	1	1	-	-	-	-	-	-	-	-	2	4	-	1	-	1
SYS 2	-	1	-	2	1	-	-	1	-	2	-	1	-	1	2	3	-	1	2	4	-	-	2	3	-	1	1	2	3	4	5	-	-	-	-	-	-	-	2
SYS 3/ SORTAINER	-	-	1	-	1	-	-	-	1	-	-	1	2	-	1	-	1	2	-	-	3	-	2	1	2	-	3	1	-	1	-	4	1	1	-	-	-	2	-
SYS 4	-	-	-	-	-	1	-	-	-	-	1	-	-	1	-	-	1	-	1	-	-	2	-	-	1	2	-	1	1	-	-	-	2	-	-	-	1	-	-
SYS 5	-	-	-	-	-	-	-	-	-	-	-	-	-	-	-	-	-	-	-	-	-	-	-	-	-	-	-	-	-	-	-	-	-	1	1	2	1	1	1
totaal aantal laden[1]	3	3	2	2	2	1	8	7	7	7	6	6	6	5	6	6	5	5	5	6	5	4	5	5	4	3	4	4	4	5	5	4	3	4	5	2	3	3	4

[1] In de leveringsomvang van de Sys-Port 500 bevinden zich 3 uittrekladen, in de Sys-Port 1000 zijn het 5 uittrekladen.

Systainer-Port en toebehoren

E = met/zonder elektronica S = met/zonder SYSTAINER

Model	E	S	Leveringsomvang	Bestelnr.
SYS-PORT 500/2	—	—	stabiele staalplaat-body, 5 tekstetiketten voor uittrekladen, compleet uitgevoerd met 3 laden, zonder Systainers, geen toelating voor inbouw in motorrijtuigen, in doos	**491921**
SYS-PORT 1000/2	—	—	stabiele staalplaat-body, 5 tekstetiketten voor uittrekladen, compleet uitgevoerd met 5 laden, met rollenset, 4 kogelgelagerde zwenkwielen (2 daarvan met blokkeerrem), zonder Systainers, geen toelating voor inbouw in motorrijtuigen, in doos	**491922**
Telescopische laderail SYS-PORT/TA/2	—	—	5 tekstetiketten voor uittrekladen, in doos	**491923**
Rollenset SYS-PORT R/2	—	—	4 kogelgelagerde zwenkwielen (2 daarvan met blokkeerrem), voor het mobiele gebruik van de Systainer-Port, Ø 75 mm	**491932**

Wie zonder werkt, verspilt tijd!

Word flexibeler.

Het verbinden van meerdere Systainers en Sortainers maakt het gemakkelijk om uw uitrusting naar wens samen te stellen – en mee te nemen. Bovendien kunt u zelfs alles met elke CT of de Rollerboy verbinden en vervoeren.

Afgelopen met het zoeken en lopen.

Tijd is geld. In de SYSTAINER en SORTAINER kunt u uw uitrusting modulair en overzichtelijk opbergen. Zelden zijn werkbenodigdheden zo doordacht georganiseerd.

Die houden stand.

De „prima kisten" van ABS-kunststof zijn niet gevoelig voor temperatuurinvloeden tussen -40°C koude en 90°C hitte en behouden hun vorm – dankzij hun robuuste constructie. De handgreep is bij het dragen trekvast tot 200 kg. Ideaal voor zware toepassingen!

Ook op verplaatsing heeft u alles binnen handbereik.

Ter plekke moet u al het nodige bij u hebben. De veelzijdige systemen van Festool betekenen bij het samenstellen, uitnemen of werken kortere transporttijden, minder handgrepen en daarmee tijdswinst. U werkt soeverein en maakt een goede indruk op uw klanten.

Minder slepen, meer bewegen.

Op elke Rollerboy kunt u tot 50 kg transporteren. De wielen zijn moeiteloos wendbaar, kogelgelagerd en met behulp van twee blokkeerremmen te fixeren. De afmetingen zijn nauwelijks groter dan die van de SYSTAINER/SORTAINER. Zodat u moeiteloos door nauwe gangen komt.

Een opgeruimde werkplaats.

Met de Systainer-Port heeft u steeds een opgeruimde werkplaats. Alles is op zijn plaats en onordelijk kan het niet meer worden. Voor een optimale benutting van de ruimte kunnen de telescopische laderails individueel worden aangepast. Zonodig zorgen de wielen voor de gewenste mobiliteit.

SYSTAINER zonder inzetstuk

Omschrijving en toepassing	Type	Bestelnr.
SYSTAINER Afmeting (L x B x H) 395 x 295 x 105 mm, Gewicht 1,4 kg	SYS 1	445433
SYSTAINER Afmeting (L x B x H) 395 x 295 x 157,5 mm, Gewicht 1,6 kg	SYS 2	445434
SYSTAINER Afmeting (L x B x H) 395 x 295 x 210 mm, Gewicht 1,9 kg	SYS 3	445596
SYSTAINER Afmeting (L x B x H) 395 x 295 x 315 mm, Gewicht 2,4 kg	SYS 4	445597
SYSTAINER Afmeting (L x B x H) 395 x 295 x 420 mm, Gewicht 3,0 kg	SYS 5	493283

SYSTAINER met dekselvak

Omschrijving en toepassing	Type	Bestelnr.
SYSTAINER Afmetingen (L x B x H) 395 x 295 x 157,5 mm, gewicht 1,6 kg incl. 9 schotten voor verdeling dekselvak	SYS 2-DF	496153

Maxi-Systainer

Omschrijving en toepassing	Type	Bestelnr.
SYSTAINER koppelbaar met SYS 1, SYS 2, SYS 3, SYS 4, SYS 5, SORTAINER Afmeting (L x B x H) 590 x 390 x 210 mm, Gewicht 4,0 kg	SYS MAXI	490701
koppelbaar met SYS 1, SYS 2, SYS 3, SYS 4, SYS 5, SORTAINER Afmeting (L x B x H) 590 x 390 x 157,5 mm, Gewicht 3,0 kg	SYS MAXI 2	492582

Mini-Systainer

Omschrijving en toepassing	Type	Bestelnr.
SYSTAINER niet koppelbaar met SYS 1, SYS 2, SYS 3, SYS 4, SYS 5, SORTAINER Afmeting (L x B x H) 265 x 170 x 70 mm, Gewicht 0,4 kg	SYS MINI	460853

SYSTAINER met inleg voor Festool gereedschap

Omschrijving en toepassing	Type	Bestelnr.
SYSTAINER		
Systainer-grootte SYS 1	SYS-C 12	493532
Systainer-grootte SYS 1	SYS-CDD/EC	489118
Systainer-grootte SYS 1	SYS-CDD/FX/EC	490669
Systainer-grootte SYS 1	SYS-CDD/MC	487588
Systainer-grootte SYS 1	SYS-LS 130	490168
Systainer-grootte SYS 1	SYS-PS 2/PS 200	487183
Systainer-grootte SYS 1	SYS-PS 300	490169
Systainer-grootte SYS 1	SYS-PSB 300	490170
Systainer-grootte SYS 1	SYS-RS 4	487876
Systainer-grootte SYS 1	SYS-RTS/RS 400	489124
Systainer-grootte SYS 1	SYS-TDD 14,4/EC	489374
Systainer-grootte SYS 1	SYS-TDD 9,6/12/FX/EC	490670
Systainer-grootte SYS 1	SYS-TDD 9,6/12/MC	489120
Systainer-grootte SYS 1	SYS-TDK	493275
SYSTAINER		
Systainer-grootte SYS 2	SYS-DS/DTS 400	493738
Systainer-grootte SYS 2	SYS-DX	487578
Systainer-grootte SYS 2	SYS-EHL	488567
Systainer-grootte SYS 2	SYS-ETS/ES 125	489226
Systainer-grootte SYS 2	SYS-OFK 500	490269
Systainer-grootte SYS 2	SYS-RAS 115	487784
Systainer-grootte SYS 2	SYS-RO 150	487782
Systainer-grootte SYS 2	SYS-RS 100/RS 1	487184
Systainer-grootte SYS 2	SYS-RS 200/RS 2	487783
Systainer-grootte SYS 2	SYS-RS 300/RS 3	487226
SYSTAINER		
Systainer-grootte SYS 3	SYS-ETS/ES 150	489702
Systainer-grootte SYS 3	SYS-ET	487227
Systainer-grootte SYS 3	SYS-HL 850	488989
Systainer-grootte SYS 3	SYS-OF 1010/KF	488447
Systainer-grootte SYS 3	SYS-RO 150 FEQ	494640
Systainer-grootte SYS 3	SYS-TPE	487240
SYSTAINER		
Systainer-grootte SYS 4	SYS-AP 55	487220
Systainer-grootte SYS 4	SYS-AP 65	487222
Systainer-grootte SYS 4	SYS-AT 65	487221
Systainer-grootte SYS 4	SYS-ATF 55	487219
Systainer-grootte SYS 4	SYS-OF 2000	487481
Systainer-grootte SYS 4	SYS-TS 55	491903
SYSTAINER		
Systainer-grootte SYS 5	SYS-TS 75	493362
SYSTAINER		
Systainer-grootte SYS MAXI	SYS-BS 75	490751
Systainer-grootte SYS MAXI	SYS-BS 105	490752

SYSTAINER met inzetstuk voor schuurpapier

Omschrijving en toepassing	Type	Bestelnr.
SYSTAINER met inzetstuk voor schuurpapier Ø 115 mm Systainer-grootte SYS 1	SYS-STF D 115	487432
met inzetstuk voor schuurpapier Ø 125 mm Systainer-grootte SYS 1	SYS-STF D 125	489463
met inzetstuk voor schuurpapier 80x133 mm Systainer-grootte SYS 1	SYS-STF 80x133	487435
met inzetstuk voor schuurpapier 93V Systainer-grootte SYS 1	SYS-STF 93 V	487633
met inzetstuk voor schuurpapier 100x150 mm Systainer-grootte SYS 1	SYS-STF DELTA 100x150	489464
met inzetstuk voor schuurpapier 115x228 mm Systainer-grootte SYS 2	SYS-STF 115x228	487433
met inzetstuk voor schuurpapier 93x178 mm Systainer-grootte SYS 2	SYS-STF 93x178/93V	487434
met inzetstukken voor schuurpapier Ø 150 mm Systainer-grootte SYS 3	SYS-STF D 150	487431
met inzetstuk voor schuurpapier Ø 225 mm	SYS-STF-D225	496409

SYSTAINER met universeel inzetstuk

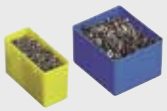

Omschrijving en toepassing	Type	Bestelnr.
SYSTAINER met universeel inzetstuk voor kleine onderdelen Systainer-grootte SYS 1	SYS 1 UNI	487194
SYSTAINER met eenvoudig, variabel gerasterd schuimrubber-inzetstuk voor het aanbrengen van iedere gewenste vorm Systainer-grootte SYS 1	SYS 1 VARI	487410
met dubbel, variabel raster/schuiminzetstuk voor het uitnemen van elke gewenste vorm Systainer-grootte SYS 2	SYS 2 VARI	487485
SYSTAINER met schuimrubber-inzetstuk, voor een overzichtelijke opbergplaats van freesgereedschappen D 8, D 12 Systainer-grootte SYS 1	SYS-OF D8/D12	487925
SYSTAINER met enkele uitneembare kunststof bakjes Systainer-grootte SYS 1	SYS 1 BOX	487552
Inzetbakjes voor SYS 1 BOX, rood Afmeting (L x B x H) 54 x 54 x 63 mm, Verpak.inh. 12 st.	BOX 54x54/12 SYS 1	487657
voor SYS 1 BOX, geel Afmeting (L x B x H) 108 x 54 x 63 mm, Verpak.inh. 6 st.	BOX 108x54/6 SYS 1	487658
voor SYS 1 BOX, blauw Afmeting (L x B x H) 108 x 108 x 63 mm, Verpak.inh. 3 st.	BOX 108x108/3 SYS 1	487659
voor SYS 1 BOX, groen Afmeting (L x B x H) 162 x 108 x 63 mm, Verpak.inh. 2 st.	BOX 162x108/2 SYS 1	487660

SYSTAINER met inzet voor handgereedschap

Omschrijving en toepassing	Type	Bestelnr.
SYSTAINER snel vinden van het nodige gereedschap door het overzichtelijk onderbrengen van handgereedschap voor de vakman, levering zonder gereedschap, houtinzet, montagevoorstel Systainer-grootte SYS 4	SYS-HWZ	491301

Gatenrijboorsysteem

Omschrijving en toepassing	Type	Bestelnr.
Gatenrijboorset voor OF 900, OF 1000, OF 1010, OF 1400 geleideplaat, centreerdoorn, bedieningsgereedschap, HW-beslagboor Ø 35 mm, HW deuvelboor Ø 5 mm (dakvorm), HW deuvelboor Ø 5 mm (met centreerpunt en voorsnijder), 2 kantaanslagen met aanslagruiter, 2 schroefklemmen FSZ 120 Systainer-grootte SYS 1	LR32-SYS	583291

Schuimrubber inzetstuk voor SYSTAINER

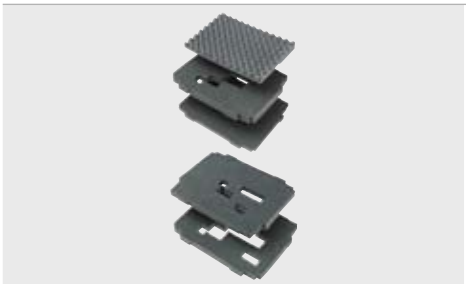

Omschrijving en toepassing	Type	Bestelnr.
Schuimrubber-inzetstuk voor SYS 1-5, set met elk een noppen-(deksel), bodem- en gerasterde mat Verpak.inh. 3 st.	SYS-VARI SE	487427
Gerasterd schuimrubber inzetstuk voor SYS 1-5, voor het uitnemen van elke gewenste vorm, rastermat Verpak.inh. 2 st.	SYS-VARI RM	487428

Deksel en bodem voor SYSTAINER

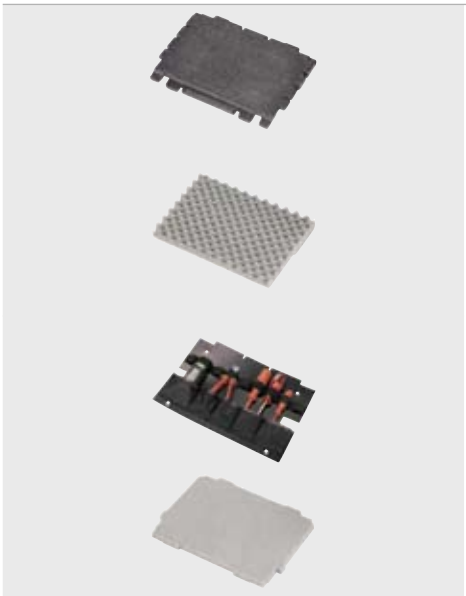

Omschrijving en toepassing	Type	Bestelnr.
Inleg voor het deksel voor SYS 1 BOX, hardschuim, vlak	DE SYS 1-4	491641
Vulling voor het deksel voor SYS MAXI, met noppenstructuur Afmeting (L x B x H) 560 x 340 x 30 mm	SE-DP SYS-MAXI	491633
voor SYS 1-5, met noppenstructuur Afmeting (L x B x H) 355 x 245 x 30 mm	SE-DP SYS 1-5	491640
voor SYS MINI, met noppenstructuur	SE-DP SYS-MINI	491638
Gereedschapdeksel voor SYS 1 - 4 levering zonder gereedschap	WZD-SYS	491643
Vulling voor de bodem voor SYS MAXI	SE-BP SYS-MAXI	491632
voor SYS 1-5	SE-BP SYS 1-5	491642

Binnenwerk

Omschrijving en toepassing	Type	Bestelnr.
Universeel inzetstuk voor SYS MINI	TZE-UNI SYS-MINI	491634
Binnenwerk met 6-vakken indeling, voor SYS MINI afmetingen compartimenten 72 x 68 x 40 mm	TZE-6 SYS-MINI	491635
met 5-vakken indeling, voor SYS MINI afmetingen compartimenten 140 x 40 x 40 mm	TZE-5 SYS-MINI	491636
met 3-vakken indeling, voor SYS MINI afmetingen compartimenten 230 x 42 x 40 mm	TZE-3 SYS-MINI	491637
Telescopische laderail opzetraam, afmeting (L x B x H) 395 x 295 x 107 mm, voor de verhoging van SYS 4 tot 422 mm	TKR-SYS	491631
Binnenwerk voor SYS 4 met telescoop-raam of SYS 5 voor het bewaren van vullingen Hoogte 130 mm	TZE-KT SYS 4	491639

Overige toebehoren

Omschrijving en toepassing	Type	Bestelnr.
Rollerboy voor het verplaatsen van Systainers maat 1 tot 5 en SORTAINER, met 4 geleide wielen en blokkeerrem, draagvermogen 50 kg	RB SYS 1-5	492388

FESTOOL SORTAINER®

Gecertificeerd en onderscheiden.

Kwaliteit is de optelsom van jarenlange ervaring, technische knowhow en het streven om steeds beter te worden. Deze formule heeft Festool zich eigengemaakt en wij zetten daarbij in op een gecontroleerd kwaliteitsmanagement. In dit proces passen vele elementen in elkaar, zoals het ene tandwiel in het andere: een gekwalificeerd en verantwoord management, een beveiligde kwaliteitsplanning en -controle, een voortdurend verbeterde productie en een goed functionerende communicatie. In een onafhankelijk onderzoek worden de processen nader bekeken, zodat ze objectief controleerbaar blijven. Alle units, of het nu gaat om het management of het productieproces, bewijzen regelmatig dat zij aan de professionele eisen voldoen. Met succes.

De certificering volgens **DIN ISO 9001** wordt al sinds jaren zonder een enkele afwijking bevestigd. Voor Festool en haar klanten betekent dit de grootst mogelijke veiligheid bij kwaliteit en service. En ook het milieu wordt door de constant hoge kwaliteit beschermd: De lange levensduur, de geringe slijtage en de reparatiemogelijkheden betekenen dat zuinig en verantwoordelijk wordt omgegaan met waardevolle grondstoffen en hulpbronnen. Sinds 2007 officieel gecertificeerd volgens **DIN ISO 14001**.

Maar niet alleen de talrijke certificeringen onderstrepen de kwaliteitsaanspraak van Festool: ook de onderscheiding „Fabriek van het jaar" en „Beste montagesysteem" is meerdere keren naar ons productiebedrijf in Neidlingen bij Stuttgart gegaan.

De iF product design award is een van de belangrijkste design-onderscheidingen ter wereld. Uit meer dan 2.200 inzendingen uit 35 landen worden de beste geselecteerd en onderscheiden.

Festool behoort daartoe.

1994	**SYSTAINER** – Werken in plaats van zoeken.
1995	**DELTEX DX 93** – De sterke hoekschuurmachine.
1996	Accuschroefboormachine **CDD 12** – De eerste accuschroefboormachine van Festool.
1997	**EHL 65** – Het schaven met groot gemak.
2000	**TRION PS 300** – Met de grote trekkracht.
2001	**OF 1010** – De kleine voor het fijne werk.
2001	**RUTSCHER RS 300** – Het multitalent.
2002	Mobiele stofzuiger **CT MINI** – Klein, compact, schoon.
2003	**PRECISIO CS 50** – Licht in gewicht. Sterk in het gebruik.
2004	Roterend-excentrische schuurmachine **ROTEX RO 125** – Origineel veelzijdig handig!
2005	**TS 75** – Perfectie in XL.
2005	Accuschroefboormachine **C 12** – Beslist anders.
2006	Roterend-excentrische schuurmachine **ROTEX RO 150** – Het origineel. Geslepen en gepolijst.
2006	**DOMINO** deuvelfrees – Eén systeem, dat alles verbindt.
2008	**OF 2200** – Het meesterstuk.
2008	**LHS 225** – Gemakkelijk te leiden, nauwelijks te stoppen.
2009	Accuschroefboormachine **T 12+3/T 15+3** – Kracht ontmoet intelligentie.
2009	Rotatiepolijstmachine **SHINEX RAP 150** – Snel? Langzaam? Wat u maar wilt!
2009	Mobiele stofzuigers **CLEANTEX CT 26/CT 36** – Ware grootte zit vanbinnen.

design award 2005 gold

C 12 – Beslist anders.
iF design award „goud" 2005.

Een overzicht van alle iF design awards van de Festool producten vindt u onder www.**festool**.com

48 uur[1] – onze service.

Het komt weliswaar zelden voor, maar soms moet zelfs een machine van Festool worden gerepareerd. Om lange uitvaltijden te voorkomen biedt Festool hiervoor de 48-uurs service. Wij garanderen dat de reparatie van uw machine of een kostenraming binnen 48 uur na binnenkomst van de machine bij onze klantenservice plaatsvindt.

De eenvoudigste en snelste manier om een machine te laten repareren is de Festool afhaalservice. Deze haalt de defecte machines bij uw vakhandel op en brengt ze na reparatie weer terug. Ingeval van garantie neemt Festool alle transportkosten op zich.

[1] Uitgebreide service-voordelen voor leden van Tools for Profit, zie pag. 334

FESTOOL

Klantenservice

TTS Tooltechnic Systems
(Belgium) NV
Merkverdeler Festool
Kolonel Bourgstraat 101
1030 Brussel
België

E-Mail: info-be@tts-festool.com
Tel. +32 (0) 2 702 32 38
Fax +32 (0) 2 726 98 81

GARANTIA
WARRANTY FESTOOL 1+2 GARANZIA
GARANTIE

01
02
03
04
05
06
07
08
09
10
11
12
13
14
15
16
17

1 + 2 = meer garantie.

Het Festool service-concept behelst diensten die verder gaan dan wat gebruikelijk is. Van het Festool kwaliteits-management voor onberispelijke producten tot snelle reparaties voor meer doelmatigheid en efficiëntie.

Deze beloften krijgen Festool klanten ook zwart op wit: Festool geeft drie jaar garantie op materiaal- en fabrica-gefouten. Met deze „1+2 garantie" wordt de wettelijk vastgelegde termijn met een jaar verlengd en door minder uitvaltijden wordt zo meer geboden.

Via de garantiekaart, die bij elk nieuw apparaat is gevoegd, kunt u zich aanmelden voor de „1+2 garantie". De kaart eenvoudig volledig invullen en binnen 30 dagen na de aankoop naar Festool sturen. U kunt zich ook op het internet online aanmelden onder www.**festool**.be.

De precieze voorwaarden voor de „1+2 garantie" evenals aanwijzingen voor het gebruik, het onderhoud en de verzorging van onze machines vindt u in de handleiding die bij elk apparaat is gevoegd.

Uw servicevoordelen in één oogopslag:

- → 3 jaar garantie
- → 48 uurs-reparatieservice
- → Afgifte bij uw vakhandel

Snel naar het juiste reserveonderdeel.

Originele reserveonderdelen garanderen maximale betrouwbaarheid en een lange levensduur. Op de Festool-Website vindt u hiervoor een gedetailleerde elektronische reserveonderdelencatalogus. Zo kunt u reserveonderdelen en de bijbehorende nummers snel en eenvoudig bepalen. Bovendien wordt bij elk nieuw Festool apparaat een overzichtelijke en gedetailleerde explosietekening geleverd.

7 jaar gegarandeerde beschikbaarheid van reserve-onderdelen
Juist omdat Festool gereedschap een zeer lange levensduur heeft, is een garantie op reserveonderdelen bijzonder belangrijk: Festool garandeert dat elk reserveonderdeel voor ieder machinetype minstens zeven jaar beschikbaar is. En zelfs wanneer het gereedschap niet meer wordt geproduceerd blijven de wezenlijke onderdelen nog verkrijgbaar.

Reserveonderdelen bestellen
Reserveonderdelen kunnen via de vakhandel worden besteld. Het machinetype en basisapparaat-nummer (T-nummer, voor 2005 B-nummer) volstaan om ook bij verdere technische ontwikkelingen het juiste reserveonderdeel te identificeren. Deze gegevens bevinden zich op de kenplaat van de machine. Voor een vakkundige inbouw zorgt de Festool after-sales service.

FESTOOL

Voorbeeld van een bouwtekening

Voor meer info:
kijk op www.**festool**.be

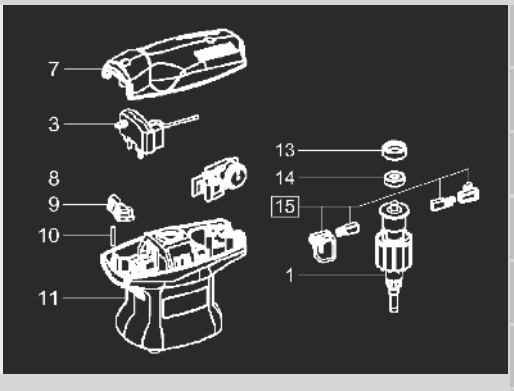

Deze beschikt over alle speciale technische voorzieningen voor het af- en instellen. Daarnaast voert hij de wettelijk voorgeschreven elektrische veiligheidscontrole uit, die na opening van de behuizing dient te worden gedaan. De originele onderdelen en de reparatie door een deskundige geven u de zekerheid dat u een perfect onderhouden apparaat in handen heeft. Een machine die met andere woorden jarenlang aan alle kwaliteitskenmerken van Festool voldoet.

Deskundige reparaties zijn in elk geval uiterst belangrijk voor uw garantieaanspraak, want bij een ondeskundige reparatie kunt u dit recht verliezen.

Reparaties eerlijk berekend
In de garantieperiode worden alle kosten van reparaties ten gevolge van fabricagefouten gedragen door Festool. Maar ook na de garantieperiode is het meestal lonend de hoogwaardige machines te laten repareren. U hoeft dan alleen het reparatie-orderformulier in de vullen. De reparatiekosten worden eerlijk berekend en zijn opgebouwd uit de loon-, materiaal-, verpakkings- en transportkosten (excl. wettelijk verplichte BTW). Alle posten worden afzonderlijk opgevoerd op de rekening, zodat u een exact overzicht van de prijs-kwaliteitsverhouding heeft.

Productveiligheid
De elektrische veiligheid van alle machines wordt na een reparatie grondig gecontroleerd. Pas wanneer dit onderzoek met succes is afgesloten, krijgt het apparaat een keuringssticker. Deze wordt exclusief door de TTS-klantenservice uitgereikt.

Afvoer
Ook al is een machine van Festool een lang leven beschoren, op een gegeven moment komt er een einde aan. Dan dient hij op een milieuvriendelijke manier te worden afgevoerd. Festool neemt uw oude toestellen en verbruikte accu's kosteloos terug: Hierbij worden de machines uit elkaar gehaald en op materiaal gesorteerd, zodat ze uitstekend gerecycleerd kunnen worden. Dat is onze actieve bijdrage aan de bescherming van grondstoffen en het milieu.

Nu nog sneller en informatiever: www.festool.be

Altijd gemakkelijk bestellen.
24 Uur per dag, zeven dagen op zeven, gewoon vanaf thuis of vanaf de computer in uw werkplaats, kunt u via www.**festool**.be uw bestelling snel en veilig voorbereiden.

Hierdoor bespaart u waardevolle tijd. Bovendien krijgt u bij uw vakhandel een volledige service, waardoor u zich steeds het juiste gereedschap en toebehoren aanschaft voor uw concrete toepassingen.

Alles over Festool producten.
Wie steeds op de hoogte wil blijven, komt aan de Festool Homepage niet voorbij. En om ervoor te zorgen dat u nog sneller de uiteenlopende productinformatie vindt, is alles op één plaats samengevat: van de product-beschrijving en de toepassings-voorbeelden tot de persberichten, recenties, animaties, video's en nog veel meer.

Via onze nieuwe branche-ingang kunt u bovendien producten en toebehoren specifiek voor houtwerkzaamheden, schilderswerkzaamheden of op Automotive-gebied zoeken.

Zo eenvoudig!
Online vindt u veel voorbeelden uit de alledaagse praktijk van de vakman. Bekende problemen en slimme oplossingen uit de theorie en de praktijk van vakmensen staan hier naast ongewone taakstellingen en eenvoudige omzettingen

Ingelogd, tijd bespaard.
In het domein „myFestool" kunt u uw persoonlijke gegevens invoeren. Met wachtwoordbeveiliging kunt u nieuwe machines voor de 1+2 garantie aanmelden of adresveranderingen doorgeven. Bovendien kunt u uw abonnement op de nieuwsbrief beheren en memo's voor interessante producten bijhouden. Daarnaast kunt u altijd de status van uw onlineshop-bestellingen inzien en als lid van Tools for Profit heeft u altijd een overzicht van uw actuele premie–status.

De dealer die u vertrouwt.
Via de nieuwe optie Dealer zoeken vindt u aan de hand van verschillende selectiecriteria de juiste Festool specialisten in uw omgeving. Het zoekresultaat biedt alle contactgegevens en een precieze routebeschrijving.

Wat? Wanneer? Waar? Data?
Een overzicht van alle belangrijke data vindt u in de Rubriek Evenementen. Hier vindt u alle beurzen waarop Festool aanwezig is en elke beurs van uw plaatselijke vakhandel. Kijk waar u Festool live kunt ontmoeten!

www.**festool**.be

- → Toepassingsvoorbeelden, video's, tips en trucs
- → Persoonlijk domein „myFestool"
- → Tools for Profit-club
- → 1+2 garantie
- → Informatie over nieuwigheden en andere ontwikkelingen
- → Aanbevelingen van andere klanten
- → Dealer zoeken en evenementen

Tools for Profit klantenclub Profiteer van nóg meer voordelen!

Het gereedschap van Festool onderscheidt zich door innovatie, duurzaamheid en kwaliteit. Deze lijn trekken wij ook door naar onze klantenclub Tools for Profit. Wordt snel lid en ondervindt hoe u nog meer van uw Festool materiaal kan profiteren.

1. Sparen met Toolpoints
Als Tools for Profit lid spaart u ToolPoints bij elke machine die u koopt en registreert voor de Festool 1+2 garantie. De verschillende ToolPoints zijn vastgelegd per machine en worden op het einde van elk kalenderjaar opgeteld en omgezet in een waardebon die u gedurende het volgende kalenderjaar kan benutten voor de aankoop van Festool materiaal. Hoe meer Toolpoints u spaart, hoe groter het bedrag op uw waardebon. Meer info op www.toolsforprofit.be

2. 24-uurs reparatieservice
Geen frustraties meer: onze Tools for Profit leden hebben voorrang in onze Festool werkplaats. Hun machines zijn binnen de 24 uur (na aankomst in onze werkplaats) weer vertrokken. Werkonderbrekingen worden op die manier beperkt tot het uiterste minimum.

1) De actuele omvang en de voorwaarden van de diensten voor clubleden vindt u onder www.toolsforprofit.be, u kunt ons ook schrijven. Deelname is alleen na eerdere aanmelding voor de Tools for Profit-klantenclub mogelijk. Tools for Profit geldt voor klanten die gevestigd zijn in België en het Groothertogdom Luxemburg.
2) ToolPoints zijn er alleen voor apparaten met de 1+2 garantie van Festool. Voor verbruiksmateriaal, toebehoren en reserveonderdelen worden geen ToolPoints verstrekt.
3) Uw Festool-zaak neemt het nauwelijks gebruikte, volgens de leveringsomvang complete apparaat in originele verpakking bij vertoon van uw klantenkaart terug en betaalt u uw geld direct uit.
4) Hiervoor dient u de volledig ingevulde garantiekaart die bij elk nieuw apparaat is gevoegd binnen 30 dagen na de aankoopdatum op te sturen.

FESTOOL

De 8 club-voordelen in één oogopslag

1. Sparen met Toolpoints
2. 24-uurs reparatieservice
3. Maandelijkse workshops
4. 30 dagen-geld-terug-garantie
5. Clubacties
6. Online clubportaal

3. Maandelijkse workshops
Hoe werkt het Domino verbindingssysteem? Hoe maak ik een perfecte zwaluwstaartverbinding? Hoe kan ik snel verf van een betonnen muur verwijderen? Speciaal voor Tools for Profit leden organiseren wij gratis maandelijkse workshops in onze Festool demoruimte. Onze producttrainer neemt hierbij uitgebreid de tijd om op elke vraag een praktisch antwoord te geven. Schrijf u in voor deze trainingen op www.toolsforprofit.be.

4. 30 dagen-geld-terug-garantie
Wat een voordeel! Als u 30 kalenderdagen na aankoop niet tevreden bent over uw machine, geven wij u uw geld terug. Het werkt als volgt: na de aankoop van een nieuwe Festool machine registreert u deze machine binnen 30 dagen voor de 1+2 garantie. Ten laatste 30 kalenderdagen na uw aankoop, kunt u als Tools for Profit lid deze – volgens de handleiding gebruikte – machine, in zijn standaardverpakking en samen met uw garantiebevestiging terug naar uw vakhandel brengen. De vakhandel stuurt ons de machine terug en u krijgt uw geld terug.

5. Clubacties
Als Tools for Profit lid kan u op regelmatige basis profiteren van onze unieke clubacties: u krijgt dubbele of driedubbele Toolpoints bij aankoop van een machine, u wint extra Toolpoints door deelname aan enquêtes/wedstrijden, u kan deelnemen aan onze events, enz. Deze acties vindt u terug steeds terug op www.toolsforprofit.be.

6. Online clubportaal
Als Tools for Profit lid heeft u op www.toolsforprofit.be een directe toegang tot uw verschillende voordelen, nieuws over Festool en huidige clubaanbiedingen. Dankzij uw persoonlijke ID-nummer en passwoord, kan u bovendien op elk moment de huidige stand van uw Toolpointsaldo raadplegen.

A

Aanslagen en freescirkels 36
Aanslagruiter 70-72, 84, 88, 105
Aansluiting
persluchtgereedschap . .231, 287, 305
Aansluitmof voor stofzuiger . . 280, 283
Aanzetstukken
voor accuschroefboormachines . . .21
Accupacks 21
Accuschroefboormachine toebehoren
Accu-oplaadapparaat 20
Bits en boren 22
Diepteaanslag 21
Excenteradapter 21
Gereedschaphouder 21, 22
Hoekaanzetstuk. 21
Snelspanboorkop 21
Accuschroefboormachines
C 12 . . . . . .14, 16
T 12+3 / T 15+3 . . . . . .14, 18
Achterwand voor Toolcenter 307
Afdekking TS 55 51
Afkortaanslag 70, 71, 72
Afkort-trekzaag
KAPEX KS 120 . . . . . .61, 66
Afplatfrees. 134
Afrond-fasefrees 126, 140
Afrondfrees 125, 136, 137, 141
Afvalzak voor SRM 45 PLANEX. 289
Afzuigarm
ASA 2500/5000/6000 . . . . . 302, 304
Afzuigarm toebehoren 305
Afzuigkap 104, 106
Afzuigset 70, 71, 84
Afzuigslangen 231, 282
Aluminium zaagblad. 37, 54
Aluminiumfrees 135
ASA afzuigarm 302, 304
ASA-CT. 286
AXT 50 . . . . . 44, 50

B

Bandschuurmachines
BS 105 . . . . . .173, 196
BS 75. . . . . .173, 196
Bandschuurmodule
CMS BS 120 . . . . . .79, 80
Behangperforator FAKIR. 255, 260
Bescherming tegen
stof en spaanders 105
Beslagboor 131
Bewerking van oppervlakken
Polijstmachines 233
Schuurmachines 165
Schuurmachines perslucht 223
Bewerking van randen . 95, 113, 114, 116
Bit-box 23
Bithouder 22-24
Bits
Phillips 23
Pozidriv. 23
Torx 23
Uitsparing. 23
Bitverlenging 22, 24
Bodem-schuimrubber
voor Systainer 323
Boogfreeskap 84
Boor 22, 24, 25
Boorfrees. 128
Boorhouder 21, 22
Borstelinzetstuk voor LHS 225 210
Borstelmachine 254, 258
Borstels voor
rotatieschuurmachine 207
Borstelsegment voor LHS 225 210
Bovenfrees
OF 1010 . . . . . .94, 98
OF 1400 . . . . . .94, 100
OF 2200. . . . . .94, 102
Bovenfreesinzetstuk 80, 81
Brilliant 2 – schuurmateriaal 212
BS 105. . . . . .173, 196
BS 75. . . . . .173, 196
Buizen voor stofafzuigers 284
C 12 . . . . . .14, 16

C

Centreerboor. 25
Centreerdoorn 104
CENTROTEC adapter 21, 22
CENTROTEC bits. 22
CENTROTEC HSS spiraalboor. 24
CENTROTEC toebehoren 22
Cirkelgeleider 105
Cirkelsnijder voor decoupeerzagen .36
Cirkelzagen 41, 57, 75
CLEANTEX CT 26/36 . . . . .266, 267, 272
CMS BS 120 . . . . . .79, 80, 81
CMS PS 300 . . . . . 78, 80, 81
CMS TS 55 . . . . . 78, 80, 81, 83
CMS TS 75 . . . . . 78, 80, 81
Combizwaaihaak. 296
Compact Module Systeem CMS
Bandschuurmodule
CMS BS 120 . . . . . .79, 80
Freesmodule CMS OF 1010 80
Freesmodule CMS OF 1400 80
Freesmodule CMS OF 2200 80
Grondeenheid CMS 81, 82
Modulehouder CMS. 80, 81
Moduletoren. 85
Schuiftafel en aanslagen 84
Tafelcirkelzaag CMS TS 55. . . . .78, 80
Tafelcirkelzaag CMS TS 75. . . . .78, 80
Tafelfrees TF 1400. . . . . .79, 81
Tafelfrees TF 2200. . . . . .79, 81
Werkmodule voor de
decoupeerzaag CMS PS 300 . . .78, 80
Compact-accupack. 21
Contraprofielfrees 133
Controlepoeder. 231
Cristal – schuurmateriaal 212
CS 50. . . . . .60, 62
CS 70. . . . . 60, 64
CT 26/36 . . . . . .266, 267, 272
CT 44/55. . . . . .267, 274
CT toebehoren. 280
CT afzuigarm 286
CT mobiele stofzuigers 266, 267
CT-ASA. 286
CTL MIDI. 266, 270
CTL MINI 266, 270

D

Decoupeerzaagbladen 37
Decoupeerzaageenheid 80, 81
Decoupeerzagen. 27
Deksel-inzetstuk voor SYSTAINER. .323
Dekselmontage voor EAA 305
Dekselschuimrubber
voor SYSTAINER 323
Deltaschuurmachine DTS 400 .171, 188
DELTEX DX 93 . . . . . .171, 190
Deuvelboor 112, 131
Deuvelsjabloon VS 600. 110
Diepteaanslag 21, 25
DOMINO deuvelfrees
DF 500. . . . . .146, 148
DOMINO verbindingssysteem 143
DOMINO'S 147, 150
Doorboringsfrees 131
Draaikoppeling – stofzuigers 283
Driehoekschuurmachine
DELTEX 171, 190
Droogbouw-schuurmachine . . .173, 198
DTS 400 . . . . . .171, 188
Dubbele radialenfrees. 132
Dubbele-zuighefboom GECKO 297
DUPLEX LS 130. . . . . .172, 192
Duwbeugel. 285
Dwarsaanslag DOMINO 150
Dwarsgatverzinkboor 25
Dwarsstukken MFT 3 88
DX 93. . . . . .171, 190

E

EAA. 302, 304
EC-TEC 11
Eenhandschaaf EHL 65 . . . . . .156, 158
Energie-/afzuigsatelliet EAA . 302, 304
ETS 125. . . . . .169, 180
ETS 150 . . . . . .169, 182
Excenteradapter 21
Excenterschuurmachine
ETS 125 . . . . . .169, 180
ETS 150. . . . . .169, 182
ROTEX RO 125 . . . . . .168, 174

ROTEX RO 150 . . . . . 168, 176
WTS 150 . . . . . 168, 178
Extra aanslag voor SYM 70 73
Extra klem MFT 3 88
Extra lange magneet-bithouder 24

F

FAKIR TP 220 . . . . . 255, 260
Fasefrees 126, 136, 137, 139, 140
Fase-kantenfrees 128
Filters en stofzakken
voor mobiele stofzuigers 287-289
voor schuurmachines 201-205
Finish-reiniger 241, 249
Forstner-boor 25
Freeseenheid 80
Freesgereedschappen 121
Freeshulp 105-107
Frees-inzetten
en toebehoren 104-107
Freesmodule CMS 80, 81
Freessjabloon 108
Freesslede 109
Freesspil 84, 131
Freestafel 114, 116
Frezen 92
FS/2 294
FS-RAPID 296

G

Gatenrij-geleiderail 294
Gatenrijsysteem 105
GECKO 297
Geleiderail FS 294
Geleiderail voor gatenrijen 294
Geleiderails toebehoren 296
Geleiderails-spanner 296
Geleidestop 51, 296
Geleidingen
en aanslagen 104-107
Geleidingsaanslag
voor bovenfrezen 104, 106, 107
voor decoupeerzagen 36, 296
Gereedschapdeksel 323
Gereedschaphouder CENTROTEC . 21, 22
Gereedschapkist 313
Gipsplaatfrees 135
Graveerfrees 130
Graveerschijf 131
Groeffrees 109, 123, 124
Groeffrees 128
Grondeenheid CMS-GE 81, 82

H

Haakdraaier 25
Halfrondprofielfrees 125
Handcirkelzaagmachines
toebehoren 51
Handcirkelzaagmachine-zaagbladen 52
Handcirkelzagen
Invalcirkelzaag voor
bouwmaterialen 44, 50
Invalcirkelzagen 44, 46, 48
Handgreepfrees 129
Handpad 209
Hoekaanslag 296
Hoekaanslag 70, 71, 84, 162
Hoekaanzetstuk 21
Hoeksteun 72
Hoektransporteur 72
Holprofielfrees 126
Houtspiraalboormachine 25
HSS spiraalboor 24

I

IAS 2-slang 231, 305
Industriële stofzuiger 276
Interface-pad . . 201, 202, 206, 210, 231
Invalcirkelzaag voor
bouwmaterialen AXT 50 . . . . . 44, 50
Inval-cirkelzaagmachines
TS 55 . . . . . 44, 46
TS 75 . . . . . 44, 48
Invalzagen 44, 46, 48
Inzetstuk voor
handcirkelzaagmachine (CMS) 80
Inzetstukken voor SYSTAINER 323, 324
Inzetten 324

J

Jetstream 200

K

Kantenfrees
MFK 700 136
MFK 700 . . . . . 95, 116
OF 1010 127
OFK 500 137
OFK 500 . . . . . 95, 113
OFK 700 136
OFK 700 . . . . . 95, 114
Keermessen
Fase-/kantenfrees . 125, 127, 136, 138
Groeffrees 109,124, 138
Groeffrees 128
Kantenfrees 138
Kitfrees KF 5 . . . . . 96, 120
Kitfrees 137
Kitspuit-inzetstuk
voor SYSTAINER 324
Klem 72
Koffer 313
Komborstel voor RAS 207
Kopieerring 104, 106, 107
KS 120 . . . . . 61, 66
Kwartrondprofielfrees 125

L

Ladensystainer 317
Lakfilm 241, 249
Lakverzorging set 242
Lamellenschijf 201
Laminaat zaagbladen 54
Laminaatfrees 131
Lamsvel 241-248
Langnek schuurmachine
PLANEX LHS 225 . . . . . 173, 198
Langsvlakschuurmachine
LRS 400 . . . . . 227, 230
LC 45 21
Lege systainer 320
Lengte-aanslag 70, 71, 84, 208
LEX 2 226-228
LHS 225 . . . . . 173, 198
Lijstaanslag DOMINO 150
Lineaire schuurmachine
DUPLEX LS 130 . . . . . 172, 192
Lineaire schuurmachine-
toebehoren 206
Lipverbinding-sjabloon 112
Loopzool 104, 106, 107
LRS 400 . . . . . 227, 230
LRS 93 . . . . . 227, 230
LS 130 . . . . . 172, 192

M

Magneet-bithouder 24
Maxi-systainer 320
Mengapparaat 254, 256
Mengcenter MIC 1600 261
Mengmachine RW 1000 . . . . . 254, 256
Mengmachine 254, 256
Mengmachinefixering 261
Mengmachine-houder 261
Mengmachine-staander 261
MFK 700 . . . . . 95, 116
MFS 400, MFS 700 108
MFT 3 . . . . . 79, 86
MIC 1600 261
Microvezel-doeken 249
Minerale grondstof-freesmachine . 138
Mini-systainer 320
Mobiele stofzuigers
CLEANTEX CT 26/36 . . . . 266, 267, 272
CT 44/55 . . . . . 267, 274
CTL MIDI 266, 270
CTL MINI 266, 270
Modulehouder CMS 80, 81
Module-kantenfrees
MFK 700 . . . . . 95, 116
Moduletoren CMS 85
Mondstukken 280
Mondstukken
voor stofzuigers 281, 284, 285
Montagestofzuigers
zie mobiele stofzuigers 264

Multifreessjabloon MFS 108
Multifunctionele tafel MFT 3 . . . . . 79, 86
Multiprofielfrees 132

N

Naaldwals 260
Novadrive boren 24

O

OF 1010 . . . . . 94, 98
OF 1400 . . . . . 94, 100
OF 2200 . . . . . 94, 102
OFK 500 . . . . . 95, 113
OFK 700 . . . . . 95, 114
Omlijmplaat UP-OF 105
Onderdrukspanner 303, 308
Ondervloer-trekzaag
  zie trek-afkortzagen 57
Opklappoten voor PRECISIO 70
Oplaadapparaat 20

P

Paneelzaag
Parallelaanslag
  voor decoupeerzagen 36
  voor geleiderails 296
  voor handcirkelzaagmachines 51
  voor schaafmachine 162
Parketfrees 130
Pendeldecoupeerzagen
  PS 200 . . . . . 30, 35
  TRION PS 300 . . . . . 30, 32
  TRION PSB 300 . . . . . 30, 32
Pendelslagdecoupeerzaag 27
Persluchtaansluitingen . . . 231, 287, 305
Perslucht-
excenterschuurmachine
  LEX 2 125 . . . . . 226, 228
  LEX 2 150 . . . . . 226, 228
  LEX 2 185 . . . . . 227, 228
Persluchtmodule
voor stofzuigers 286
Perslucht-vlakschuurmachine
  LRS 400 . . . . . 227, 230
  LRS 93 . . . . . 227, 230
Perslucht-vlakschuurmachines . . . 223
PF 1200 . . . . . 96, 118
PLANEX LHS 225 . . . . . 173, 198
Platenfrees PF 1200 . . . . . 96, 118
Platin 2 – schuurmateriaal 212
Plintenzaag
  SYMMETRIC SYM 70 . . . . . 61, 68
plug it 311
Polijstdoek 249
Polijstmachine 233
Polijstmateriaal 243, 249
Polijstopzetstuk 244
Polijstsponzen 242, 244
Polijstvilt 242, 244
Polijstzool 244
Polistick polijsttoebehoren
  voor POLLUX 180 . . . . . 247, 248
  voor RAP 150 246
  voor RAP 80 244
  voor RO 125 245
  voor RO 150 . . . . . 246, 247
POLLUX 180 . . . . . 236, 240
Pomp 303, 308
Precisie-zwaaihaak 73
PRECISIO CS 50 . . . . . 60, 62
PRECISIO CS 70 . . . . . 60, 64
Profielfrees 132-134
Profielschoenen DUPLEX 206
Profielschuurmachine 172, 192
Protector 201, 202
PS 200 . . . . . 30, 35
PS 300 . . . . . 30, 32
PSB 300 . . . . . 30, 32

R

Rails
  zie geleiderail 294
RAP 150 . . . . . 236, 238
RAP 80 . . . . . 236, 237
RAS 115 . . . . . 172, 194
RAS 180 . . . . . 172, 194
Reinigingssets CT/SR 281, 282
Reserveboor voor CENTROTEC 289
Reservewalsen voor TP 220 260
Roerstaaf 261
Rolbok 70, 71
Ronde aanslag DOMINO 150
Rotatiepolijstmachine
  POLLUX 180 . . . . . 236, 240
  RAP 80 . . . . . 236, 237
  SHINEX RAP 150 . . . . . 236, 238
Rotatieschuurmachine
  RAS 115 . . . . . 172, 194
  RAS 180 . . . . . 172, 194
Roterend-excentrische
schuurmachine
  ROTEX 168, 174
Rubin – schuurmateriaal 212
Rustilonborstels 258
RUSTOFIX RAS 180 . . . . . 254, 258
Rustofix-borstels 258
RUTSCHER filterset 203-205
RUTSCHER
  RS 100 . . . . . 170, 184
  RS 200 . . . . . 170, 185
  RS 300 . . . . . 170, 186
  RTS 400 . . . . . 171, 188
RW 1000 . . . . . 254, 256

S

Saphir – schuurmateriaal 212
Schaaf
  Eenhandschaaf EHL 65 . . . . . 156, 158
  Schaafmachine HL 850 . . . . . 156, 160
Schaafbok voor
KAPEX KS 120 72
Schaafkoppen 162
Schaafmes 162
Schaduwvoegaanslag 51
Schijfgroeffrees 131
Schijf-V-groeffrees
  voor 135° 119
  voor 90° 119
Schroefboormachine 11
Schroefklem 88, 119, 162, 296
Schroefmachine 11
Schroefvoorzetstuk 21
Schuiftafel 70, 71, 84
Schuimrubber-inzetstuk voor
SYSTAINER 323
Schuurband BS 105 220
Schuurband BS 75 219
Schuurband voor
  Bandschuurmodule CMS 85, 220
Schuurblok 209
Schuurblokje 209
Schuurhulzen 209
Schuurmateriaal 211
Schuurmateriaalsystainer 322
Schuurpapierhouder voor EAA 305
Schuurplaat 208
Schuurraam 208
Schuurrol 209
Schuurwals 85
Schuurzolen 203-206, 231
SHINEX RAP 150 . . . . . 236, 238
Slangadapter 280, 283
Slangdepot 278
Slanghouder 285, 307
Slangmoffen 280, 283
Smallerand-frees 141
Sneloplaadapparaat 20
Snelspanboorkop 21
Snelspanklem 88, 119, 296
Snelspanner FS-RAPID 296
Snelwissel-bithouder 24
SORTAINER 317
Spaanvanger 104, 106, 107
Spanset 72
Spantang 104, 106, 107
Speciale frees
  Aluminium 135
  Kantenfrees MFK 700 136
  Kantenfrees OFK 500 137
  Kantenfrees OFK 700 136
  Kitfrees KF 5 137
  Minerale grondstoffen 138

Speciale stofzuiger
SRH 45 . . . . . 269, 277
SRM 45 PLANEX 268, 276
SRM 45 . . . . . 268, 276
SRM 70 . . . . . 268, 277
Speciale zaagbladen
voor cirkelzagen 52
voor decoupeerzagen 37
Spiraalboor-cassette CENTROTEC
HSS spiraalboor 24
Spiraal-groeffrees 138
Spiraalgroeffrees 111, 112, 124, 138
Spiraal-mengstaaf 253, 261
Spiraalmes 162
Splinterbescherming
voor decoupeerzagen 36
voor geleiderails 296
voor handcirkelzaagmachines 51
voor trek-afkortzagen 70, 71
Spot schuurblokje 209
SRH 45 . . . . . 269, 277
SRM 45 PLANEX 268, 276
SRM 45 . . . . . 268, 276
SRM 70 . . . . . 268, 277
Staander voor CMS 85
Standaard-accupack 21
Stappenfrees 124
Stationaire inrichting voor
schaafmachine 162
Stationaire schaafinrichting 162
Stationaire zagen 57, 75
Steelgreep 259
Sterverdeler voor stofzuigers 284
Steunschijven . . 200-202, 207, 210, 231
STF – schuurmateriaal 211
StickFix 209
StickFix handslijpklos 209
StickFix profielschoen 209
StickFix
Schuurzolen 203-206, 231
Steunschijven. 200-202, 207, 210, 231
stofzuiger zie mobiele stofzuiger/
Speciale stofzuigers 263
Stoffilters
en stofzakken 287-289
Stofzakken 287-289
Stofzuiger
zie mobiele stofzuigers 263
Strijkijzerschuurzool 204
Stripper/tapijtverwijderaar . . . 254, 259
SYMMETRIC SYM 70 . . . . . 61, 68
SYSTAINER
met dekselvak 320
met inleg voor
handgereedschap 323
met inlegstukken voor
schuurmateriaal 322
met universeel inlegstuk 322
voor Festool machines 321
zonder inzetstukken 320
Systainer-Port 318
SYSTAINER-trolley 324
Systainer-trolley
voor SYSTAINER/SORTAINER 324
Systeem CMS zie CMS 75
Systeemkoffer – SYSTAINER 313

T

T 12+3 . . . . . 14, 18
T 15+3 . . . . . 14, 18
Tafel-bandschuurmachine 80, 81
Tafelcirkelzaag CMS TS 55 . . 78, 80, 81
Tafelcirkelzaag CMS TS 75 . . 78, 80, 81
Tafelcirkelzaag zie
trek-afkortzaag 57
Tafelfrees TF 1400 . . . . . 79, 80, 81
Tafelfrees TF 2200 . . . . . 79, 80, 81
Tafelverbreding 78, 82
Tafelverlenging 78, 83
Tandwielvlak-
schuurmachine 170, 184-186
Tapijtmes 259
Tapijtstripmachine TPE 254, 259
Tastrol 119
TC 3000/2 . . . . . 302, 306
TC wandhaak 307
Terugslagstop/
Geleidestop 51, 296
T-groeffrees 132
Titan 2 – schuurmateriaal 212
Toebehoren roterend-excentrische
schuurmachine ROTEX
RO 125 . . . . . 168, 174
RO 150 . . . . . 168, 176
Toebehoren voor
behang verwijderen 261
Boren en schroeven 21
DOMINO verbindingssysteem 150
Frezen 104, 119, 121-141
Geleidesystemen 296
inrichtingen 305, 307, 310
Mengen, borstelen, tapijt en
Polijsten 242
Schaven 162
Schuren met perslucht 231
Schuren 201
Semi-stationair werken 84, 88
Semi-stationair zagen 70
Stofzuigen 281
SYSTAINER, SORTAINER en
Systainer-Port 323, 324
Zagen met decoupeerzagen 36
Zagen met
handcirkelzaagmachines 51
Toolcenter TC 3000/2 . . . . . 302, 306
TP 220 . . . . . 255, 260
TPE 254, 259
TPE-steelgreep 259
Trek-afkortzagen PRECISIO
CS 50 . . . . . 60, 62
CS 70 . . . . . 60, 61, 64
TRION pendeldecoupeerzaag 30, 32
TRION PS 300 . . . . . 30, 32
TRION PSB 300 . . . . . 30, 32
TS 55 . . . . . 44, 46
TS 75 . . . . . 44, 48
Turbofilter 201-205

U

Universeel
vloerzuigmondstuk 284, 285

V

Vacuümschijf 310
Vacuümslang 310
Vacuüm-spansysteem
VAC SYS 303, 308
Verbindingsmof – stofzuigers 284
Verbindingssysteem VS 600 110
Verlenging voor LHS 225 210
Verlenging voor MFT 3 88
Verlengprofiel VP-MFS 109
Verlijmfrees 130
VERVANGINGSPLAAT MET GATEN
Multifunctionele tafel MFT 79, 86
Verzinkboor 22, 25
Verzorgingseenheid perslucht 286, 305
V-groeffrees 119, 130, 135
Vingerhandfrees 129
Vlakfrees 141
Vlakschuurmachine 191
Vlies – schuurmateriaal 212
Vloermondstukken 280, 281, 284
Voetventiel 310
Vonkendover
voor mobiele stofzuigers . . . 285, 287
Vuilcontainer
voor mobiele stofzuigers 285

W

WA-hoekaanslagen 70, 71, 84, 162
Wandhaak TC 302, 306
Wandmontage voor EAA 305
Wastafelfrees 140
Waterkeringfrees 127
Werkmodule voor de
decoupeerzaag CMS PS 300 . . . . . 78, 80
Werkplaatsinrichting 299
Werkplaatsinrichtingen 300
Werkplaatsjabloon APS
900 109
Werkplaatswagen
zie Toolcenter 302, 306
Werkstukklem 72
Werktafel MFT 79, 86
WTS 150 . . . . . 168, 178

Z

Zaagbladbox 70
Zaagbladen 52
Zaagbladen voor cirkelzagen 52
Zaagbladen voor decoupeerzagen . .37
Zaaggeleiding voor AXT 50 50
Zelfklevende bloemvormige
schuurbladen. 209
Zijaanslag 104, 105, 107, 120
Zuigarm 286
Zwaaihaak SYM 7073
Zwaaihaak/combizwaaihaak/
Hoektransporteur 72, 73, 296
Zwaluwstaartfrees. 111, 129
Zwaluwstaartverbinding-
sjabloon 111

Notities

Algemene opmerkingen bij de catalogus:

1. Let erop dat bij het gebruik van Festool producten zoals perslucht- en elektrisch gereedschap naast de toebehoren en het verbruiksmateriaal, evenals bij de bewerking van gezondheidsbedreigende stoffen of materialen, het gebruik van passende veiligheidsinrichtingen resp. het dragen van een persoonlijke veiligheidsuitrusting vereist is. Informatie hierover vindt u in de betreffende veiligheidsbladen. Wanneer u vragen heeft, kunt u zich ook richten tot de verantwoordelijke inspectiedienst.

2. In zoverre er in de catalogus gegevens over de verwerking worden vermeld, zoals hoeveelheden, tijdsbesparingen en schuurvermogens, gaat het om gemiddelde waarden die al naar gelang het te verwerken materiaal duidelijk hoger of lager kunnen uitvallen. De fabrikant staat er niet voor garant dat deze waarden in elk afzonderlijk geval bereikt worden. Voor vragen op dit gebied staat uw Festool vakhandel u terzijde.

3. Alle in deze catalogus aangeduide merken-, patent- of andere industriële eigendomsrechten blijven het eigendom van de betreffende rechthebbende, zelfs wanneer hier ten aanzien van een van de voor- noemde rechten niet uitdrukkelijk naar wordt verwezen. De weergave van met name gebruiksnamen, handelsnamen, warenaanduidingen, etc, in deze catalogus vormt ook zonder bijzondere vermelding geen rechtvaardiging voor de veronderstelling dat deze namen in de zin van de wetgeving inzake de fabrieks- en handelsmerkbescherming als vrij zijn te beschouwen en daarom door iedereen gebruikt mogen worden.

4. Wijzigingen, met name van technische gegevens of specificaties, zijn zonder voorafgaande kennisgeving voorbehouden. Afzonderlijke kenmerken kunnen afhankelijk van de specifieke situatie per land verschillend zijn.

5. Geen enkele afbeelding is bindend. De afbeeldingen kunnen ten dele componenten of delen weergeven die niet in de betreffende serieomvang van de machines zijn inbegrepen. Bij vragen kunt u zich richten tot uw Festool vakhandel.

6. Vergissingen en drukfouten voorbehouden, aansprakelijkheid hiervoor is uitgesloten.

7. De niet-bindende aanbevolen prijzen, exclusief BTW, vindt u in de betreffende actuele prijslijst.

8. Veiligheid: Al het in deze catalogus vermelde elektrisch- en persluchtgereedschap stemt – afhankelijk van het type machine – overeen met de geldende en toepasselijke IEC- resp. EN-veiligheidsnormen (IEC/EN 61 029, IEC/EN 60 745, IEC/EN 60335 of EN 792, IEC/CISPR/EN 55 014, IEC/EN 61 000).

9. CE-conformiteit: Bij al het in deze catalogus vermelde elektrisch- en persluchtgereedschap zijn de bepalingen van de toepasselijke EU-richtlijnen in acht genomen (machinerichtlijn 98/37/EG (tot 28 dec. 2009), 2006/42/EG (vanaf 29 dec. 2009), lage spanningsrichtlijn 2006/95/EG en EMV-richtlijn 2004/108/EG).

10. ISO-certificering: Al het in deze catalogus genoemde elektrisch- en persluchtgereedschap wordt vervaardigd in onze productielocaties die met DIN ISO 9001 zijn gecertificeerd.

11. De in de catalogus aangegeven gewichten van machines hebben in de regel betrekking op het gewicht van de gebruiksklare machine, inclusief standaardgereedschap, maar zonder kabels en toebehoren resp. verbruiksmateriaal. Hou er rekening mee dat de uiteindelijke gewichten, afhankelijk van het gereedschap, accupacks, toebehoren of andere bijkomende gebruikte onderdelen van de opgaven in de catalogus kunnen afwijken.

Met dank aan alle deelnemers:

Foto	Bernd Eidenmüller, Stuttgart | Steffen Jahn, Stuttgart | Studio Philippi, Stuttgart
Vormgeving	Absicht AG, Stuttgart
Produktie & drukwerk	e-pro solutions GmbH, Stuttgart | media office GmbH, Kornwestheim | pva, Druck und Medien-Dienstleistungen GmbH, Landau/Pfalz

Festool is thuis in de hele wereld

Albanië
KAST
Rruga „Durresit", N-33, Laprake
P.O. Box 97
Tirana
Tel. 00355-4-35 78 00
Fax 00355-4-35 78 00
st_kast@yahoo.com

Argentinië
Hugo Daniel Valetto
Lopardo, 126
Hurlingham B 1686 Mid
Buenos Aires
Tel. 0054-114665 8378
Fax 0054-114665 1001
gabrielaflores@hugovaletto.com.ar
www.hugovaletto.com.ar

Australië
Tooltechnic Systems (AUST) Pty Ltd
63-65 Quantum Close, South Dandenong
VIC 3175
Postal address: PO Box 4401
Dandenong South VIC 3164
Tel. 0061-3-9799 9733
Fax 0061-3-9799 9766
sales@tooltechnic.com.au
www.festool.com.au

Baghrein
Technologia Middle East W.L.L.
Building No. P-10 & W-10
Road No. 12, Salmabad-712
Postal address: PO Box 21445, Manama
Tel. 00973 17 785 866
Fax 00973 17785668
techno@batelco.com.bh
www.festool.net

België
Tooltechnic Systems (Belgium) N.V./S.A.
Merkverdeling/Distributeur FESTOOL
Rue Colonel Bourgstraat 101
Bruxelles 1030 Brussel
Tel. 0032-2-702-32-38
Fax 0032-2-726-98-81
info-be@tts-festool.com
www.festool.be

Bolivië
Master Latina Import & Export
Av Mutualista, 209
Santa Cruz
Tel. 00591 3 348 0191
mobil 00591 70816500
gregorio@masterlatina.com
www.masterlatina.com

Bosnië-Herzegowina
MAJO D.O.O.
Goričica pri Ihanu 2
1230 Domžale (Slovenija)
Tel. 00386-17 248 216
Fax 00386-17 241 107
majo.doo@siol.net
www.majo.si

Brazilië
Toolsystem Comercial Ltda.
Rua Simão Alvares, 358
05417-020 São Paulo SP
Tel. 0055-113 060 930 0
Fax 0055-113 060 954 4
toolsystem@toolsystem.com.br
www.toolsystem.com.br

Brazilië
TRIANA MERCANTIL LTDA.
Rua Oswaldo Arouca, 63
03363-000 São Paulo
Tel. 0055-112 781 0042
Fax 0055-112 781 0184
ADM@festoolbrasil.com.br
www.festoolbrasil.com.br

Bulgarije
Tooltechnic Systems EOOD
Boul. Christophor Kolumb Nr. 9
1592 Sofia
Tel. 00359-2-96 00 741
Fax 00359-2-96 00 743
tts@festool.bg
www.festool.bg

Chili
Festool GmbH
Wertstraße 20
DE-73240 Wendlingen a. N.
Tel. 0034 636 20 36 82
Fax 0034 938434320
bon@tts-festool.com
www.festool.net

China
TTS Tooltechnic Systems (Shanghai) Ltd.
1159 Kangqiao East Rd, No.51-Buildg 1
Kangqiao Industrial Zone
201315 Shanghai (Pudong)
Tel. 0086-21-6818 2800
Fax 0086-21-6818 2690
info@festool.com.cn
www.festool.com.cn

Denemarken
Tooltechnic Systems ApS
Stenåldersgatan 3
21376 Malmö (Sweden)
Tel. 0045-44 84 20 24
Fax 0045-44 84 20 44
info-dk@tts-festool.com
www.festool.dk

Duitsland
TTS Tooltechnic Systems Deutschland GmbH
Markenvertrieb Festool
Wertstraße 20
73240 Wendlingen a. N.
Tel. 0049 (0)70 24/804-24010
Fax 0049 (0)70 24/804-29699
vertrieb@tooltechnicsystems.com
www.festool.de

Estland
Tööriista & Tehnika OÜ
Pärnu mnt 142
11317 Tallinn
Tel. 00372-6-115 702
Fax 00372-6-115 703
tooltechnic@tooltechnic.ee
www.tooltechnic.ee

Finland
Tooltechnic OY
Mäkituvantie 7
01510 Vantaa
Tel. 00358-0-9 825 47-10
Fax 00358-0-9 825 47-120
tooltechnic@tooltechnic.fi
www.tooltechnic.fi

Frankrijk
Tooltechnic Systems E.U.R.L
Marque Festool
47 Grande Allée du 12 Février 1934
Noisiel
77448 Marne la Vallée Cedex 2
Tel. 0033-0-160 06 64 30
Fax 0033-0-160 06 62 26
mcha@tts-festool.com
www.festool.fr

Georgië
Alexport Company – Pontolac
19 Tamarashvili Str.
Tiblisi
Tel. 00995-32-399463
Fax 00995-32-399463
info@alexport.gr

Griekenland
AXXION S.A.
Festool Division
Thessalonikis Street 26
14342 N. Philadelphia Athens
Tel. 0030-21-02533710
Fax 0030-21-02585260
festool@otenet.gr
www.festool.gr

Groot-Brittannië
TTS Tooltechnic Systems GB Ltd.
Saxham Business Park, Saxham
Bury St. Edmunds, Suffolk
IP28 6RX
Tel. 0044 (0) 1284 760791
Fax 0044 (0) 1284 702156
info@festool.co.uk
www.festool.co.uk

Indië
Häfele India Pvt. Ltd.
4th, Floor JMC HOUSE
Bisleri Compound
Off Western Express Highway
Andheri (East), Mumbai. INDIA
Pin code -400 099
Tel. 0091-226 695 0920/21
Fax 0091-226 695 0922
juergen.wolf@hafeleindia.com

Iran
Atel Wood Industry Group
No. 11, Shayan St., Ebnesina Ave., Yousefabad
Tehran
I. R. of Iran
Tel. 0098-21-88704665-8
Fax 0098-21-88704669
info@atel-international.com
www.atel-international.com

Ierland
TTS Tooltechnic Systems (Ireland) Ltd.
Unit 1B Century Business Park
St. Margarets Road
Finglas
Dublin 11
Tel. 00353 (0) 1 8642240
Fax 00353 (0) 1 8642247
sales@festool.ie
www.festool.ie

IJsland
ISOL Ltd.
P.O. Box 8436
128 Armuli 17 Reykjavik
Tel. 00354-533-12 34
Fax 00354-568-04 99
isol@isol.is
www.isol.is

Israël
Abraham I. Sherizly & Son Ltd.
St. Amelacha No. 2
Ezore Tasia Zafone Lod
Tel. 00972-8-92 33 777
Fax 00972-8-92 34 477
sherizly@zahav.net.il
www.festool.net

Italië
TTS Tooltechnic Systems s.r.l.
Marchio: Festool
Via Enrico Fermi 36-38
20090 Assago MI
Tel. 0039-02-45785296
Fax 0039-02-48841528
clam@tts-festool.com
www.festool.it

Japan
Häfele Japan K.K.
14–17, Kami-Shinano, Totsuka-ku
244-0806
Yokohama
Tel. 0081-4582-83111
Fax 0081-4582-83110
festool@hafele.co.jp
www.festool.jp

Jordanië
ADA'A Trading & Decoration Co.
P.O. Box 640 Amman 11821
Tel. 00962 6 5657 943
Fax 00962 6 5656 061
info@adaatrading.com
www.adaatrading.com

Canada
Tooltechnic Systems LLC
140 South Los Carneros Way
Goleta, CA 93117
USA
Tel. 001-805-968-0408
Fax 001-805-685-9788
sales@festoolusa.com
www.festoolusa.com

Korea
URO Corporation
52-20 Ogum-dong, Songpa-Gu
138–857 Seoul
Tel. 00822-403 8011
Fax 00822-448 9511
shin@uro.kr
www.uro.kr

Kroatië
ALAGO d.o.o. Festool
Horvati 112
10436 Rakov Potok
Tel. 00385-1-65 39 392
Fax 00385-1-65 39 393
info@alago.hr
www.alago.hr

Letland
TTS Tooltechnic Systems SIA
Deglava iela 60
LV-1035 Riga
Tel. 00371-67802112
Fax 00371-67802111
raim@tts-festool.com
www.festool.lv

Libanon
General Paint co. S.A.L.
P.O. Box 7623
Beirut, Lebanon
Tel. 00961-9 925 990 /1/2
Fax 00961-9-925 993
jcorm@generalpaint.biz
www.generalpaint.biz

Litouwen
UAB TTS Tooltechnic Systems
Ašigalio 6
49142 Kaunas
Tel. 00370-37-321316
Fax 00370-37-323848
info-lt@tooltechnicsystems.com
www.festool.lt

Luxemburg
Tooltechnic Systems (Belgium) N.V./S.A.
Merkverdeling/Distributeur FESTOOL
Rue Colonel Bourg 101
Bruxelles 1030 Brussel
Belgien
Tel. 0032-2-702-32-38
Fax 0032-2-726-98-81
info-be@tts-festool.com
www.festool.be

Malta
PIOVE HOLDINGS Ltd.
Triq id-Dielja 43
Qormi QRM 04
Tel. 00356-21 44 67 98
Fax 00356-21 44 44 76
piove@usa.net
www.festool.net